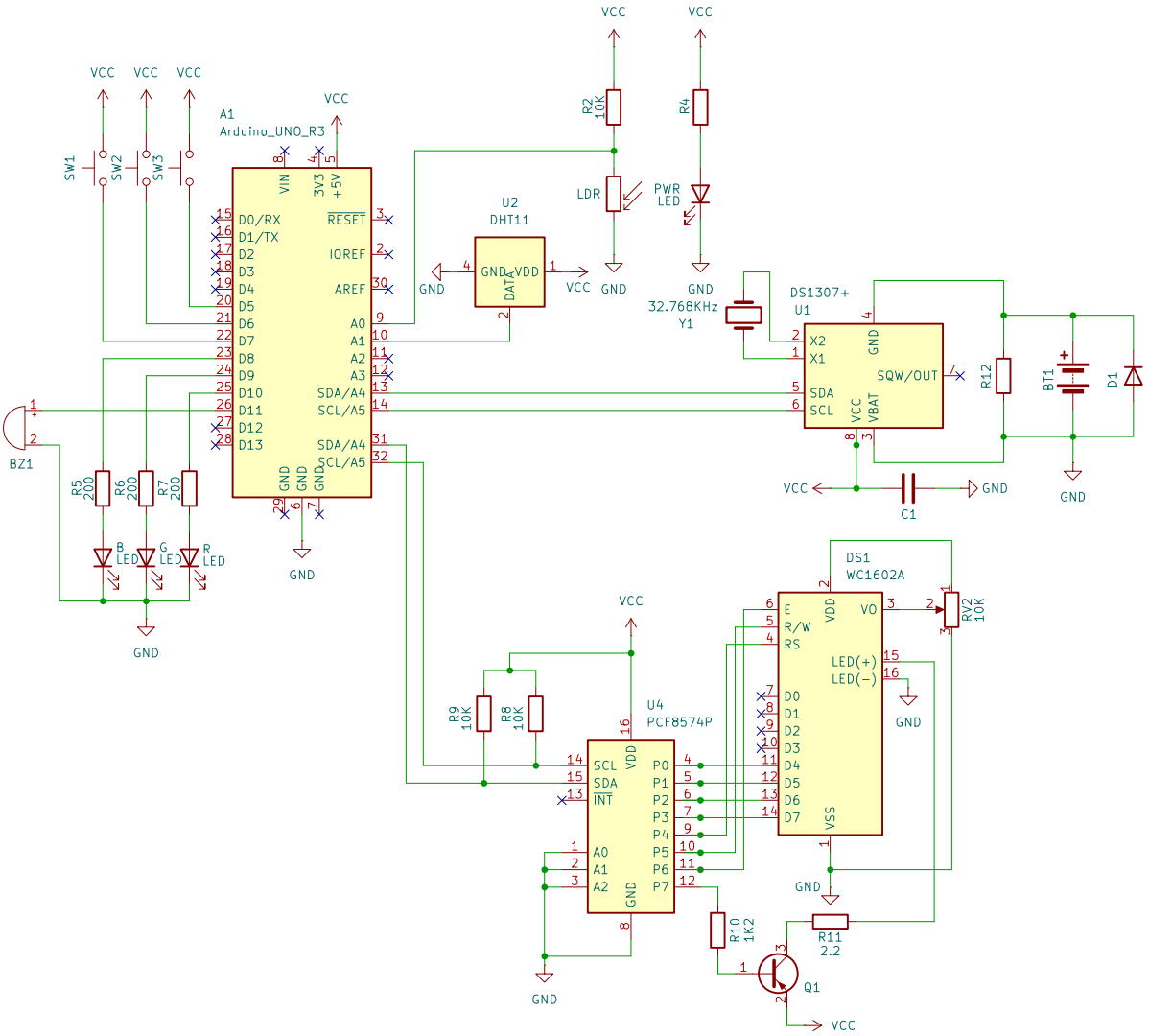

Faculdade Engenheiro Salvador Arena

Sheet: /

File: datalogger.kicad_sch

Title: Data Logger

Size: A4	Date: 2025-03-13	**Rev:**
KiCad E.D.A. 9.0.0		Id: 1/1