заказчик	ИП Колесникова И.А			адр.	
с эскизами и отлётами согласен (подпись)				тел.	8-926-648-57-45 Ирина
замерщик	***Новичков Алексей***			тел.	8-910-422-30-66
арка	эркер X	дата	***04.08.2025***	тип помещения	СПАЛЬНЯ

mail

№ ***шт***

Н-3008

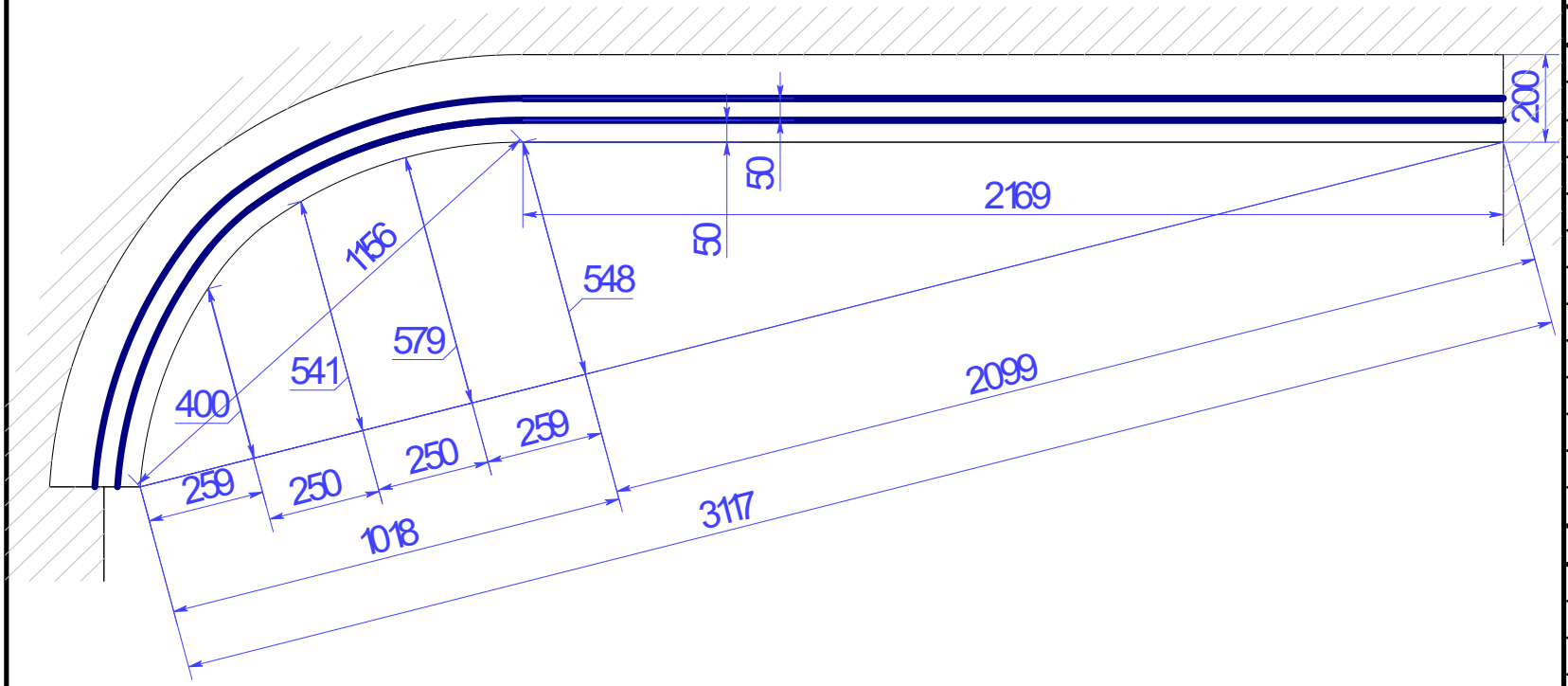

описание линий

1.KS - белый

2.KS - белый

управление

ПОТОЛОК	***БЕТОН***

ЗАКАЗЫВАЯ КАРНИЗ ПО ДАННОМУ ЧЕРТЕЖУ ВЫ СОГЛАШАЕТЕСЬ С КОНФИГУРАЦИЕЙ ТИПОМ И ОТЛЁТАМИ КАРНИЗОВ

кронштн	кол-во		*доп инф*	
	арт.			