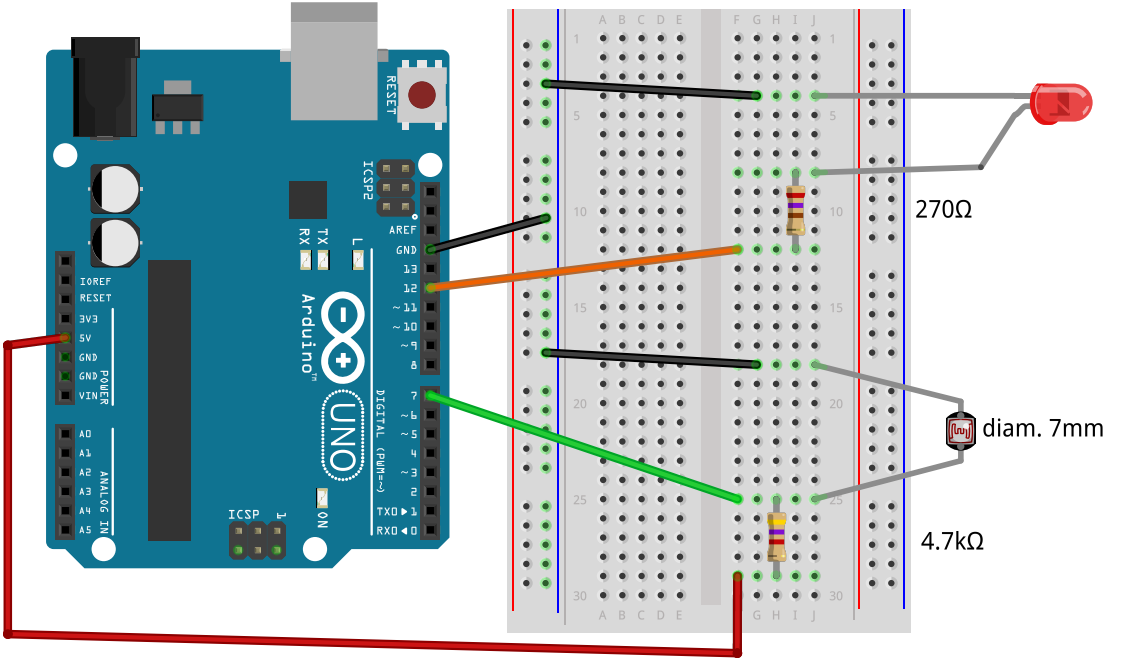
RESET
ICSP2
AREF
GND
13
12
~11
~10
~9
8
7
~6
~5
4
~3
2
TX0 1
RX0 0
DIGITAL (PWM=~)
TX
RX
L
Arduino
UNO
ON
ICSP
1
IOREF
RESET
3V3
5V
GND
GND
VIN
POWER
A0
A1
A2
A3
A4
A5
ANALOG IN
270Ω
diam. 7mm
4.7kΩ
fritzing