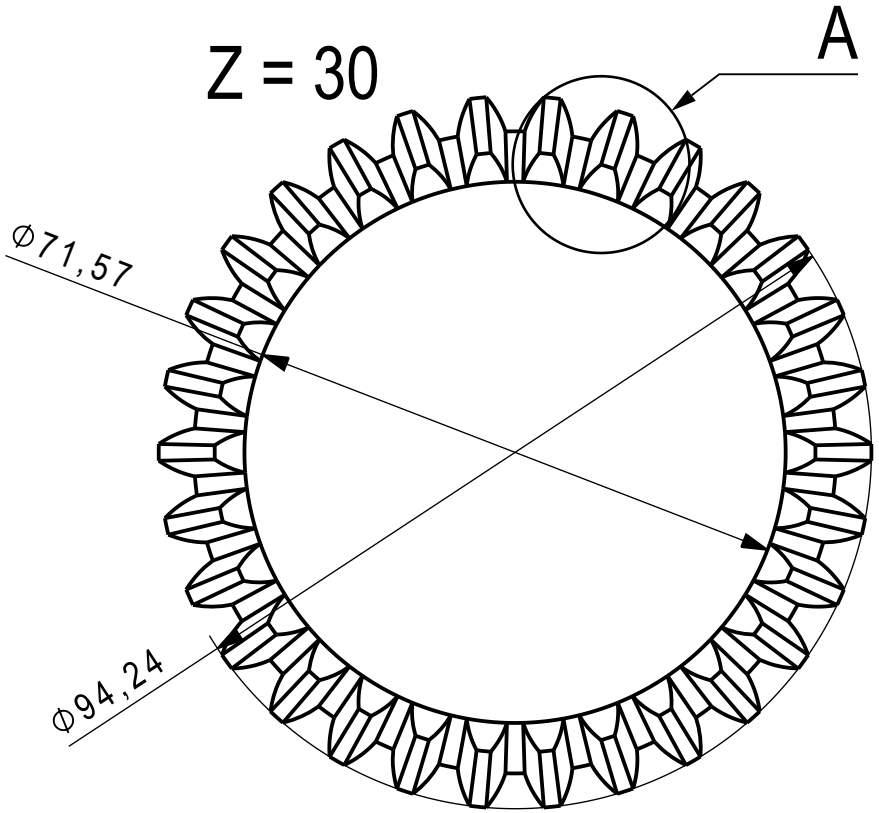

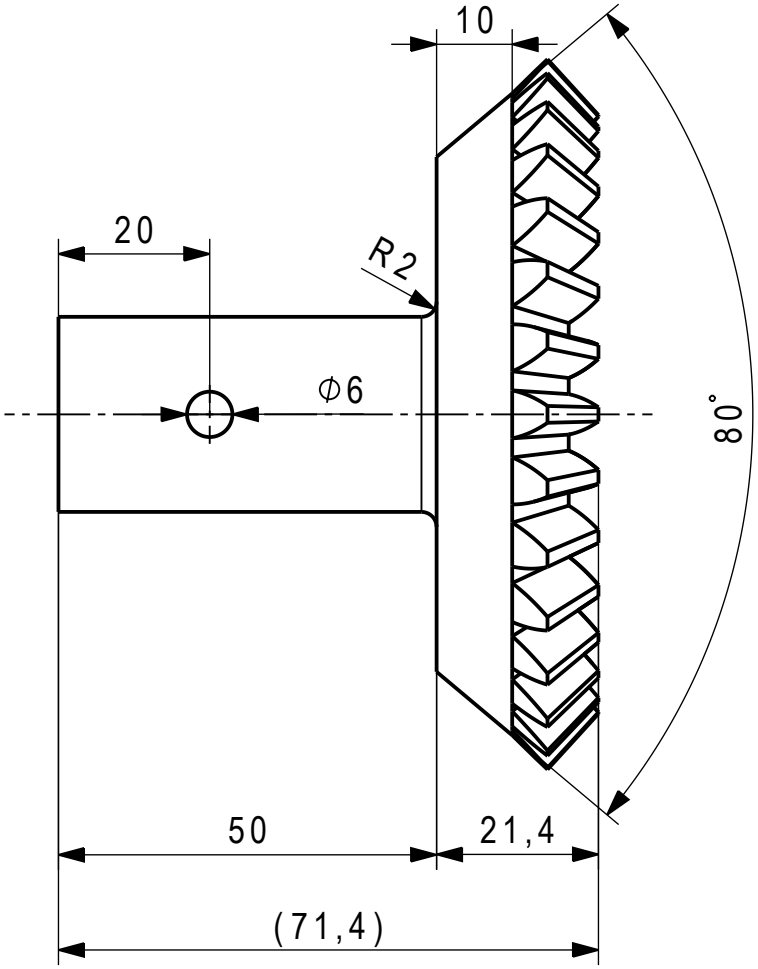

Vue A
Echelle 2:1

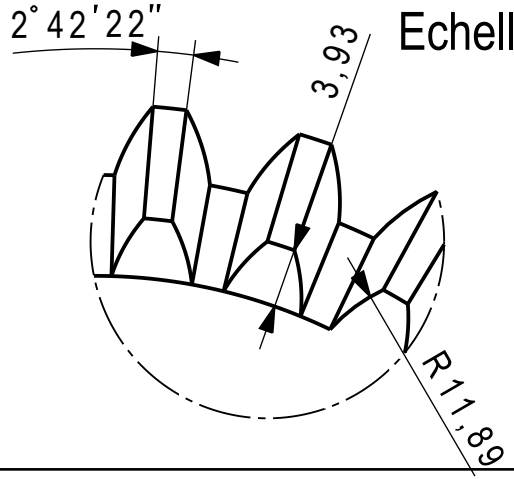

Mod.		Mod.		Dessiné	10/11/2025	Christian Project	Echelle 1:1
				Contrôlé			
				Conf aux norm			
				Bon pour exéc.			
Sans nomenclature séparée				N° de commande			
Nomenclature sép de même N°		Matiere	PETG	Origine		Format A4 / Nb feuilles 1	Feuille N° 1
Nomenclature sép de N° diff		Masse	0.115 kg	Remplace			
EPFL		Dénomination	Engrenage Conique 1			N° de dessin	