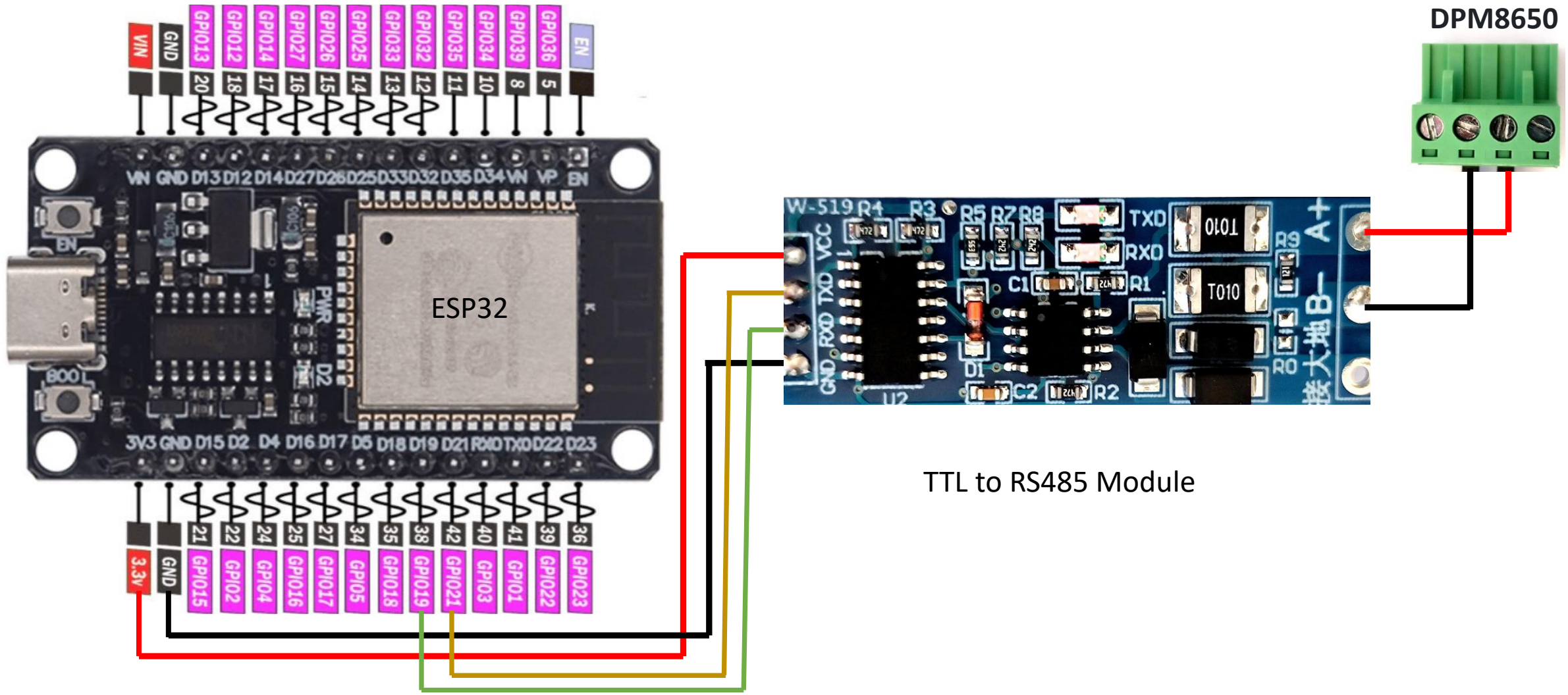
DPM8650
ESP32
TTL to RS485 Module
VIN
GND
GPIO13
GPIO12
GPIO14
GPIO27
GPIO26
GPIO25
GPIO33
GPIO32
GPIO35
GPIO34
GPIO39
GPIO36
EN
3.3v
GND
GPIO15
GPIO2
GPIO4
GPIO16
GPIO17
GPIO5
GPIO18
GPIO19
GPIO21
GPIO3
GPIO1
GPIO22
GPIO23
TXD
RXD
VCC
A+
B-