Wiegand - TX Rev 1.0

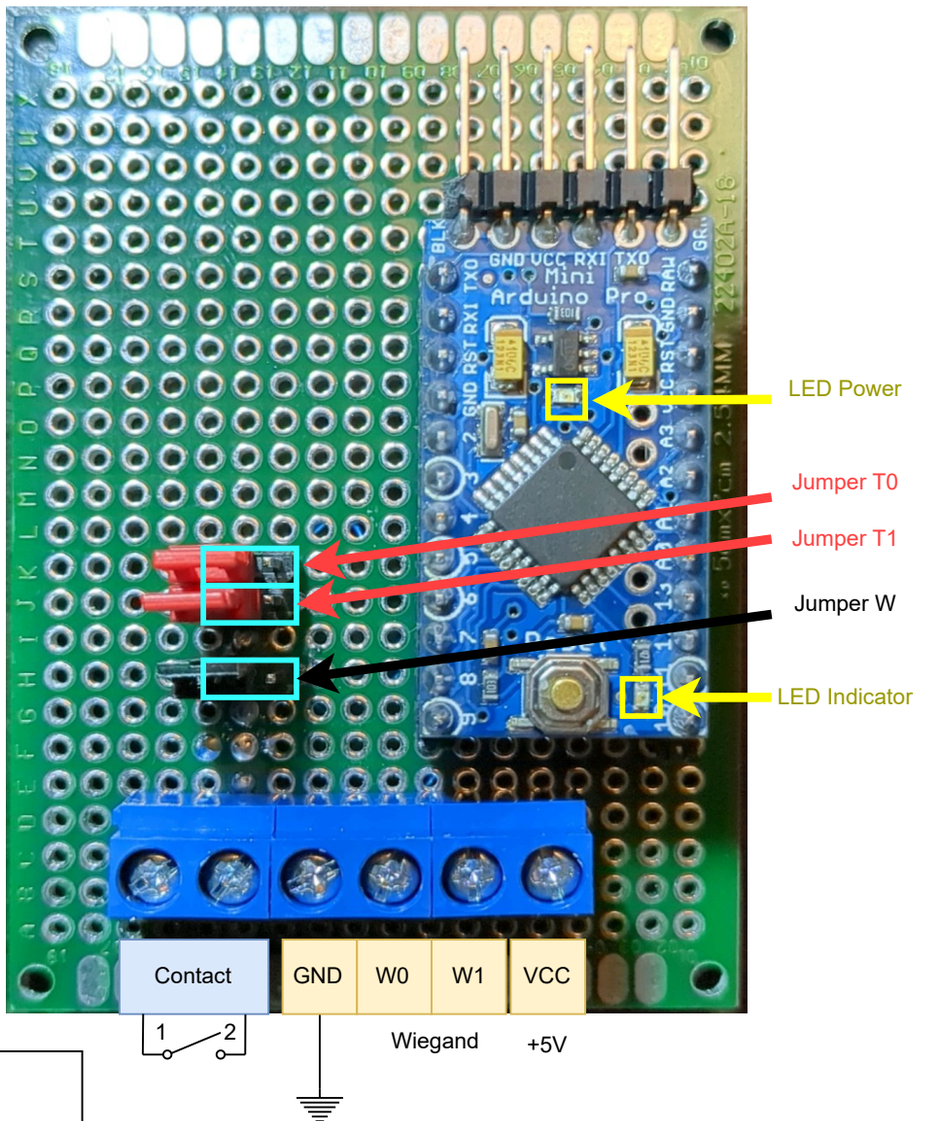

Jumperi T0 și T1	
Niciunul	1.00 secunde
T0	1.66 secunde
T1	2.33 secunde
T0 & T1	3.00 secunde

Jumper W	
Activ	Wiegand 34
Inactiv	Wiegand 26

ATENȚIE!

Aparatul nu suporta tensiuni mai mari de 5.5V pe niciunul dintre pini.

Aparatul nu are protecție la inversarea tensiunii de alimentare și nici protecție la supratensiune.

Terminalul "Contact 2" este legat intern la pinul "GND"

Conectare

Aparatul se conectează la un dispozitiv capabil să interpreteze semnale Wiegand26 sau Wiegand34 (CENTRALA).

Conectarea se face cu ajutorul celor 4 fire marcate cu galben, conform descrierii din figură.

Intrarea de comandă se leagă la un contact normal-deschis, folosind legatura marcată în figură "Contact"

Funcționare

La punerea sub tensiune, LED-ul de Power va lumina. Acesta rămâne aprins atâta timp cât aparatul este alimentat.

Pentru ca intrarea să fie luată în considerare, contactul trebuie să fie închis pentru o durată de cel puțin 100 milisecunde, altfel va fi ignorată.

Pentru a considera o comandă (o apăsare) nouă, contactul trebuie sa fie deschis pentru cel puțin 100 milisecunde, altfel va fi considerată tot apasarea veche, precedentă.

După detectarea apăsării, aparatul va aștepta un timp cuprins între 1 și 3 secunde, configurabil din jumperii T0 si T1.

După acel interval de așteptare de 1-3 secunde, va transmite un cod Wiegand, o singură dată.

Tipul codului de 26 sau de 34 de biți se poate selecta folosind jumperul W.

Pentru a trimite un nou cod Wiegand este necesară deschiderea contactului pentru cel puțin 100 ms apoi închiderea lui.

Transmisia Wiegand este semnalizată de aprinderea pentru un timp foarte scurt a LED-ului Indicator.