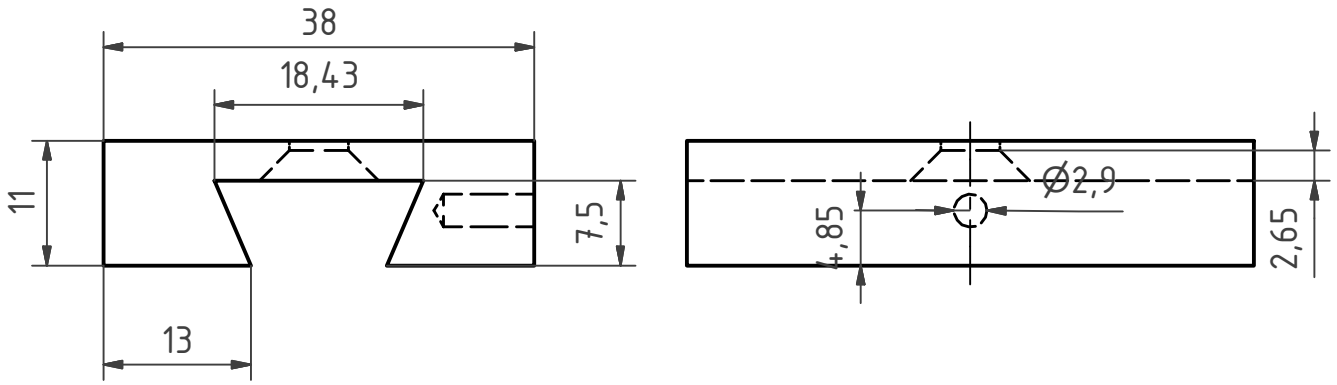

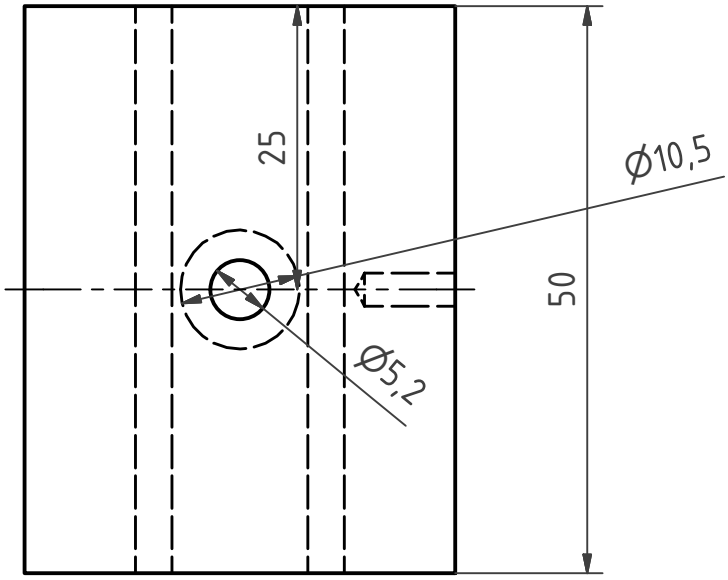

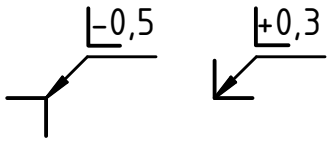

Oberfläche DIN EN ISO 1302	Tolerierung ISO 8015	Allgemein-toleranz ISO 2768-mK	Werkstück-kanten DIN ISO 13715

Rev.	Änderung	Datum	Name

	Datum	Name
Erstellt:	06.12.2018	HolMOS
Geprüft:		
Freigabe:		

RICHARD FEHRENBACH GEWERBESCHULE

Maßstab: 1:

Werkstoff: Generisch

Benennung:

Sachnummer: Schienenläuderaufsatz-22.11

Blatt: 1 /1

Format: A4

Dokumentenart: Bauteilzeichnung