道路附属物 DB

横断歩道橋カルテ等管理機能
定期点検記録一括登録仕様書 Ver2.0

改訂履歴

Ver	変更内容	改訂日
1.0	・　初版	R7.7.28
2.0	・　横断歩道橋カルテ等管理機能 令和 6 年度定期点検要領の改定への対応機能リリースに合わせて修正	R7.12.8

目次

1　概要 1
2　一括登録用 zip ファイルの仕様 2
2.1　一括登録用 zip ファイルの構成 2
2.2　一括登録用 zip ファイルを作成する際の留意点 2
2.3　第１階層の仕様 3
2.3.1　第 1 階層の構成 4
2.3.2　第 1 階層を作成する際の留意点 4
2.4　第２階層の仕様 13
2.4.1　第 2 階層の構成 14
2.4.2　第 2 階層を作成する際の留意点 14
2.5　第３階層の仕様 15
2.5.1　第 3 階層の構成 16
2.5.2　第 3 階層を作成する際の留意点 17
2.6　第４階層の仕様 18
2.6.1　第 4 階層の構成 19
2.6.2　第 4 階層を作成する際の留意点 19
3　一括登録用 zip ファイルの作成方法 20
3.1　DB に登録されていない年度の点検結果の追加方法 20
3.1.1　対象施設の当該年度以外の点検結果が DB に登録されている場合 20
3.1.2　対象施設の当該年度以外の点検結果が DB に登録されていない場合 23
3.2　DB に登録済の点検結果の更新方法 26
3.3　DB に登録済の点検結果の削除方法 30
3.4　入力禁止文字 33
3.5　出力した一括登録用 Excel ファイルのマクロを有効化する方法 34
3.6　Excel ファイルの拡張子を変更して保存する方法 35
3.7　一括登録用 zip ファイルを作成（zip 化）する方法 37

1　概要

本資料では横断歩道橋カルテ等管理機能の「歩道橋定期点検要領」（令和 6 年 9 月　国土交通省　道路局　国道・技術課）に対応した定期点検記録の一括登録に使用する一括登録用 zip ファイルの作成方法を説明します。

2　一括登録用 zip ファイルの仕様

2.1　一括登録用 zip ファイルの構成

一括登録用 zip ファイルの構成は図 2-1 に示す通りです。
各階層で作成するファイル、フォルダの仕様について次ページ以降で説明します。

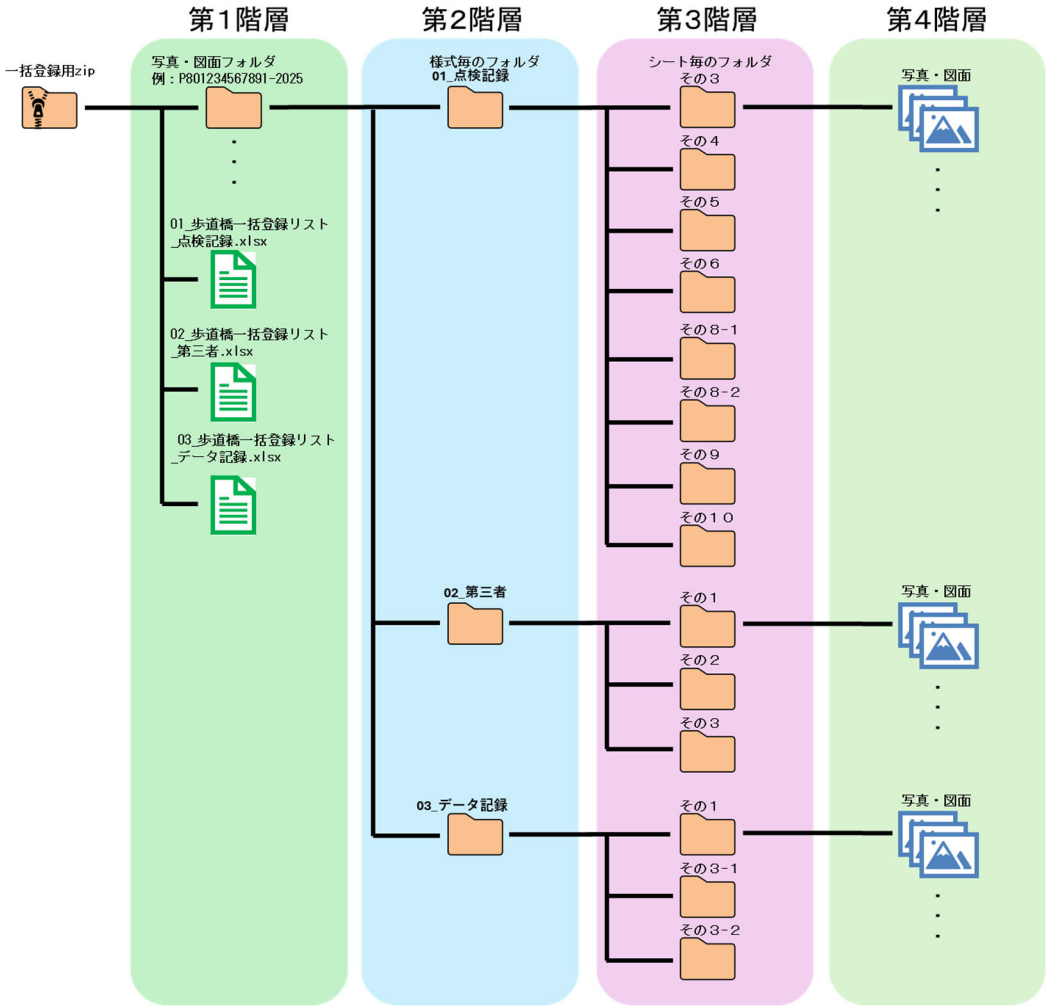

図 2-1　一括登録用 zip ファイルの構成イメージ

2.2　一括登録用 zip ファイルを作成する際の留意点

- 一括登録用 zip ファイルを作成する際は、必ず横断歩道橋カルテ等管理機能の**[一括登録用 zip ファイル出力]ボタンから出力**した zip ファイルを解凍したものを編集し、再度 zip 化してください。（諸元情報の正確性を保つための措置）
- ファイル名は**拡張子を含めて 60 文字以下**としてください。
- ファイル名には **3.4 に示す入力禁止文字を使用しない**でください。
- ファイルサイズは **1GB 以下**としてください。1GB を超える場合は、1 回の一括登録で登録する施設数を減らす等して、2 回以上に分けて一括登録を実施してください。

2.3　第１階層の仕様

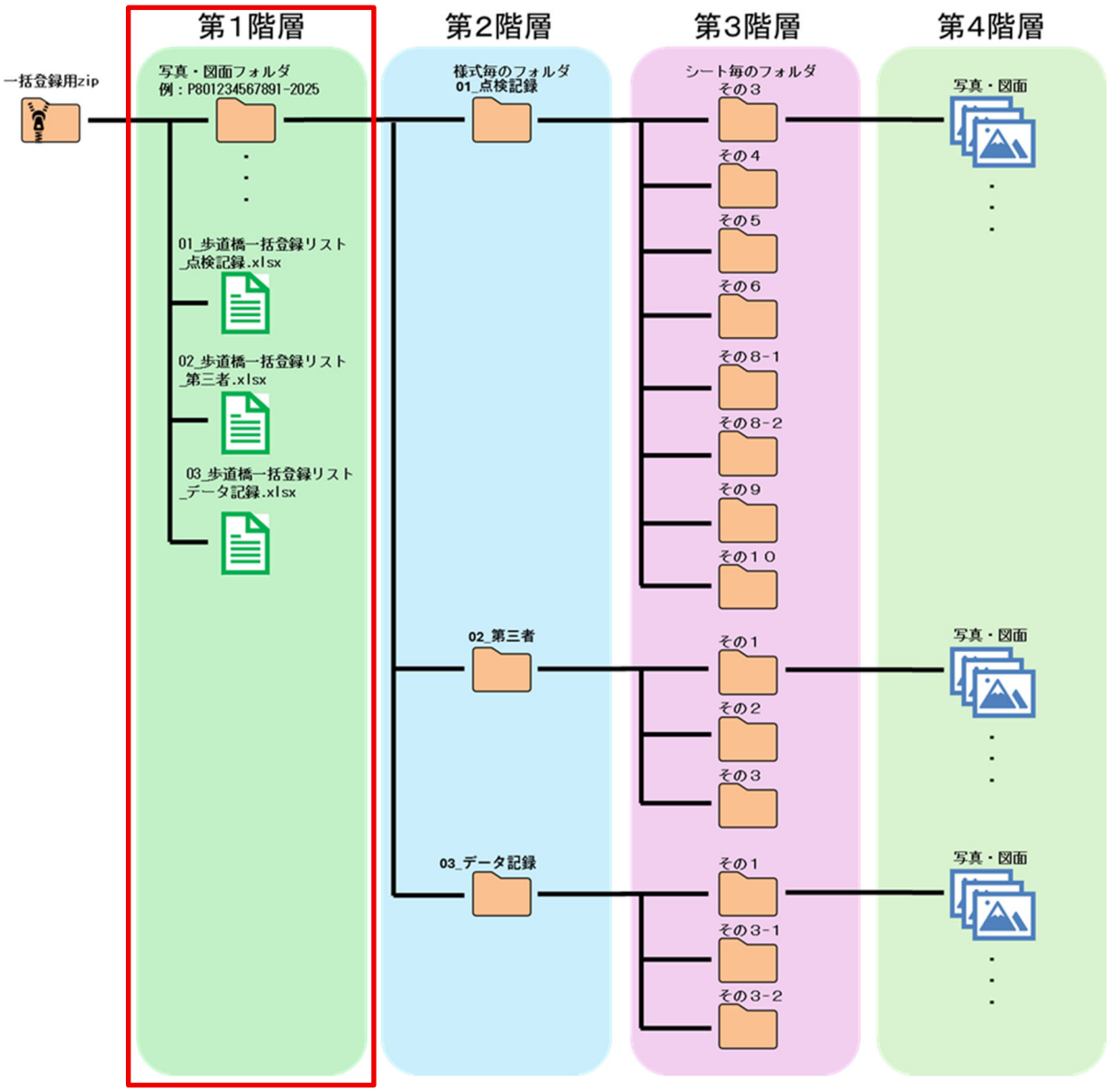

図 2-2　第１階層のフォルダ・ファイル構成（再掲・加筆）

2.3.1　第 1 階層の構成

- 写真・図面フォルダ
- 01_歩道橋一括登録リスト_点検記録.xlsx
- 02_歩道橋一括登録リスト_第三者.xlsx
- 03_歩道橋一括登録リスト_データ記録.xlsx

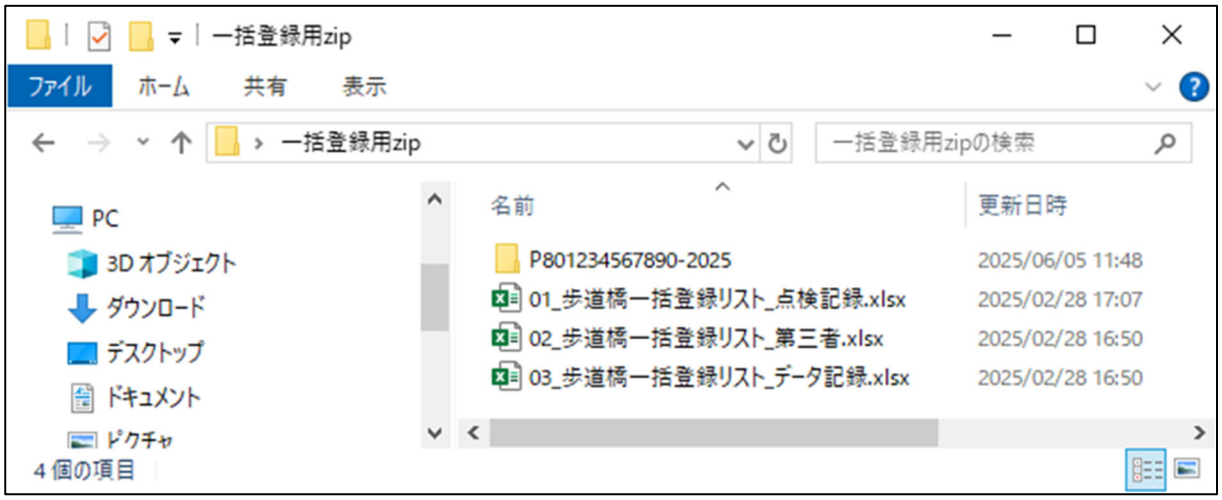

図 2-3 第 1 階層の構成イメージ

2.3.2　第 1 階層を作成する際の留意点

- 第 1 階層には、2.3.1 に示す**写真・図面フォルダ**と**一括登録用 Excel ファイル**（01_歩道橋一括登録リスト_点検記録.xlsx～03_歩道橋一括登録リスト_データ記録.xlsx）**以外は入れない**でください。
  なお、写真・図面フォルダは登録する点検記録の数（ID 等の情報シートに記入した行数分）だけ作成可能です。

（1）写真・図面フォルダ

- 写真・図面フォルダは、各一括登録用 Excel ファイルの ID 等の情報シートに入力した点検記録に該当するもののみ登録可能です。
- 写真・図面フォルダのフォルダ名は**必ず半角で「”管理番号”＋”-”＋”点検年度”」**としてください。
  例：P801234567891-2025
- DB に点検結果が 1 年度分も登録されていない施設の場合は、フォルダ名は**「”管理番号”＋”-”＋”操作時点の年度”」**で生成されるため、必要に応じて上記の**命名規則通りにフォルダ名を変更**してください。
  写真・図面フォルダの点検年度に対応する年度の点検結果が一括登録用 Excel ファイルに入力されていない場合は、一括登録時にエラーとなります。
  また、写真・図面フォルダ内に**無関係な写真・図面ファイル**（例：登録対象の施設とは異なる施設、登録対象の施設の異なる年度の点検結果の写真・図面ファイル等）が入っている場合は、**エラーの原因となるので必ず削除**してください。

（2） 一括登録用 Excel ファイル

- 一括登録用 Excel ファイルはバージョン管理をしています。そのため、以前使用したバージョンが古い一括登録用 Excel ファイルを再利用すると一括登録時にエラーとなります。一括登録を実施する際は、**最新の一括登録用 Excel ファイル**をシステムから出力して編集し、一括登録を実施してください。
- 一括登録する際は、一括登録用 Excel ファイルを **3 ファイル揃えて**アップロードしてください。編集の有無に関係なく**一括登録用 Excel ファイルは削除しない**でください。
- DB から出力した一括登録用 Excel ファイルの**ファイル名は変更しない**でください。
- DB から出力した一括登録用 Excel ファイルは、入力補助のための**マクロが組み込まれています**（**拡張子が.xlsm**）。入力が完了した一括登録用 Excel ファイルは、3.6 を参考に**拡張子を.xlsx へ変更**してから zip ファイル化してください。
- 一括登録用 Excel ファイルは、処理区分の組合せによっては登録できない場合があります。詳細は 3.3 をご確認ださい。
- 一括登録用 Excel ファイルの各シートの**先頭行が（必須）又は（必須・択一）の項目は必ず入力**してください。
  例：処理区分 C
- 一括登録用 Excel ファイルの各シートの**先頭行が（編集不可）の項目は編集しない**でください。なお、編集してもシステムには反映されません。
  例：名称　歩道橋名
- 一括登録用 Excel ファイルへの入力時に 3.4 に示す**入力禁止文字を使用しない**でください。

1） 01_歩道橋一括登録リスト_点検記録

定期点検記録様式のうち、点検記録様式に対応します。

(a) ID 等の情報シート

- 「歩道橋一括登録リスト_点検記録」を編集する際は、**必ずこのシートから入力**してください。
- 1 施設の 1 年度分の点検記録につき **1 行入力が必要**です。
- B 列重複チェックに**「重複」と表示される行**は、記載内容が別の行と重複しているため、いずれかの行を**削除するか、入力内容を見直し**てください。
  ※以降のシートも同様です。
- 「処理区分 C」は、下記のパターンに合わせて選択してください。なお**他の 2 つの一括登録用 Excel ファイルの処理区分によっては登録できない組合せ**があります。詳細は 3.1～3.3 をご確認ださい。
  - 追加：DB に未登録の年度の点検記録を追加（様式単位で追加可能）
  - 更新：DB に登録済の年度の点検記録を更新（様式単位で更新可能）
  - 削除：DB に登録済の年度の点検記録を削除（全様式セットでのみ削除可能）
- 「検査年月日」には、**歩道橋検査員**が入力するシートに記載する現地確認年月日を入力してください。
- 「診断年月日」には、**歩道橋診断員**が入力するシートに記載する現地確認年月日を入力してください。

(b) その 1-①シート

- その 1-①シートには、一括登録用 Excel ファイルの出力時にデータを自動入力するため、**編集は不要**です。

(c) その 1-②シート

- 1 施設の 1 年度分の点検記録につき **1 行入力が必要**です。

(d) その 2-①シート

- 1 施設の 1 年度分の点検記録につき **1 行入力が必要**です。

(e) その 2-②シート

- 1 施設の 1 年度分の点検記録につき **1 行入力が必要**です。

(f) その 2-③シート

- 1 施設の 1 年度分の点検記録につき **1 行入力が必要**です。

(g) その 3 シート

- 全体図は、1 施設の 1 年度分の点検記録の径間分割番号 1 つにつき **1 行入力が必要**です。また、1 施設の 1 年度分の点検記録の径間分割番号 1 つにつき**最大 1 行（図面 1**

枚分）入力可能です。

- 一般図は、1 施設の 1 年度分の点検記録の径間分割番号 1 つにつき 1 行入力が必要です。また、1 施設の 1 年度分の点検記録の径間分割番号 1 つにつき最大 1 行（図面 1 枚分）入力可能です。
- 図面番号は自動採番するため編集できません。必要に応じて入力順序を調整してください。

(h) その４シート

- 1 施設の 1 年度分の点検記録の径間分割番号 1 つにつき最低 1 行入力が必要です。
  また、1 施設の 1 年度分の点検記録の径間分割番号 1 つにつき最大 100 行（写真 100 枚分）入力可能です。

(i) その５-①シート

- 1 施設の 1 年度分の点検記録の径間分割番号 1 つにつき 1 行入力が必要です。
  また､1 施設の 1 年度分の点検記録の径間分割番号 1 つにつき最大 1 行入力可能です。

(j) その５-②シート

- 1 施設の 1 年度分の点検記録の径間分割番号 1 つにつき最低 1 行入力が必要です。
  また、1 施設の 1 年度分の点検記録の径間分割番号 1 つにつき最大 30 行（図面 30 枚分）入力可能です。
- 図面番号は自動採番するため編集できません。必要に応じて入力順序を調整してください。

(k) その６シート

- 1 施設の 1 年度分の点検記録の径間分割番号 1 つにつき最低 1 行入力が必要です。
  また、1 施設の 1 年度分の点検記録の径間分割番号 1 つにつき最大 30 行（図面 30 枚分）入力可能です。
- 図面番号は自動採番するため編集できません。必要に応じて入力順序を調整してください。

(l) その７シート

- 入力は必須ではありません。必要に応じて入力してください。

(m) その８-１-①シート

- 1 施設の 1 年度分の点検記録の径間分割番号 1 つにつき最大 1 行入力可能です。

(n) その８-１-②シート

- 1 施設の 1 年度分の点検記録の径間分割番号 1 つにつき最大 100 行（写真 100 枚分）入力可能です。
- 任意の写真の行を複製して損傷の種類のみ変更することで、写真に対して複数の損傷

の種類を指定することが可能です。

（o） その８-２-①シート

・ 1 施設の 1 年度分の点検記録の径間分割番号 1 つにつき最大 1 行入力可能です。

（p） その８-２-②シート

・ 1 施設の 1 年度分の点検記録の径間分割番号 1 つにつき最大 100 行（写真 100 枚分）入力可能です。
・ 任意の写真の行を複製して損傷の種類のみ変更することで、写真に対して複数の損傷の種類を指定することが可能です。

（q） その９-①シート

・ 1 施設の 1 年度分の点検記録につき最大 1 行入力可能です。

（r） その９-②シート

・ 1 施設の 1 年度分の点検記録につき最大 100 行（写真 100 枚分）入力可能です。
・ 任意の写真の行を複製して損傷の種類のみ変更することで、写真に対して複数の損傷の種類を指定することが可能です。

（s） その１０-①シート

・ 入力は必須ではありません。必要に応じて入力してください。
また、1 施設の 1 年度分の点検記録につき最大 1 行入力可能です。

（t） その１０-②シート

・ 入力は必須ではありません。必要に応じて入力してください。
また、1 施設の 1 年度分の点検記録につき最大 100 行（写真 100 枚分）入力可能です。
・ 任意の写真の行を複製して損傷の種類のみ変更することで、写真に対して複数の損傷の種類を指定することが可能です。

（u） その１１シート

・ 入力は必須ではありません。必要に応じて入力してください。

2） 02_歩道橋一括登録リスト_第三者

定期点検記録様式のうち、横断歩道橋利用者及び第三者被害の予防措置の実施記録様式に対応します。

(a) ID 等の情報シート

- 「歩道橋一括登録リスト_第三者」を編集する際は、**必ずこのシートから入力**してください。
- 1 施設の 1 年度分の予防措置記録につき **1 行入力が必要**です。
- B 列重複チェックに**「重複」と表示される行**は記載内容が重複しているため、いずれかの行を**削除するか、入力内容を見直し**てください。
  ※以降のシートも同様です。
- 「処理区分 C」は、下記のパターンに合わせて選択してください。なお**他の 2 つの一括登録用 Excel ファイルの処理区分によっては登録できない組合せ**があります。詳細は 3.1～3.3 をご確認ださい。
  - 追加：DB に未登録の年度の予防措置記録を追加（様式単位で追加可能）
  - 更新：DB に登録済の年度の予防措置記録を更新（様式単位で更新可能）
  - 削除：DB に登録済の年度の予防措置記録を削除（全様式セットでのみ削除可能）
- 「検査年月日」には、**歩道橋検査員**が入力するシートに記載する現地確認年月日を入力してください。
- 「実施年月日」には、予防措置の**実施者**が入力するシートに記載する現地確認年月日を入力してください。

(b) 諸元シート

- 諸元シートには、一括登録用 Excel ファイルの出力時にデータを自動入力するため、**編集は不要**です。

(c) その 1 シート

- 1 施設の 1 年度分の予防措置記録の径間分割番号 1 つにつき**最低 1 行入力が必要**です。
  また、1 施設の 1 年度分の予防措置記録の径間分割番号 1 つにつき**最大 100 行（写真 100 枚分）**入力可能です。

(d) その 2 シート

- 1 施設の 1 年度分の予防措置記録の径間分割番号 1 つにつき**最低 1 行入力が必要**です。
  また、1 施設の 1 年度分の予防措置記録の径間分割番号 1 つにつき**最大 30 行（図面 30 枚分）**入力可能です。
- 図面番号は自動採番するため編集できません。必要に応じて入力順序を調整してください。

(e) その３-①シート

- 1 施設の 1 年度分の予防措置記録の径間分割番号 1 つにつき**最低 1 行入力が必要**です。
  また、1 施設の 1 年度分の予防措置記録の径間分割番号 1 つにつき**最大 100 行（写真 100 枚分）**入力可能です。

(f) その３-②シート

- 入力は**必須ではありません**。必要に応じて入力してください。
- 1 施設の 1 年度分の予防措置記録の径間分割番号 1 つにつき**最大 1 行**入力可能です。

3） 03_歩道橋一括登録リスト_データ記録

定期点検記録様式のうち、データ記録様式に対応します。

(a) ID 等の情報シート

- 「歩道橋一括登録リスト_データ記録」を編集する際は、**必ずこのシートから入力**してください。
- 1 施設の 1 年度分のデータ記録につき **1 行入力が必要**です。
- B 列重複チェックに**「重複」と表示される行**は記載内容が重複しているため、いずれかの行を**削除するか、入力内容を見直し**てください。
  ※以降のシートも同様です。
- 「処理区分 C」は、下記のパターンに合わせて選択してください。なお**他の 2 つの一括登録用 Excel ファイルの処理区分によっては登録できない組合せ**があります。詳細は 3.1～3.3 をご確認ださい。
  - 追加：DB に未登録の年度のデータ記録を追加（様式単位で追加可能）
  - 更新：DB に登録済の年度のデータ記録を更新（様式単位で更新可能）
  - 削除：DB に登録済の年度のデータ記録を削除（全様式セットでのみ削除可能）
- 「検査年月日」には、**歩道橋検査員**が入力するシートに記載する現地確認年月日を入力してください。
- 「診断年月日」には、**歩道橋診断員**が入力するシートに記載する現地確認年月日を入力してください。
- 「前回点検年月日」には、前回点検時の点検年月日が DB に登録されている場合は自動入力されるため、**編集は不要**です。
  1 施設に対して複数年度の点検を登録する場合は、適宜入力してください。

(b) 諸元シート

- 諸元シートには、一括登録用 Excel ファイルの出力時にデータを自動入力するため、**編集は不要**です。

(c) その 1 シート

- 1 施設の 1 年度分のデータ記録の径間分割番号 1 つにつき**最低 1 行入力が必要**です。また、1 施設の 1 年度分のデータ記録の径間分割番号 1 つにつき**最大 100 行**（写真 100 枚分）入力可能です。

(d) その 2 シート

- 入力は**必須ではありません**。必要に応じて入力してください。

(e) その 3-1 シート

- 入力は**必須ではありません**。必要に応じて入力してください。
- 1 施設の 1 年度分のデータ記録の径間分割番号 1 つにつき**最大 30 行**（図面 30 枚分）入力可能です。
- 図面番号は自動採番するため編集できません。必要に応じて入力順序を調整してくだ

さい。

(f) その３-２-①シート

- 1 施設の 1 年度分のデータ記録の径間分割番号 1 つにつき**最低 1 行入力が必要**です。また、1 施設の 1 年度分のデータ記録の径間分割番号 1 つにつき**最大 100 行**（写真 100 枚分）入力可能です。

(g) その３-２-②シート

- 入力は**必須ではありません**。必要に応じて入力してください。
- 1 施設の 1 年度分のデータ記録の径間分割番号 1 つにつき**最大 1 行**入力可能です。

(h) その３-３シート

- 1 施設の 1 年度分のデータ記録の径間分割番号 1 つにつき**最低 1 行入力が必要**です。

(i) その３-４シート

- 1 施設の 1 年度分のデータ記録の径間分割番号 1 つにつき**最低 1 行入力が必要**です。

(j) その４シート

- 入力は**必須ではありません**。必要に応じて入力してください。

2.4　第２階層の仕様

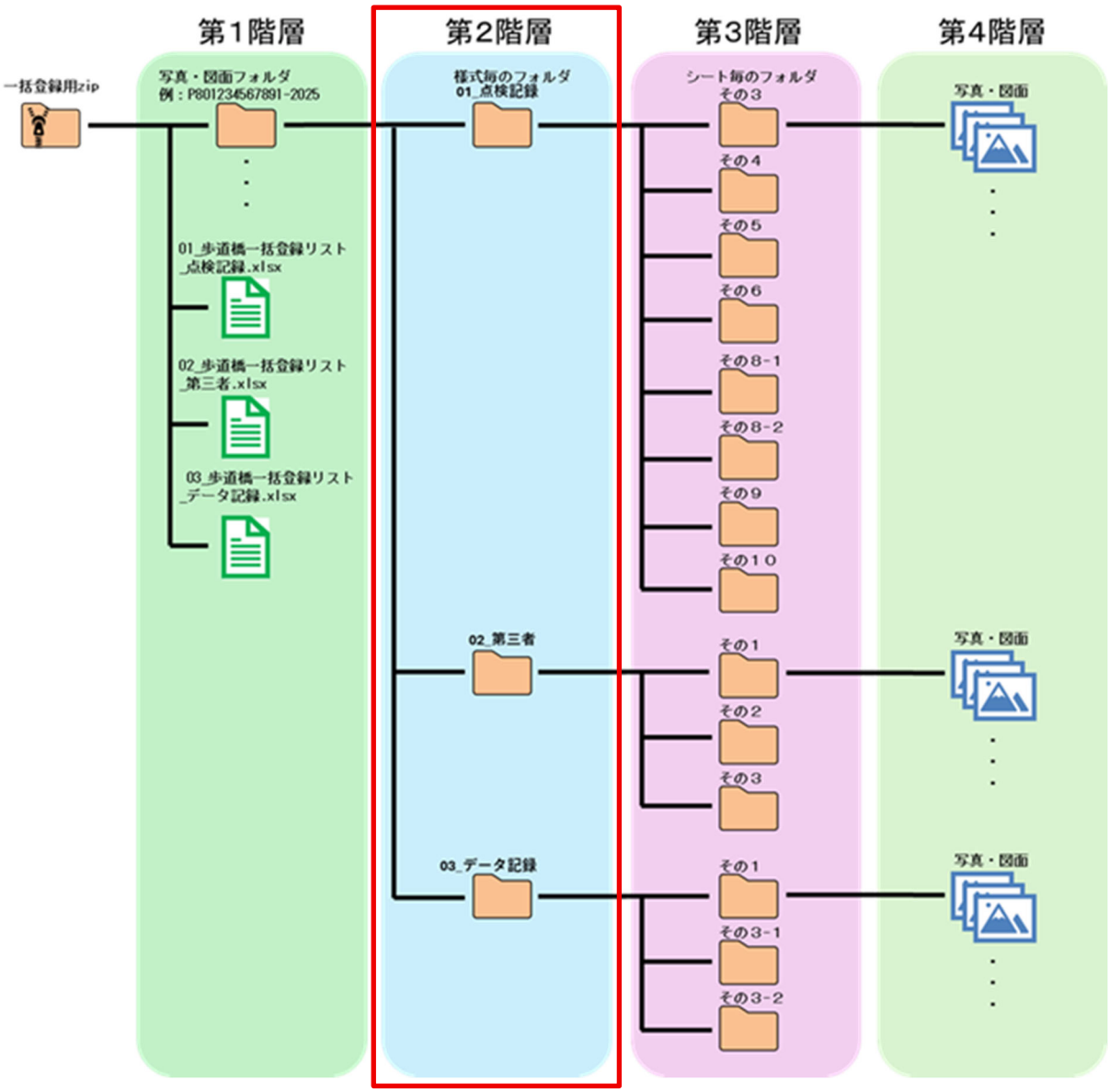

図 2-4　第２階層のフォルダ・ファイル構成（再掲・加筆）

2.4.1　第 2 階層の構成

- 01_点検記録フォルダ
- 02_第三者フォルダ
- 03_データ記録フォルダ

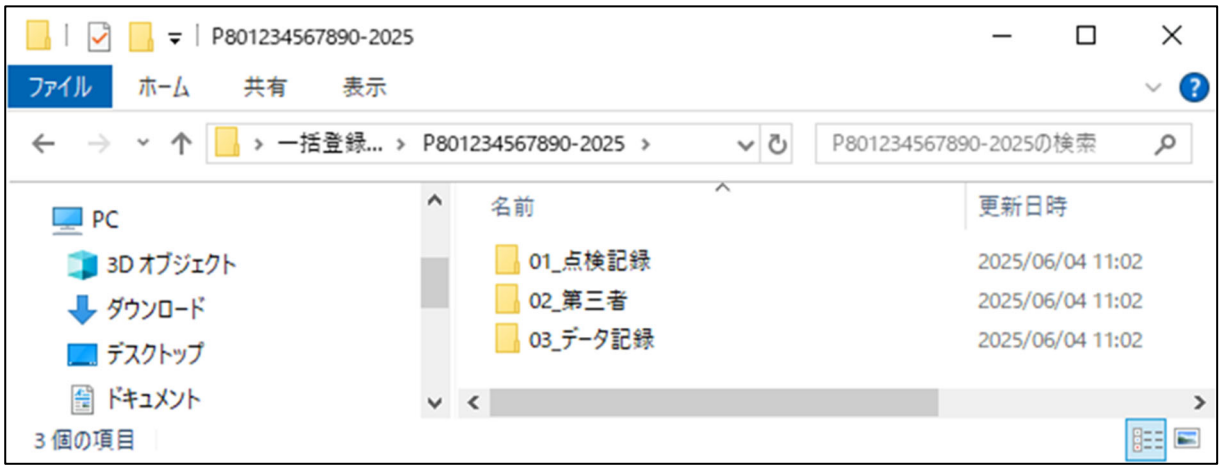

図 2-5　第 2 階層の構成イメージ

2.4.2　第 2 階層を作成する際の留意点

- 第 2 階層には、2.4.1 に示す**様式毎のフォルダ**（01_点検記録～03_データ記録様式）**以外は入れない**でください。
- 様式毎のフォルダは、**第 4 階層に格納する写真・図面ファイルの有無に関係なく削除しない**でください。
- **フォルダ名は変更しない**でください。

2.5　第３階層の仕様

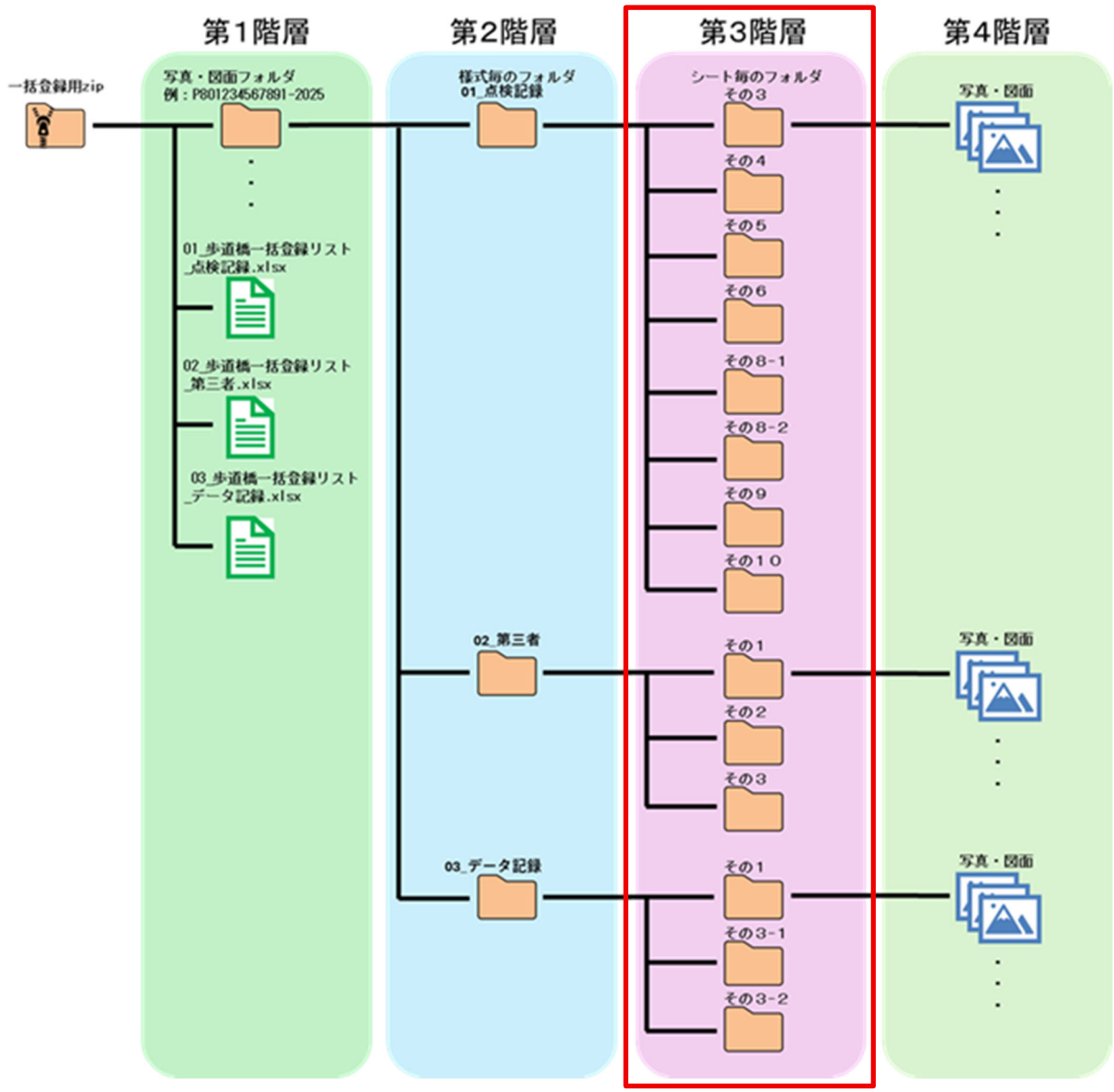

図 2-6　第３階層のフォルダ・ファイル構成（再掲・加筆）

2.5.1　第 3 階層の構成

（1） 01_点検記録フォルダ

- その３フォルダ
- その４フォルダ
- その５フォルダ
- その６フォルダ
- その８-１フォルダ
- その８-２フォルダ
- その９フォルダ
- その１０フォルダ

図 2-7　第３階層の 01_点検記録フォルダの構成イメージ

（2） 02_第三者フォルダ

- その１フォルダ
- その２フォルダ
- その３フォルダ

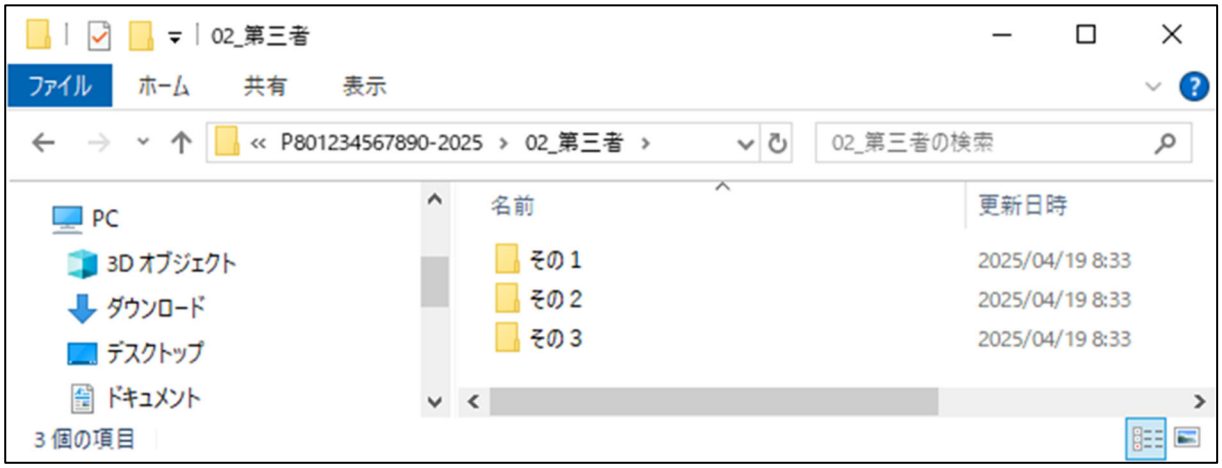

図 2-8　第３階層の 02_第三者フォルダの構成イメージ

（3） 03_データ記録フォルダ

- その１フォルダ
- その３-１フォルダ
- その３-２フォルダ

図 2-9　第３階層の 03_データ記録フォルダの構成イメージ

2.5.2　第３階層を作成する際の留意点

- 第３階層には、2.5.1 に示す**各様式のシート毎のフォルダ以外は入れない**でください。
- 各様式のシート毎のフォルダは、**第４階層に格納する写真・図面ファイルの有無に関係なく削除しない**でください。
- **フォルダ名は変更しない**でください。

2.6　第４階層の仕様

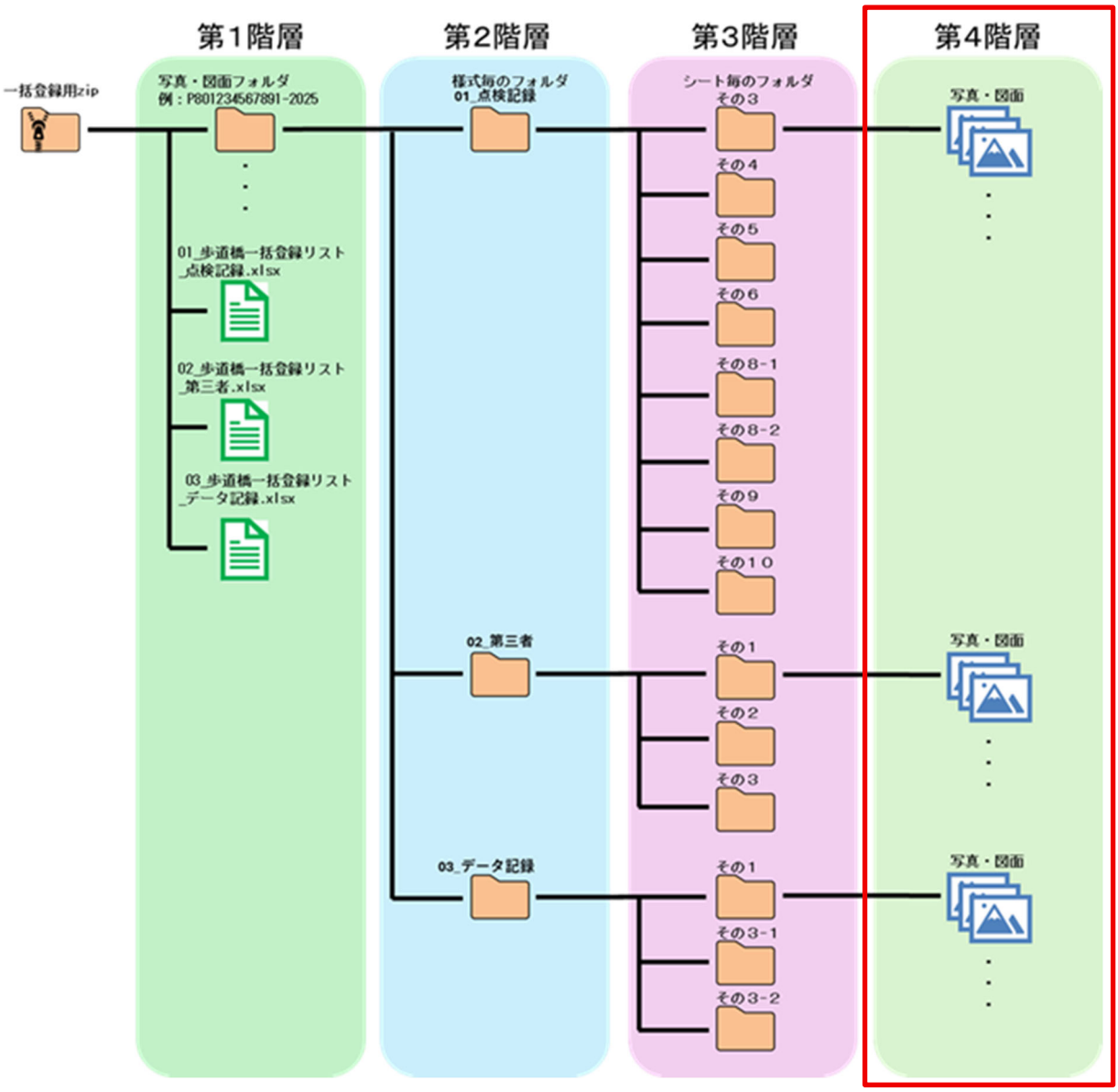

図 2-10　第４階層のフォルダ・ファイル構成（再掲・加筆）

2.6.1　第 4 階層の構成

- 写真・図面ファイル

2.6.2　第 4 階層を作成する際の留意点

- 第 4 階層には、**写真・図面ファイル以外は入れない**でください。
- 第 4 階層は、点検結果の登録状況や対応する要領の年度に関係なく**必ず空の状態で出力**されます。
- 第 4 階層には、新規に登録する写真・図面ファイル、ファイル名を変更する写真・図面ファイル、登録済のファイルと差替える写真・図面ファイル以外は格納する必要はありません。上記に該当しないフォルダは**不要なファイルを入れず空の状態のまま**にしてください。
- 写真・図面ファイルのファイル名は、各フォルダと対応する**一括登録用 Excel ファイルのシートに記載したファイル名と対応**させてください。
- 写真・図面ファイルのファイル名は**拡張子を含めて 60 文字以下**としてください。
- 写真・図面ファイルのファイル名には **3.4 に示す入力禁止文字は使用しない**でください。
- 写真・図面ファイルに使用可能な拡張子は**「.jpg」「.jpeg」「.png」**です。
  なお、拡張子の**大文字、小文字は問いません**。
- 写真・図面ファイル 1 枚当たりのファイルサイズは **2MB 以下**としてください。
- 写真・図面ファイルの**登録可能枚数はシート毎に異なる**ため巻末資料の「一括登録項目一覧」を確認してください。

3　一括登録用 zip ファイルの作成方法

3.1　DB に登録されていない年度の点検結果の追加方法

3.1.1　対象施設の当該年度以外の点検結果が DB に登録されている場合

（1）一括登録用 zip ファイルの出力

横断歩道橋カルテ等管理機能の検索画面で対象施設を検索し、[選択]欄にチェックを入れた後に[一括登録用 zip ファイル出力]ボタンを選択して一括登録用 zip ファイルを出力してください。

（2）zip ファイルの解凍

Windows OS 搭載の標準機能等を使用して、出力した zip ファイルを解凍してください。

（3）一括登録用 Excel ファイルの編集

2.3.2（2）1）～3）に記載のとおり、本一括登録機能では各一括登録用 Excel ファイルの ID 等の情報シートに記載される**処理区分の組合せによって登録可否を判断**します。

また、出力した各一括登録用 Excel ファイルの ID 等の情報シートには、管理番号、検査年月日、処理区分の 3 項目が予め記載されている場合があり、これは出力する施設の各定期点検記録様式の登録の有無により異なります。

以下に各定期点検記録様式の登録の有無に応じた代表的な処理の種類（ユースケース）と、各一括登録用 Excel ファイルの ID 等の情報シートに記載される管理番号、検査年月日、**処理区分の出力例及び編集例を次ページ以降に図解**します。

各一括登録用 Excel ファイルの各シートの詳細な入力仕様は、2.3.2（2）1）～3）ならびに「一括登録項目一覧」を確認してください。

編集が完了した各一括登録用 Excel ファイル（01_歩道橋一括登録リスト_点検記録.xlsm、02_歩道橋一括登録リスト_第三者.xlsm、03_歩道橋一括登録リスト_データ記録.xlsm）は、必ず**拡張子を.xlsx に指定して保存**してください。拡張子の変更方法は 3.6 をご確認ください。

また、**拡張子を変換した後のファイル**は、一括登録時にエラーの原因となるため、**絶対に編集しない**でください。

出力時

点検記録 ID等の情報シート

管理番号	検査年月日	処理区分
P819999999999	20251001	更新

第三者 ID等の情報シート

管理番号	検査年月日	処理区分
（空白）	（空白）	（空白）

データ記録 ID等の情報シート

管理番号	検査年月日	処理区分
P819999999999	20251001	更新

✓ 出力した各一括登録用 Excel ファイルの ID 等の情報シートには、登録済の点検の情報が必ず記載されています。

✓ 出力対象の点検結果が H31 様式で登録されたものの場合は、R6 様式で引継ぐことが可能な項目のみが各シートに転記されます。また、一括登録の処理が完了すると、以降は R6 様式で管理することになります。

追加する年度以外に関する行を残したまま、異なる年度の点検を追加する場合

点検記録 ID等の情報シート

管理番号	検査年月日	処理区分
P819999999999	20251001	更新
P819999999999	20260909	追加

第三者 ID等の情報シート

管理番号	検査年月日	処理区分
（空白）	（空白）	（空白）

データ記録 ID等の情報シート

管理番号	検査年月日	処理区分
P819999999999	20251001	更新
P819999999999	20260909	追加

追加する年度以外に関する行を削除して、異なる年度の点検を追加する場合

点検記録 ID等の情報シート

管理番号	検査年月日	処理区分
P819999999999	20251001	追加

第三者 ID等の情報シート

管理番号	検査年月日	処理区分
（空白）	（空白）	（空白）

データ記録 ID等の情報シート

管理番号	検査年月日	処理区分
P819999999999	20251001	追加

✓ 追加する様式の点検情報を入力し、処理区分は「追加」としてください。

✓ ID 等の情報シートを含む全てのシートで、追加する年度以外に関する行は編集する必要はありません。編集した場合は、その内容で更新となります。
（上段：追加する年度以外に関する行を残す場合）

✓ 追加する年度以外に関する行は、様式から削除しても構いません。ただし削除する場合は ID 等の情報シートを含む全てのシートから追加する年度以外に関する行が削除されていない場合は、一括登録時にエラーとなります。
（下段：追加する年度以外に関する行を削除する場合）

図 3-1　異なる年度の点検を追加する場合の編集例

同じ年度の未登録の様式を追加する場合

点検記録 ID等の情報シート

管理番号	検査年月日	処理区分
P819999999999	20251001	更新

第三者 ID等の情報シート

管理番号	検査年月日	処理区分
P819999999999	20251001	追加

データ記録 ID等の情報シート

管理番号	検査年月日	処理区分
P819999999999	20251001	更新

✓ 追加する様式の点検情報を入力し、処理区分は「追加」としてください。

✓ 追加する様式以外に関するファイルは、ID 等の情報シートを含む全てのシートで編集する必要はありません。編集した場合は、その内容で更新となります。

図 3-2　同じ年度の未登録の様式を追加する場合の編集例

(4) 写真・図面フォルダの更新

出力される第 1 階層の写真・図面フォルダのフォルダ名は、「”管理番号”＋”-”＋”登録されている点検の年度”」になっているため、フォルダ名の管理番号が対象施設と同じものを選択・コピーしてコピーしたフォルダのフォルダ名の下 4 桁の”登録されている点検の年度”を”登録する点検の年度”へ変更してください。

例:2020 年度の点検結果が DB に登録されている当該施設(管理番号:P801234567890)の 2025 年度の点検結果を追加する場合
P801234567890-2020　⇒　P801234567890-2025

1 施設に対して複数年度の点検を登録する場合は、登録する点検の年度の数だけ写真・図面フォルダをコピーしてフォルダ名を修正してください。

出力される第 3 階層のシート毎のフォルダは、点検結果の登録状況や対応する要領の年度に関係なく必ず空の状態で出力されます。各一括登録用 Excel ファイルに記入した写真・図面ファイル名に対応するファイルを、対応するシート毎のフォルダに格納してください。また、登録する写真・図面ファイルが無く、フォルダが空の場合でもフォルダは削除しないでください。

(5) 一括登録用 zip ファイルの作成（zip 化）

Windows OS 搭載の標準機能等を使用して、第 1 階層のファイル、フォルダ一式を zip ファイル化してください。

zip 化する方法は 3.7 をご確認ください。

(6) 一括登録用 zip ファイルの登録

横断歩道橋カルテ等管理機能の一覧表示画面の[一括登録用 zip ファイル登録]ボタンを選択します。表示されるファイルエクスプローラーで一括登録用 zip ファイルを選択し、登録してください。

3.1.2　対象施設の当該年度以外の点検結果が DB に登録されていない場合

（1）　一括登録用 zip ファイルの出力

横断歩道橋カルテ等管理機能の検索画面で対象施設を検索し、[選択]欄にチェックを入れた後に[一括登録用 zip ファイル出力]ボタンを選択して一括登録用 zip ファイルを出力してください。

（2）　一括登録用 zip ファイルの解凍

Windows OS 搭載の標準機能等を使用して、出力した zip ファイルを解凍してください。

（3）　一括登録用 Excel ファイルの編集

2.3.2（2）1）～3）に記載のとおり、本一括登録機能では各一括登録用 Excel ファイルの ID 等の情報シートに記載される**処理区分の組合せによって登録可否を判断**します。

また、出力した各一括登録用 Excel ファイルの ID 等の情報シートには、管理番号、検査年月日、処理区分の 3 項目が予め記載されている場合があり、これは出力する施設の各定期点検記録様式の登録の有無により異なります。

以下に各定期点検記録様式の登録の有無に応じた代表的な処理の種類（ユースケース）と、各一括登録用 Excel ファイルの ID 等の情報シートに記載される管理番号、検査年月日、**処理区分の出力例及び編集例を次ページ以降に図解**します。

各一括登録用 Excel ファイルの各シートの詳細な入力仕様は、2.3.2（2）1）～3）ならびに「一括登録項目一覧」を確認してください。

編集が完了した各一括登録用 Excel ファイル（01_歩道橋一括登録リスト_点検記録.xlsm、02_歩道橋一括登録リスト_第三者.xlsm、03_歩道橋一括登録リスト_データ記録.xlsm）は、必ず**拡張子を.xlsx に指定して保存**してください。拡張子の変更方法は 3.6 をご確認ください。

また、**拡張子を変換した後のファイル**は、一括登録時にエラーの原因となるため、**絶対に編集しない**でください。

出力時

点検記録 ID等の情報シート

管理番号	検査年月日	処理区分
（空白）	（空白）	（空白）

第三者 ID等の情報シート

管理番号	検査年月日	処理区分
（空白）	（空白）	（空白）

データ記録 ID等の情報シート

管理番号	検査年月日	処理区分
（空白）	（空白）	（空白）

✓　各一括登録用 Excel ファイルの ID 等の情報シートは空欄で出力されます。

点検記録とデータ記録を同時に追加する場合

点検記録 ID等の情報シート

管理番号	検査年月日	処理区分
P819999999999	20260909	追加

第三者 ID等の情報シート

管理番号	検査年月日	処理区分
（空白）	（空白）	（空白）

データ記録 ID等の情報シート

管理番号	検査年月日	処理区分
P819999999999	20260909	追加

データ記録のみを追加する場合

点検記録 ID等の情報シート

管理番号	検査年月日	処理区分
（空白）	（空白）	（空白）

第三者 ID等の情報シート

管理番号	検査年月日	処理区分
（空白）	（空白）	（空白）

データ記録 ID等の情報シート

管理番号	検査年月日	処理区分
P819999999999	20251001	追加

第三者を追加する場合

点検記録 ID等の情報シート

管理番号	検査年月日	処理区分
P819999999999	20251001	追加

第三者 ID等の情報シート

管理番号	検査年月日	処理区分
P819999999999	20251001	追加

データ記録 ID等の情報シート

管理番号	検査年月日	処理区分
（空白）	（空白）	（空白）

✓　登録する様式の点検情報を入力し、処理区分は「追加」としてください。

✓　点検記録・データ記録はいずれかが必要項目を満たしていれば、もう一方のファイルは対象施設の行が無くても登録可能です。

✓　点検結果に紐づかない第三者のみの登録はできません。第三者は点検記録・データ記録のいずれか又は両方とセットで登録してください。

図 3-3　対象施設の当該年度以外の点検結果が DB に登録されていない場合の編集例

(4) 写真・図面フォルダの更新

出力される第 1 階層の写真・図面フォルダのフォルダ名は、「”管理番号”＋”-”＋”操作時点の年度”」になっているため、フォルダ名の管理番号が対象施設と同じものを選択してフォルダ名の下 4 桁の”操作時点の年度”を”登録する点検の年度”へ変更してください。

例：点検結果が DB に登録されていない当該施設（管理番号：P801234567890）
の 2024 年度の点検結果を 2025 年度に追加する場合
P801234567890-2025　⇒　P801234567890-2024

1 施設に対して複数年度の点検を登録する場合は、登録する点検の年度の数だけ写真・図面フォルダをコピーしてフォルダ名を修正してください。

出力される第 3 階層のシート毎のフォルダは、必ず空の状態で出力されます。各一括登録用 Excel ファイルに記入した写真・図面ファイル名に対応するファイルを、対応するシート毎のフォルダに格納してください。また、登録する写真・図面ファイルが無く、フォルダが空の場合でもフォルダは削除しないでください。

(5) 一括登録用 zip ファイルの作成（zip 化）

Windows OS 搭載の標準機能等を使用して、第 1 階層のファイル、フォルダ一式を zip ファイル化してください。

zip 化する方法は 3.7 をご確認ください。

(6) 一括登録用 zip ファイルの登録

横断歩道橋カルテ等管理機能の一覧表示画面の[一括登録用 zip ファイル登録]ボタンを選択します。表示されるファイルエクスプローラーで一括登録用 zip ファイルを選択し、登録してください。

3.2　DB に登録済の点検結果の更新方法

（1）　一括登録用 zip ファイルの出力

横断歩道橋カルテ等管理機能の検索画面で対象施設を検索し、[選択]欄にチェックを入れた後に[一括登録用 zip ファイル出力]ボタンを選択して一括登録用 zip ファイルを出力してください。

※一括登録用 zip ファイルは、対象施設の登録済の点検結果のうち**最新年度のものを対象に作成**されます。

（2）　一括登録用 zip ファイルの解凍

Windows OS 搭載の標準機能等を使用して、出力した zip ファイルを解凍してください。

（3）　一括登録用 Excel ファイルの編集

2.3.2（2）1）～3）に記載のとおり、本一括登録機能では各一括登録用 Excel ファイルの ID 等の情報シートに記載される**処理区分の組合せによって登録可否を判断**します。

また、出力した各一括登録用 Excel ファイルの ID 等の情報シートには、管理番号、検査年月日、処理区分の 3 項目が予め記載されている場合があり、これは出力する施設の各定期点検記録様式の登録の有無により異なります。

以下に各定期点検記録様式の登録の有無に応じた代表的な処理の種類（ユースケース）と、各一括登録用 Excel ファイルの ID 等の情報シートに記載される管理番号、検査年月日、**処理区分の出力例及び編集例を次ページ以降に図解**します。

各一括登録用 Excel ファイルの各シートの詳細な入力仕様は、2.3.2（2）1）～3）ならびに「一括登録項目一覧」を確認してください。

編集が完了した各一括登録用 Excel ファイル（01_歩道橋一括登録リスト_点検記録.xlsm、02_歩道橋一括登録リスト_第三者.xlsm、03_歩道橋一括登録リスト_データ記録.xlsm）は、必ず**拡張子を.xlsx に指定して保存**してください。拡張子の変更方法は 3.6 をご確認ください。

また、**拡張子を変換した後のファイル**は、一括登録時にエラーの原因となるため、**絶対に編集しない**でください。

出力時

点検記録 ID等の情報シート

管理番号	検査年月日	処理区分
P819999999999	20251001	更新

第三者 ID等の情報シート

管理番号	検査年月日	処理区分
（空白）	（空白）	（空白）

データ記録 ID等の情報シート

管理番号	検査年月日	処理区分
P819999999999	20251001	更新

✓ 出力した各一括登録用 Excel ファイルの ID 等の情報シートには、登録済の点検の情報が必ず記載されています。

✓ 出力対象の点検結果が H31 様式で登録されたものの場合は、R6 様式で引継ぐことが可能な項目のみが各シートに転記されます。また、一括登録の処理が完了すると、以降は R6 様式で管理することになります。

検査年月日が変わらない場合

点検記録 ID等の情報シート

管理番号	検査年月日	処理区分
P819999999999	20251001	更新

第三者 ID等の情報シート

管理番号	検査年月日	処理区分
（空白）	（空白）	（空白）

データ記録 ID等の情報シート

管理番号	検査年月日	処理区分
P819999999999	20251001	更新

✓ 検査年月日が変わらない場合は、ID 等の情報シートの編集は不要です。処理区分は「更新」のまま、編集が必要なシートの対象項目のみを編集してください。

検査年月日は変わるが年度が変わらない場合

点検記録 ID等の情報シート

管理番号	検査年月日	処理区分
P819999999999	20260211	更新

第三者 ID等の情報シート

管理番号	検査年月日	処理区分
（空白）	（空白）	（空白）

データ記録 ID等の情報シート

管理番号	検査年月日	処理区分
P819999999999	20260211	更新

✓ 検査年月日は変わるが年度が変わらない場合は、処理区分は「更新」のまま、ID 等の情報シートを含む全てのシートの検査年月日を修正してください。

図 3-4　検査年月日の年度が変わらない場合の編集例

検査年月日の年度が変わる場合

点検記録 ID等の情報シート

管理番号	検査年月日	処理区分
P819999999999	20251001	削除
P819999999999	20261001	追加

第三者 ID等の情報シート

管理番号	検査年月日	処理区分
（空白）	（空白）	（空白）

データ記録 ID等の情報シート

管理番号	検査年月日	処理区分
P819999999999	20251001	削除
P819999999999	20261001	追加

- ✓ 検査年月日の年度が変わる場合は、処理区分「更新」では修正できません。
- ✓ 間違った検査年月日の行をコピーして下方に貼り付け、上段（元の行）の処理区分を「削除」とし、下段（コピーした行）の処理区分を「追加」とした上で、下段の ID 等の情報シートを含む全てのシートの検査年月日を修正してください。
- ✓ 一括登録はシートの上段から下段に向けて処理を実行するため、入力順序は必ず「削除する記録」、「追加する記録」の順としてください。

図 3-5　検査年月日の年度が変わる場合の編集例

(4) 写真・図面フォルダの更新

写真・図面ファイルを同名で別のファイルに差替える場合は、対応するシート毎のフォルダに差替える写真・図面ファイルを格納してください。

各一括登録用 Excel ファイルに記入された写真・図面ファイルのファイル名を更新する場合は、対応するシート毎のフォルダにファイル名を更新後のファイルを格納してください。

ファイルの差替えやファイル名の変更を行わない写真・図面ファイルは、フォルダへの再度の格納は不要です。

また、登録する写真・図面ファイルが無く、**フォルダが空の場合でもフォルダは削除しない**でください。

(5) 一括登録用 zip ファイルの作成（zip 化）

Windows OS 搭載の標準機能等を使用して、第 1 階層のファイル、フォルダ一式を zip ファイル化してください。

zip 化する方法は 3.7 をご確認ください。

(6) 一括登録用 zip ファイルの登録

横断歩道橋カルテ等管理機能の一覧表示画面の[一括登録用 zip ファイル登録]ボタンを選択します。表示されるファイルエクスプローラーで一括登録用 zip ファイルを選択し、登録してください。

3.3　DB に登録済の点検結果の削除方法

（1）　一括登録用 zip ファイルの出力

横断歩道橋カルテ等管理機能の検索画面で対象施設を検索し、[選択]欄にチェックを入れた後に[一括登録用 zip ファイル出力]ボタンを選択して一括登録用 zip ファイルを出力してください。

（2）　一括登録用 zip ファイルの解凍

Windows OS 搭載の標準機能等を使用して、出力した zip ファイルを解凍してください。

（3）　一括登録用 Excel ファイルの編集

2.3.2（2）1）～3）に記載のとおり、本一括登録機能では各一括登録用 Excel ファイルの ID 等の情報シートに記載される**処理区分の組合せによって登録可否を判断**します。

また、出力した各一括登録用 Excel ファイルの ID 等の情報シートには、管理番号、検査年月日、処理区分の 3 項目が予め記載されている場合があり、これは出力する施設の各定期点検記録様式の登録の有無により異なります。

以下に各定期点検記録様式の登録の有無に応じた代表的な処理の種類（ユースケース）と、各一括登録用 Excel ファイルの ID 等の情報シートに記載される管理番号、検査年月日、**処理区分の出力例及び編集例を次ページ以降に図解**します。

各一括登録用 Excel ファイルの各シートの詳細な入力仕様は、2.3.2（2）1）～3）ならびに「一括登録項目一覧」を確認してください。

編集が完了した各一括登録用 Excel ファイル（01_歩道橋一括登録リスト_点検記録.xlsm、02_歩道橋一括登録リスト_第三者.xlsm、03_歩道橋一括登録リスト_データ記録.xlsm）は、必ず**拡張子を.xlsx に指定して保存**してください。拡張子の変更方法は 3.6 をご確認ください。

また、**拡張子を変換した後のファイル**は、一括登録時にエラーの原因となるため、**絶対に編集しない**でください。

出力時

点検記録 ID等の情報シート

管理番号	検査年月日	処理区分
P819999999999	20251001	更新

第三者 ID等の情報シート

管理番号	検査年月日	処理区分
（空白）	（空白）	（空白）

データ記録 ID等の情報シート

管理番号	検査年月日	処理区分
P819999999999	20251001	更新

✓ 出力した各一括登録用 Excel ファイルの ID 等の情報シートには、登録済の点検の情報が必ず記載されています。

登録済の様式をすべて削除する場合

点検記録 ID等の情報シート

管理番号	検査年月日	処理区分
P819999999999	20251001	削除

第三者 ID等の情報シート

管理番号	検査年月日	処理区分
P819999999999	20251001	削除

データ記録 ID等の情報シート

管理番号	検査年月日	処理区分
P819999999999	20251001	削除

✓ ３様式の処理区分が「削除」で一致していなければ削除はできません。そのため DB に登録されていない様式も含めて処理区分は「削除」としてください。

✓ 施設そのものを削除する場合は、Web 個別登録機能より削除してください。

登録済の様式のうち、特定の様式のみを削除する場合

点検記録 ID等の情報シート

管理番号	検査年月日	処理区分
P819999999999	20251001	削除
P819999999999	20251001	追加

第三者 ID等の情報シート

管理番号	検査年月日	処理区分
P819999999999	20251001	削除

データ記録 ID等の情報シート

管理番号	検査年月日	処理区分
P819999999999	20251001	削除

✓ 特定の様式のみを削除することはできません。

✓ ３様式をすべて削除してから残したい様式を再登録してください。そのため残したい様式の対象施設の行はコピーして下方に貼り付け、上段（元の行）の処理区分を「削除」とし、下段（コピーした行）の処理区分を「追加」としてください。

✓ 点検結果に紐づかない第三者のみの登録はできません。点検記録・データ記録のいずれか又は両方とセットで登録してください。

図 3-6　DB に登録済の点検結果を削除する場合の編集例

(4) 写真・図面フォルダの更新

出力される第 3 階層のシート毎のフォルダは、点検結果の登録状況や対応する要領の年度に関係なく**必ず空の状態で出力**されるため、点検結果の削除にあたっては写真・図面フォルダの**更新は不要**です。

第 1 階層から第 3 階層の各フォルダは削除しないでください。

(5) 一括登録用 zip ファイルの作成（zip 化）

Windows OS 搭載の標準機能等を使用して、第 1 階層のファイル、フォルダ一式を zip ファイル化してください。

zip 化する方法は 3.7 をご確認ください。

(6) 一括登録用 zip ファイルの登録

横断歩道橋カルテ等管理機能の一覧表示画面の[一括登録用 zip ファイル登録]ボタンを選択します。表示されるファイルエクスプローラーで一括登録用 zip ファイルを選択し、登録してください。

3.4　入力禁止文字

フォルダ名、ファイル名には表 3-1 に示す文字は使用できません。

表 3-1　禁止文字

文字	文字名
¥	円記号
/	スラッシュ
:	コロン
*	アスタリスク
?	クエスチョンマーク、疑問符
"	ダブルクォーテーション
<>	不等号
|	縦棒
#	シャープ
&	アンド
'	アポストロフィー
＋	プラス

3.5　出力した一括登録用 Excel ファイルのマクロを有効化する方法

一括登録用 Excel ファイルのマクロが有効になっていない場合は、プロパティの「全般」タブのセキュリティの[許可する]にチェックを入れた後に[適用]を選択してください。

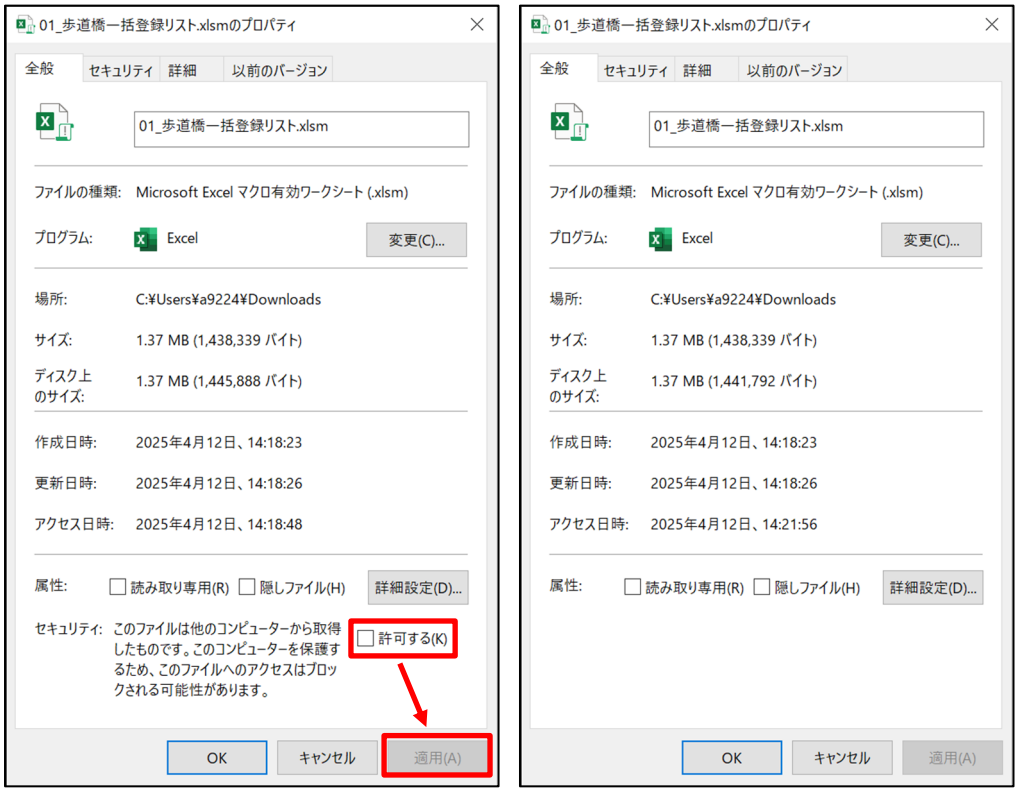

図 3-7　マクロの有効化（左：有効化前　右：有効化後）

3.6　Excel ファイルの拡張子を変更して保存する方法

① [ファイル]を選択します。

② ［名前を付けて保存］を選択します。

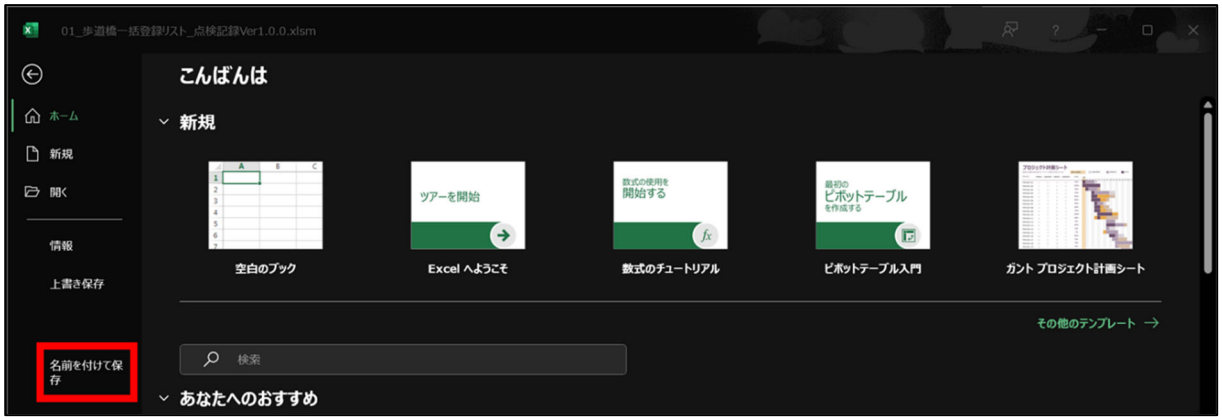

③ Excel ブック（*.xlsx）を選択します。

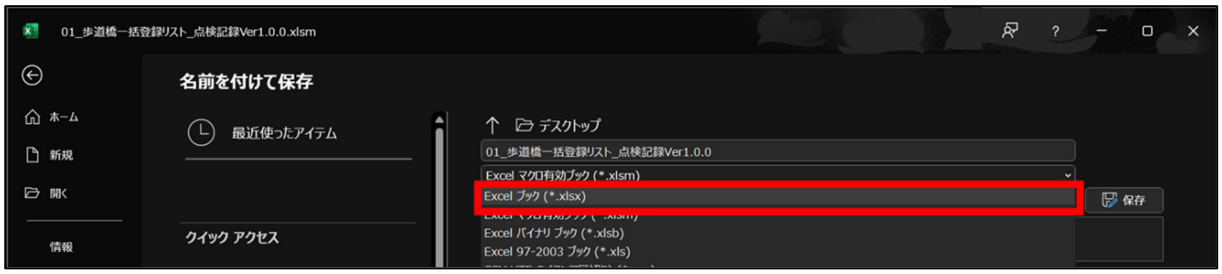

④ ［保存］を選択します。

⑤　［保存(S)］を選択します。

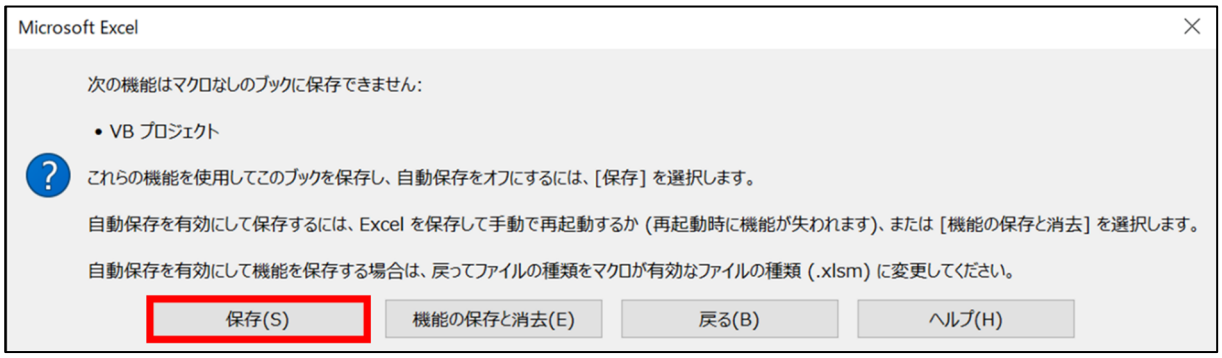

⑥　Excel ファイルの拡張子を変更して保存する方法は以上です。

3.7　一括登録用 zip ファイルを作成（zip 化）する方法

一括登録用 Excel ファイルと写真・図面フォルダをまとめて選択します。

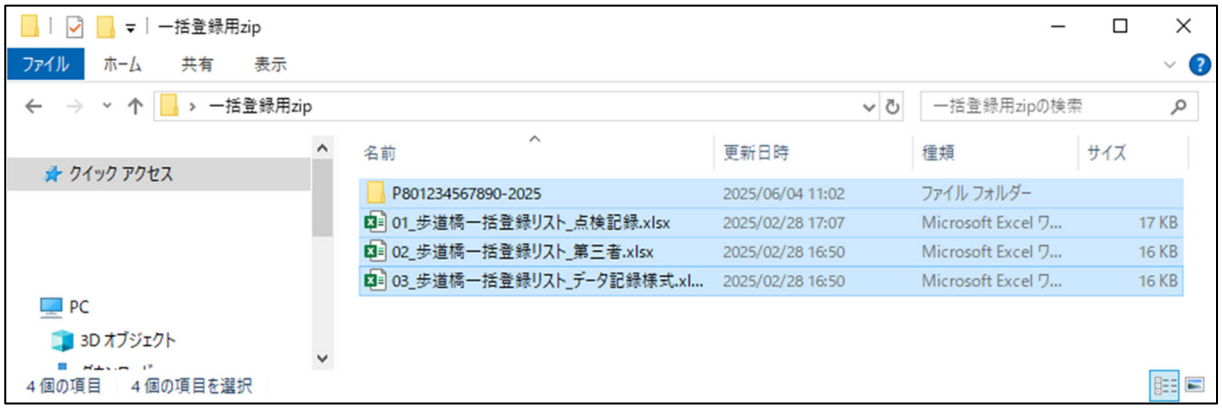

右クリック ＞ 送る（N） ＞ 圧縮（zip 形式）フォルダーを選択します。

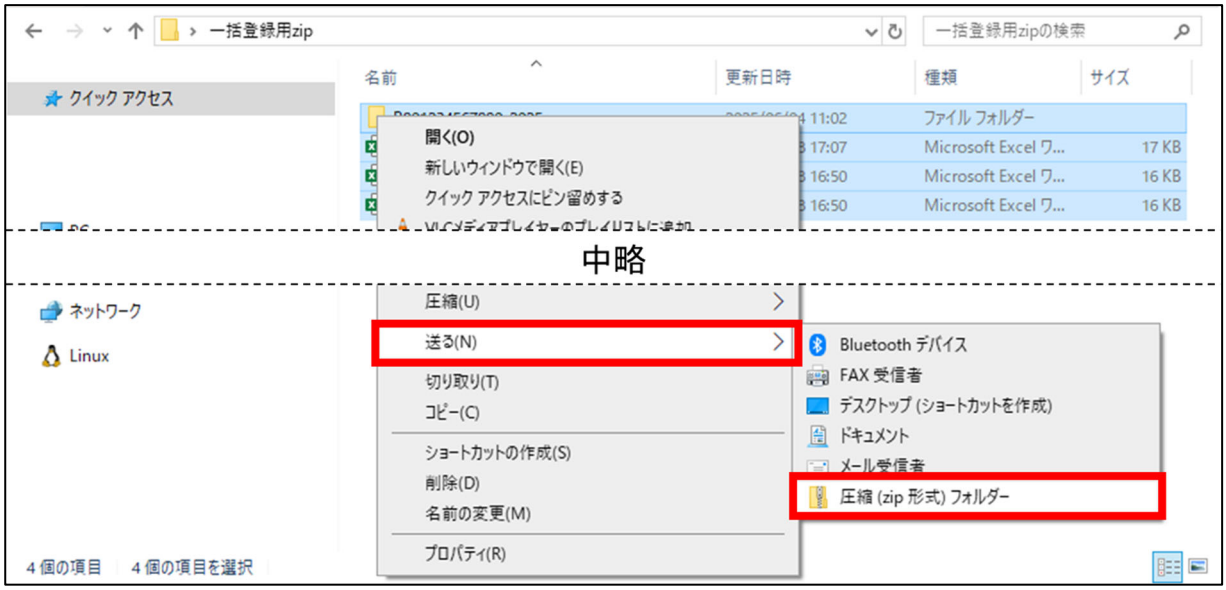

一括登録用 zip ファイルが作成されます。必要に応じてファイル名を変更してください。