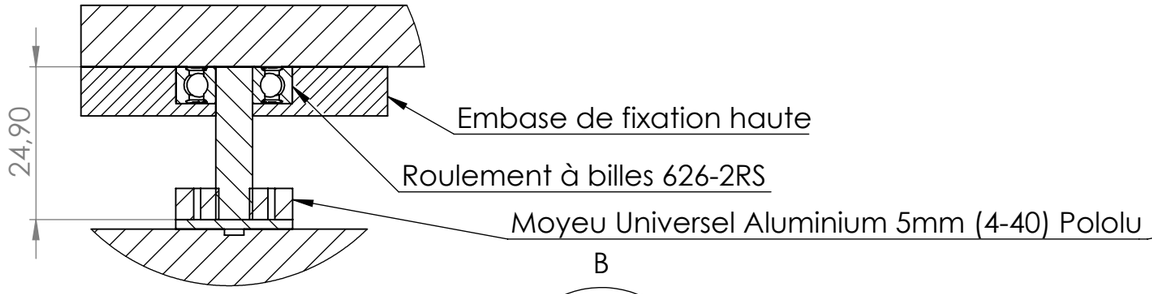

DÉTAIL B
ECHELLE 1 : 1

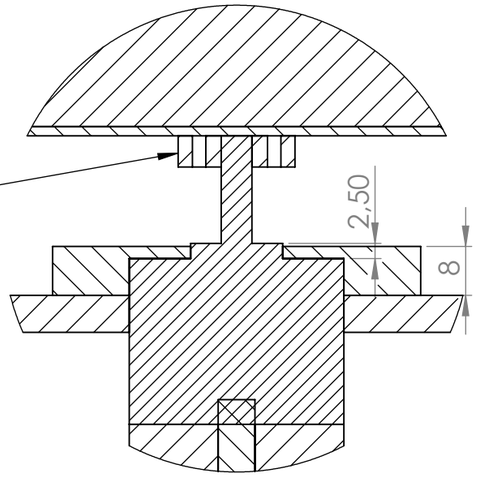

DÉTAIL C
ECHELLE 1 : 1

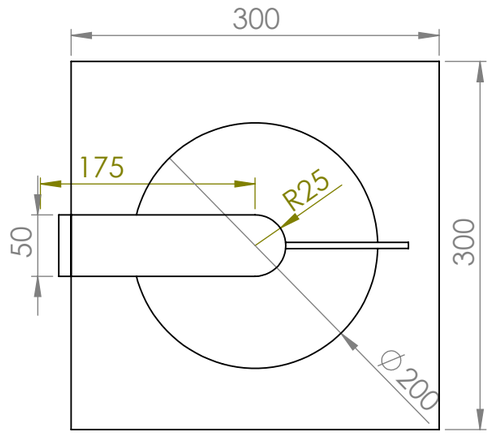

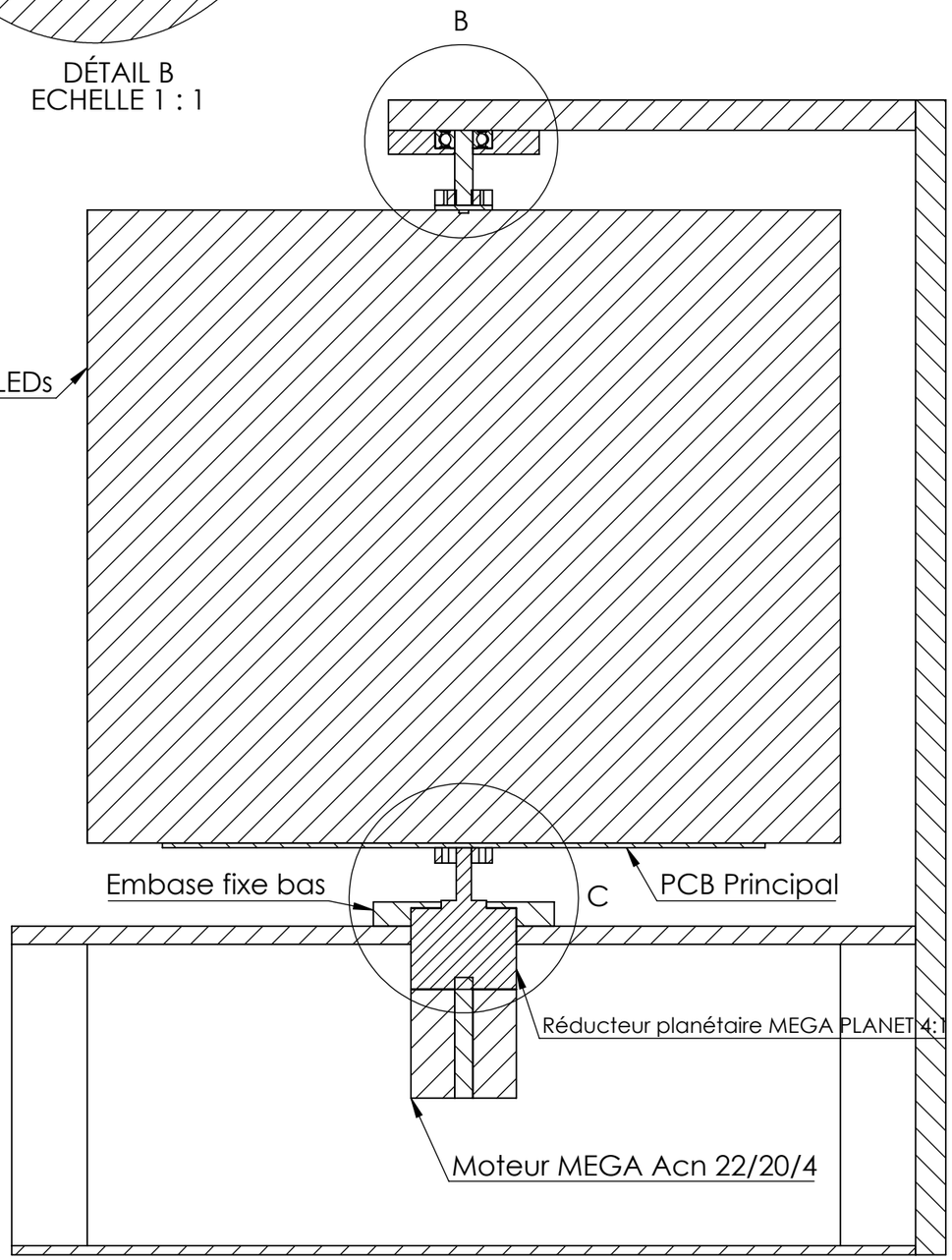

COUPE A-A
ECHELLE 1 : 2

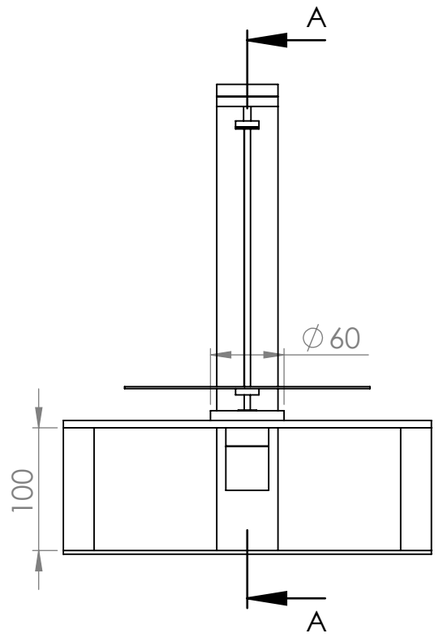

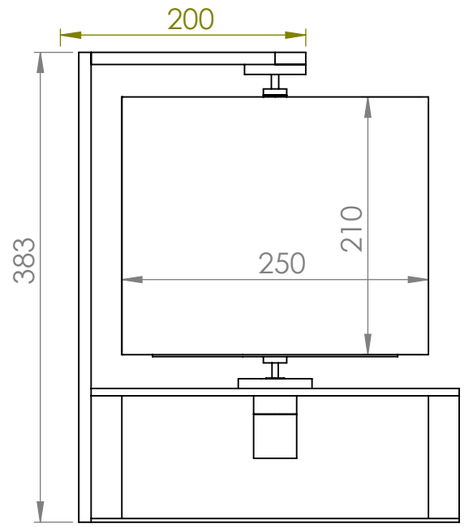

SAUF INDICATION CONTRAIRE: LES COTES SONT EN MILLIMETRES ETAT DE SURFACE: OC TOLERANCES: LINEAIRES: 0.1 mm ANGULAIRES: 0.5°	FINITION: Aucune			CASSER LES ANGLES VIFS	NE PAS CHANGER L'ECHELLE / REVISION 2.0
					Matériaux : AU6G : 300x300x10 mm (2pcs), 40x10x1000 mm, 50x10x1000 mm, Diam. 25x1000 mm Stub : Diam. 5x250 mm
	NOM	SIGNATURE	DATE		TITRE: Plans de construction
AUTEUR	Clément Decoodt		2017-11-14		
VERIF.					
APPR.					
FAB.					
QUAL.				MATERIAU: AU6G	No. DE PLAN SpiROSE A3
				MASSE:	ECHELLE:1:5 FEUILLE 1 SUR 1