【도면】

【도 1】

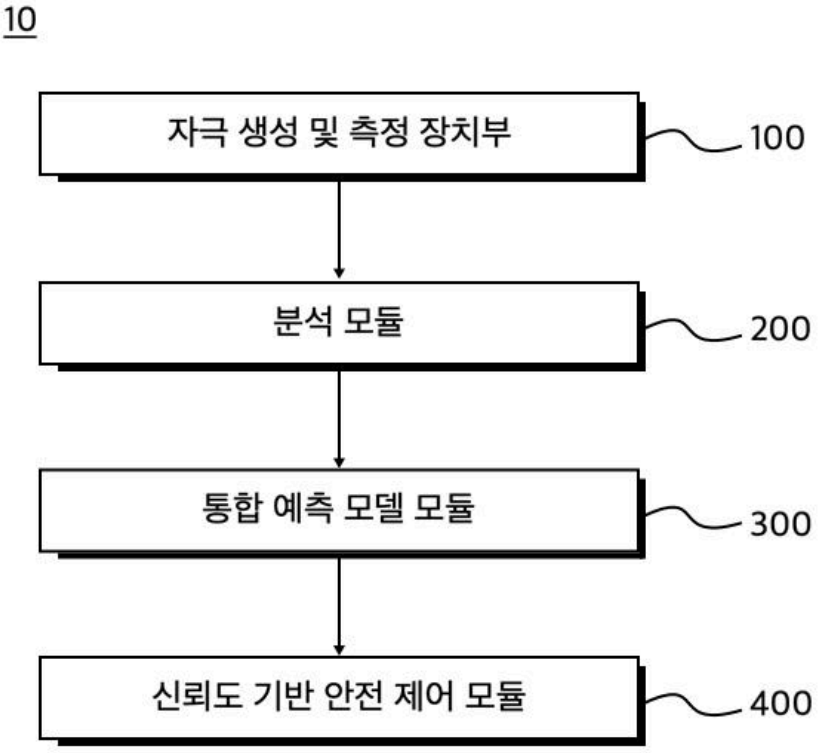

【도 2】

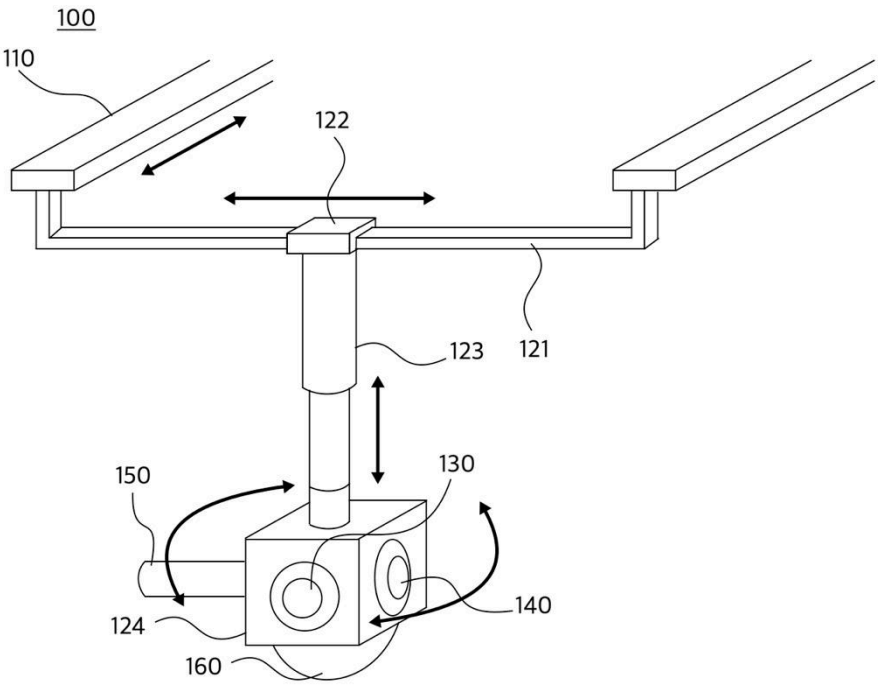

【도 3】

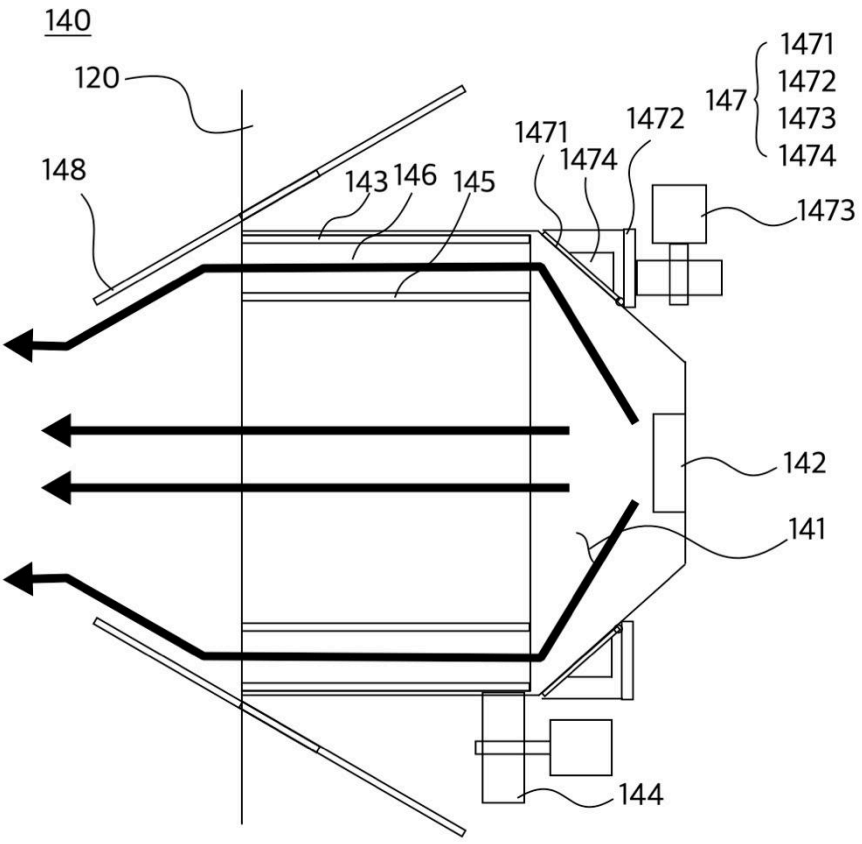
140
120
148
143
146
145
1471
1474
1472
147
1471
1472
1473
1474
1473
142
141
144

【도 4】

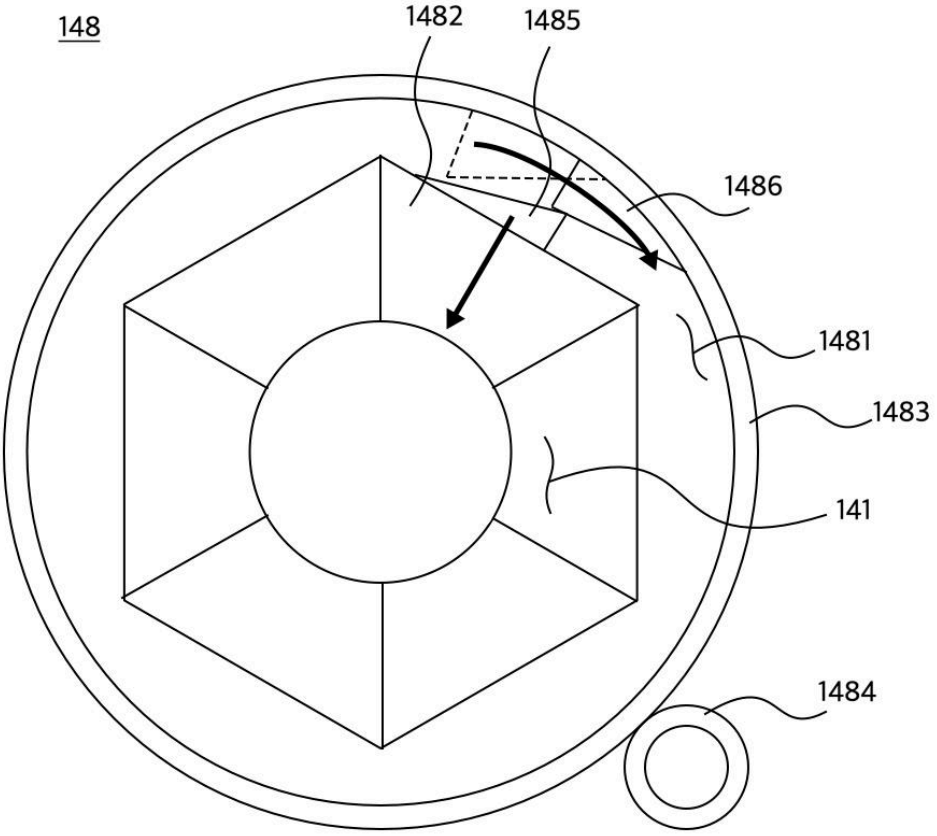

【도 5】

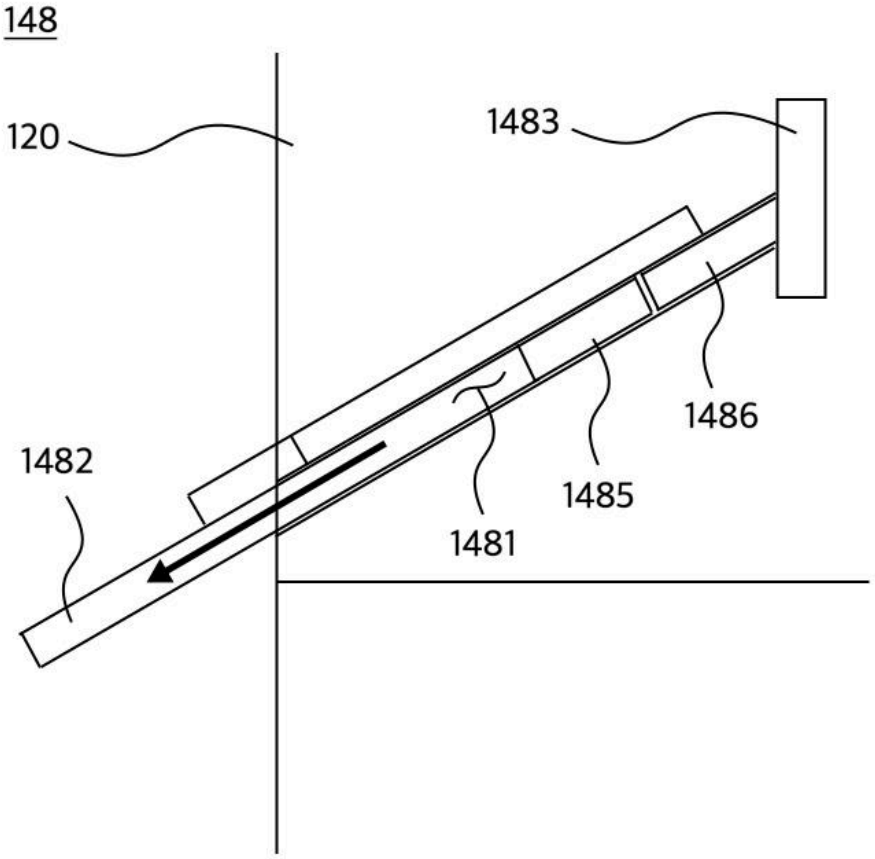

【도 6】

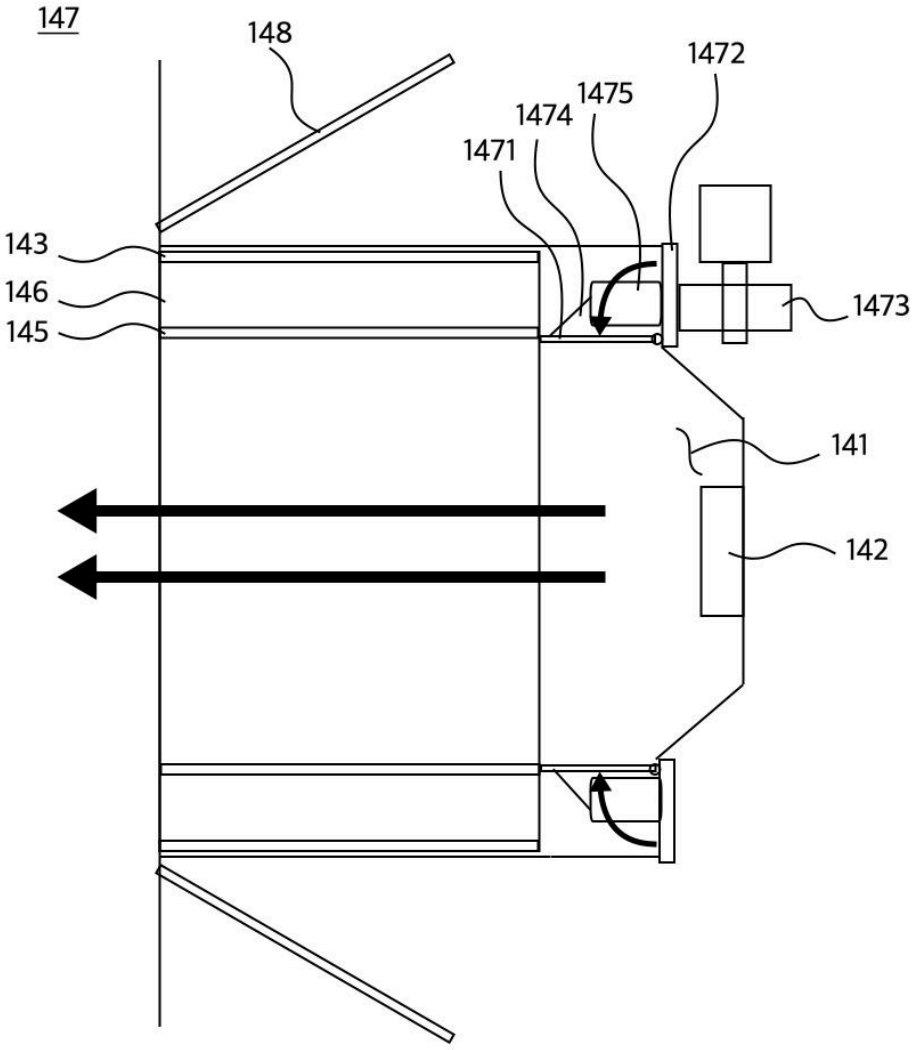

【도 7】

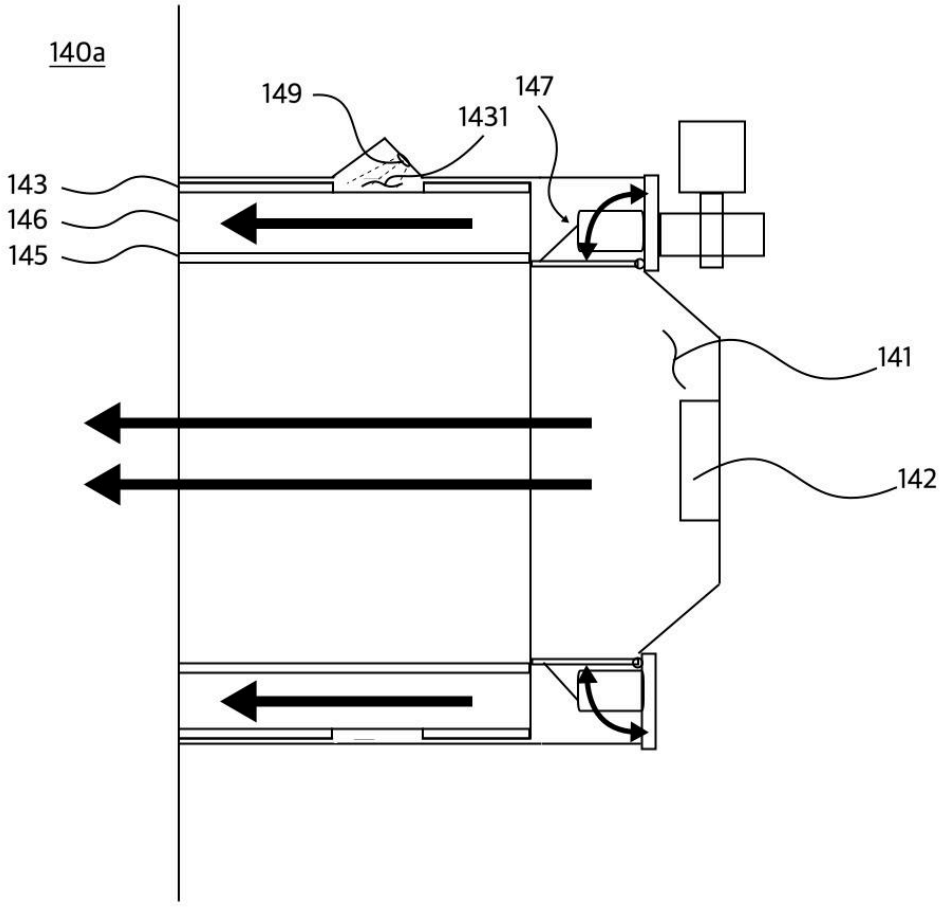

【도 8】

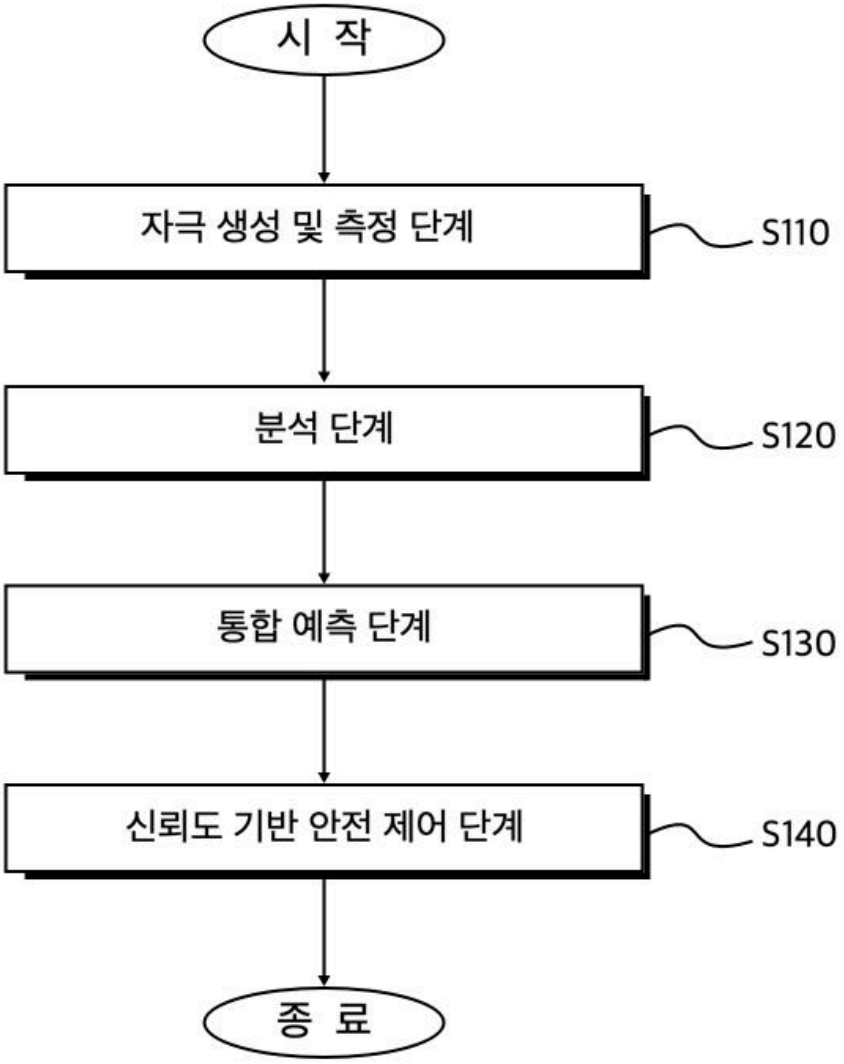
시 작
자극 생성 및 측정 단계
S110
분석 단계
S120
통합 예측 단계
S130
신뢰도 기반 안전 제어 단계
S140
종 료