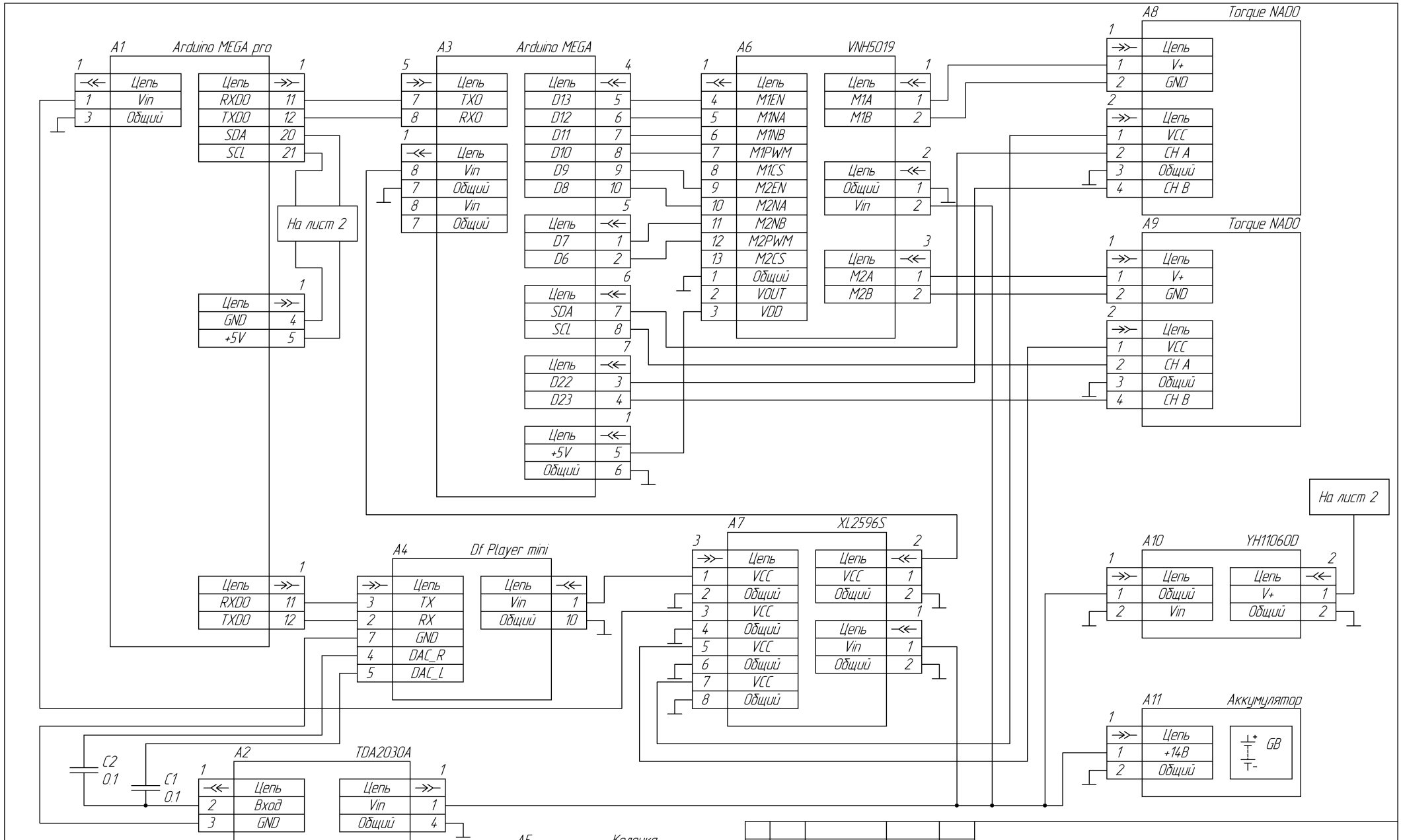

Изм	Лист	№ докум.	Подпись	Дата
Разраб.		Тарасов		19.03
Проверил				
Т.контр.				
Н.контр.				
Утв.				

Лит.	Масса	Масштаб
Лист 1	Листов	

Копировал

Формат А3