| 規制番号　名称 | 01-0387 | 基町小学校前 | | 運　用 | 2014年1月30日 | 製造番号 | TV1828 |
|---|---|---|---|---|---|---|---|
| 制御機機種 | 交通信号制御機 | ＬＴＣ－ＡＲ４１ | | 開始日時 | 23時05分 ～ | 製造年月 | 2014年1月 |
| 署別　広島中央 | 警交仕規第1012号 | メーカー | ㈱京三製作所 | | | 施工会社 | ㈱京三製作所 |
| 付加機能 | ＵＤ－ＴＴＲ | | | | | | |

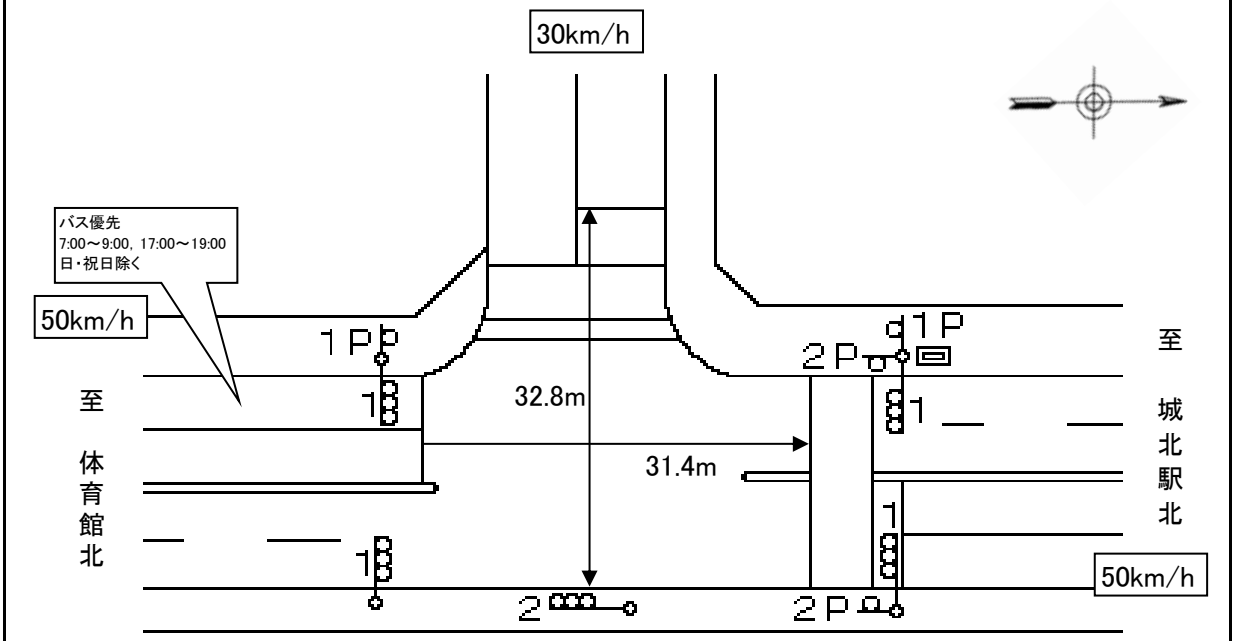


ステータス機能
S3:閃光

| ステップ番号 | 1 | 2 | 3 | 4 | 5 | 6 | 7 | 8 | 9 | 10 | 11 | 12 | 13 | 14 | 15 | 16 | 17 | 18 | 19 | 20 |
|---|---|---|---|---|---|---|---|---|---|---|---|---|---|---|---|---|---|---|---|---|
| ステップ名称 | 1PG | 1PW | 1G | 1Y | 1R | 2PG | 2PW | 2G | 2Y | 2R | | | | | | | | | | |

流動図

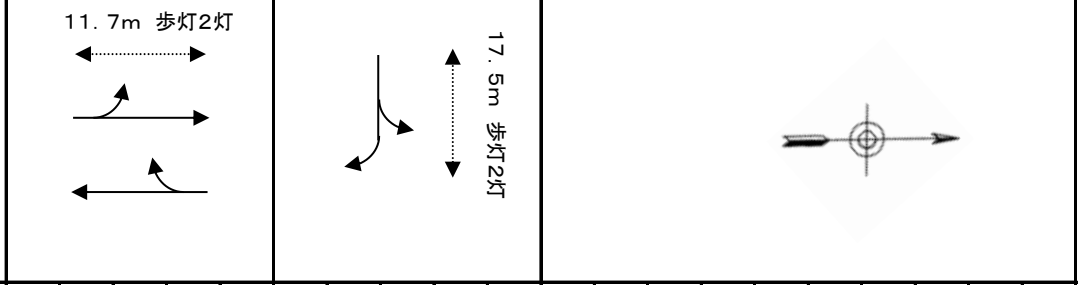


| | | | | | | | | | | | | | | | | | | | | |
|---|---|---|---|---|---|---|---|---|---|---|---|---|---|---|---|---|---|---|---|---|
| １Ｐ　［1P］ | | ▮▮▮▮ | | | | | | | | | | | | | | | | | | |
| １　［1V］ | | | | ∿∿ | | | | | | | | | | | | | | | | |
| ２Ｐ　［2P］ | | | | | | | ▮▮▮▮ | | | | | | | | | | | | | |
| ２　［2V］ | | | | | | | | | ∿∿ | | | | | | | | | | | |
| 最終指定 | | | | | ○ | | | | | ○ | | | | | | | | | | |
| 可変指定 | ○ | | | | | ○ | | | | | | | | | | | | | | |
| 保安秒時　~~140秒~~ | 86 | 10 | 4 | 3 | 2 | 17 | 10 | 3 | 3 | 2 | | | | | | | | | | |
| 最長時間(秒) | 110 | 110 | 110 | 10 | 10 | 110 | 110 | 110 | 10 | 10 | | | | | | | | | | |
| 最短時間(秒) | 6 | 0.95 | 0.95 | 0.95 | 0.95 | 6 | 0.95 | 0.95 | 0.95 | 0.95 | | | | | | | | | | |
| AB連動出力 | A | B | B | B | B | B | A | A | A | A | | | | | | | | | | |

| 規制番号 名称 | 1-0387 基町小学校前 | 運 用 | H. 年 月 日 | 製造番号 | 3L0058 |
|---|---|---|---|---|---|
| 管制番号 名称 | 01-0387 基町小学校前 （U集中） | 開始日時 | 時 分 ～ | 製造年月 | 平成 5年11月 |

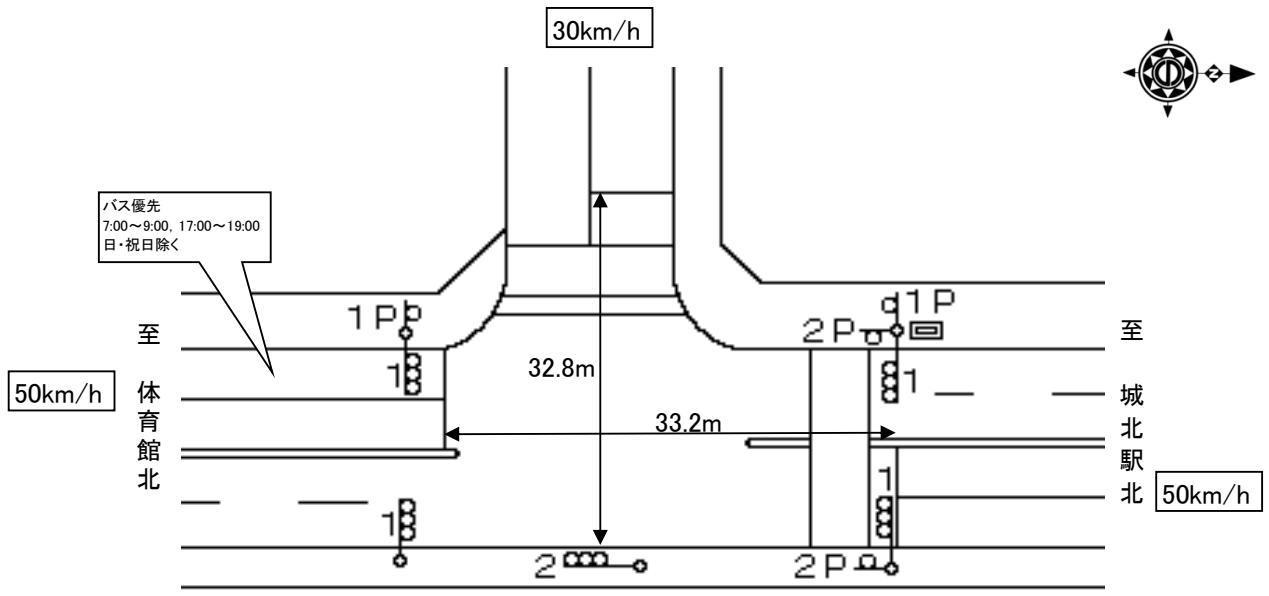


付加機能
歩行者感応
ステータス機能
S3:半感応

| ステップ番号 | 1 | 2 | 3 | 4 | 5 | 6 | 7 | 8 | 9 | 10 | 11 | 12 | 13 | 14 | 15 | 16 | 17 | 18 | 19 | 20 |
|---|---|---|---|---|---|---|---|---|---|---|---|---|---|---|---|---|---|---|---|---|
| ステップ名称 | 1PG | 1PW | 1 G | 1 Y | 1 R | 2PG | 2PW | 2 G | 2 Y | 2 R | | | | | | | | | | |

流動図

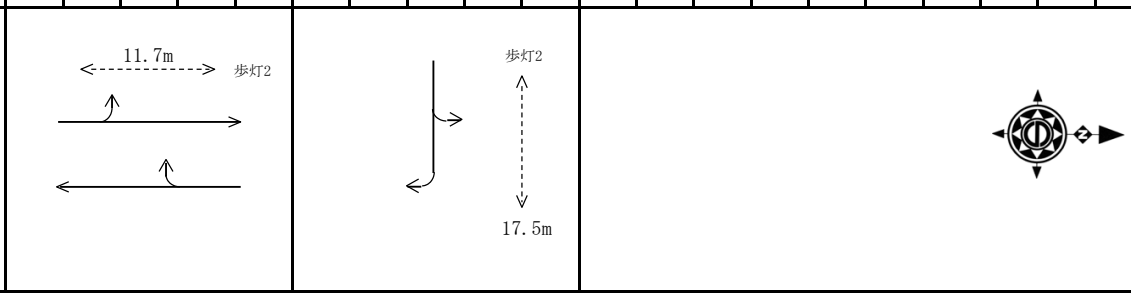


| | | | | | | | | | | | | | | | | | | | | |
|---|---|---|---|---|---|---|---|---|---|---|---|---|---|---|---|---|---|---|---|---|
| 1P [ 1P ] | | | | | | | | | | | | | | | | | | | | |
| 1 [ 1V ] | | | | | | | | | | | | | | | | | | | | |
| 2P [ 2P ] | | | | | | | | | | | | | | | | | | | | |
| 2 [ 2V ] | | | | | | | | | | | | | | | | | | | | |
| ステップ機能 | 歩行者 | | | | | 歩行者 | | | | | | | | | | | | | | |
| 短縮秒数 | | | | | | 2 | | | | | | | | | | | | | | |
| 延長秒数 | | | | | | 3 | | | | | | | | | | | | | | |
| 最終指定 | | | | | ○ | | | | | ○ | | | | | | | | | | |
| 可変指定 | ○ | | | | | ○ | | | | | | | | | | | | | | |
| 安全必要秒時 | 12 | 5 | 22 | 3 | 2 | 18 | 6 | 2 | 3 | 4 | | | | | | | | | | |
| 定周期（ ~~120秒~~ ） | 79 | 5 | 2 | 3 | 2 | 16 | 6 | 2 | 3 | 2 | | | | | | | | | | |
| 保安秒時（ ~~140秒~~ ） | 86 | 10 | 4 | 3 | 2 | 17 | 10 | 3 | 3 | 2 | | | | | | | | | | |
| 最長時間(秒) | 110 | 110 | 110 | 10 | 10 | 110 | 110 | 110 | 10 | 10 | | | | | | | | | | |
| 最短時間(秒) | 6 | 0.95 | 0.95 | 0.95 | 0.95 | 6 | 0.95 | 0.95 | 0.95 | 0.95 | | | | | | | | | | |
| AB連動出力 | A | B | B | B | B | B | A | A | A | A | | | | | | | | | | |