規制番号 名称	01-0673 中島町	運 用	2011年2月28日	製造番号	100664
管制番号 名称	10673 中島町 (UC形)	開始日時	11時52分 ～	製造年月	2011年1月
				メーカー	住友電気工業㈱

Int111

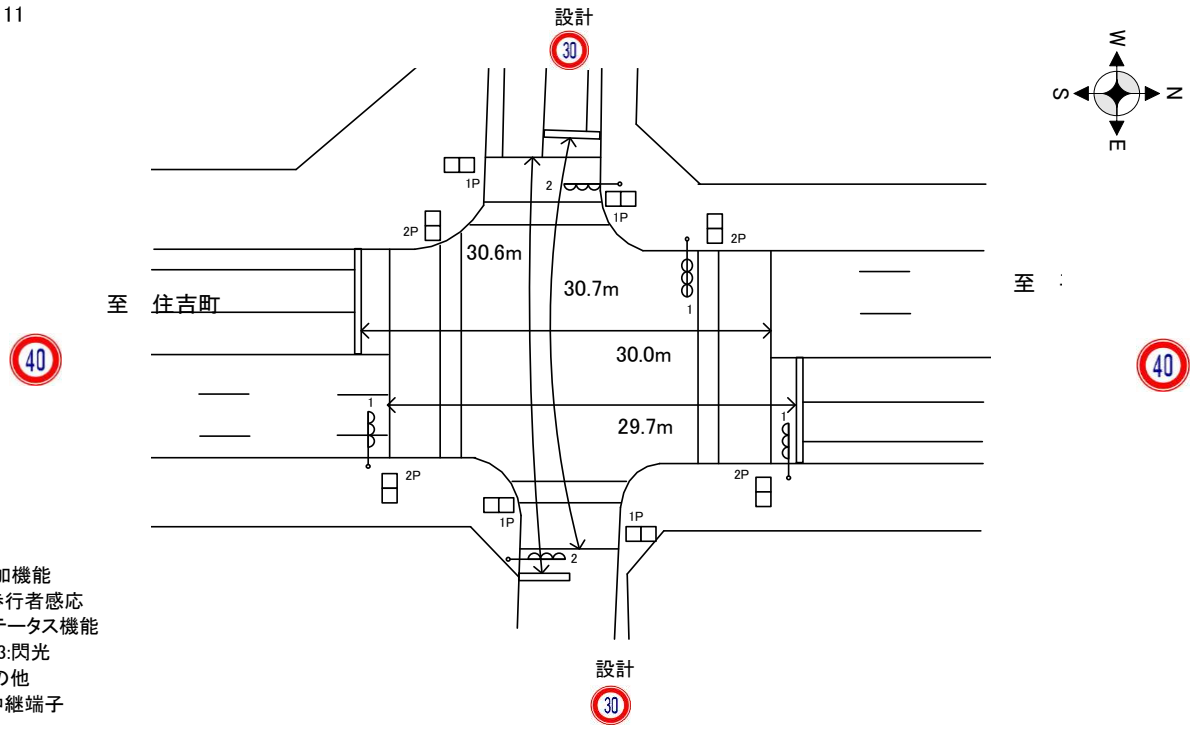

付加機能
歩行者感応
ステータス機能
S3:閃光
その他
中継端子

ステップ番号	1	2	3	4	5*	6	7	8	9	10*	11	12	13	14	15	16	17	18	19	20
ステップ名称	1PG	1PW	1 G	1 Y	1 R	2PG	2PW	2 G	2 Y	2 R										

流動図

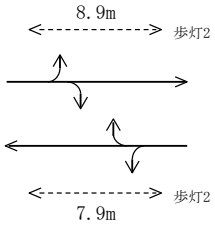

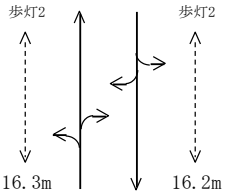

	1	2	3	4	5*	6	7	8	9	10*	11	12	13	14	15	16	17	18	19	20
1P [1P]																				
1 [1V]																				
2P [2P]																				
2 [2V]																				
PU	109					109														
PL (54秒)	9	5	2	3	3	17	6	2	3	4										
歩行者感応	補正					感応														
短縮秒数						5														
保安秒時(####)	59	5	2	3	3	23	6	2	3	4										
最長時間(秒)	110	110	110	10	10	110	110	110	10	10										
最短時間(秒)	6	0.95	0.95	0.95	0.95	6	0.95	0.95	0.95	0.95										
AB連動出力	A	B	B	B	B	B	A	A	A	A										

規制番号 名称	10673 中島町	運 用	H. 年 月 日	製造番号	0M1489
				製造年月	平成 2年12月
管制番号 名称	10673 中島町 （A集中）	開始日時	時 分 ～	メーカー	松下電器産業㈱

Int111

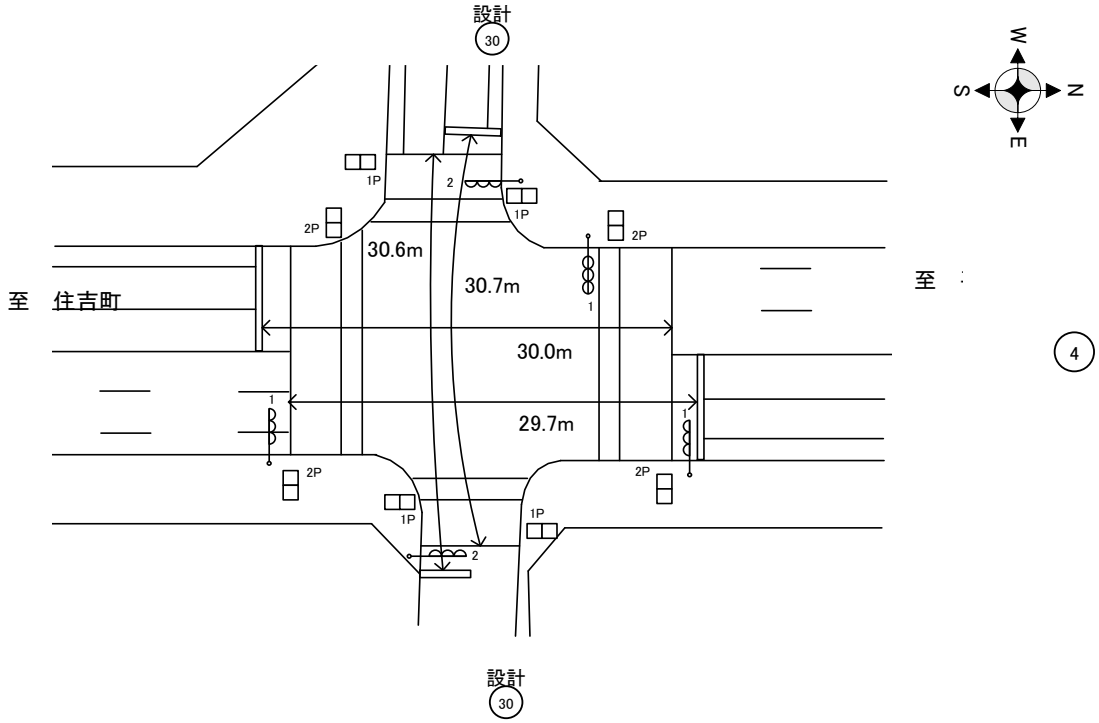

付加機能
　歩行者感応
ステータス機能
　S3:閃光
その他

ステップ番号	1	2	3	4	5*	6	7	8	9	10*	11	12	13	14	15	16	17	18	19	20
ステップ名称	1PG	1PW	1 G	1 Y	1 R	2PG	2PW	2 G	2 Y	2 R										

流動図

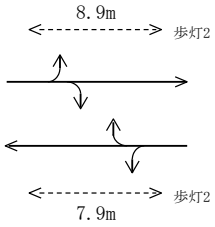

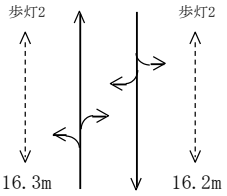

	1	2	3	4	5*	6	7	8	9	10*	11	12	13	14	15	16	17	18	19	20
1P ［1P］		‖‖																		
1 ［1V］				∧∨																
2P ［2P］							‖‖													
2 ［2V］									∧∨											
PU	109					109														
PL （ 54秒 ）	9	5	2	3	3	17	6	2	3	4										
初期PL（ 53秒 ）	9	5	2	3	3	17	6	2	3	3										
ステップ機能	歩行者補正					歩行者感応														
保証秒数						14														
保安秒時（ #### ）	75	8	4	3	3	24	13	4	3	3										
最長時間（秒）	110	110	110	10	10	110	110	110	10	10										
最短時間（秒）	6	0.95	0.95	0.95	0.95	6	0.95	0.95	0.95	0.95										
AB連動出力	A	B	B	B	B	B	A	A	A	A										