規制番号 名称	07-0121 広尾 (S9-TCU)	運 用	2020年11月26日	製造番号	T56915
				製造年月	2020年10月
管制番号 名称	70121 広尾 1012号「版4」	開始日時	0時36分 ～	メーカー	(株)京三製作所

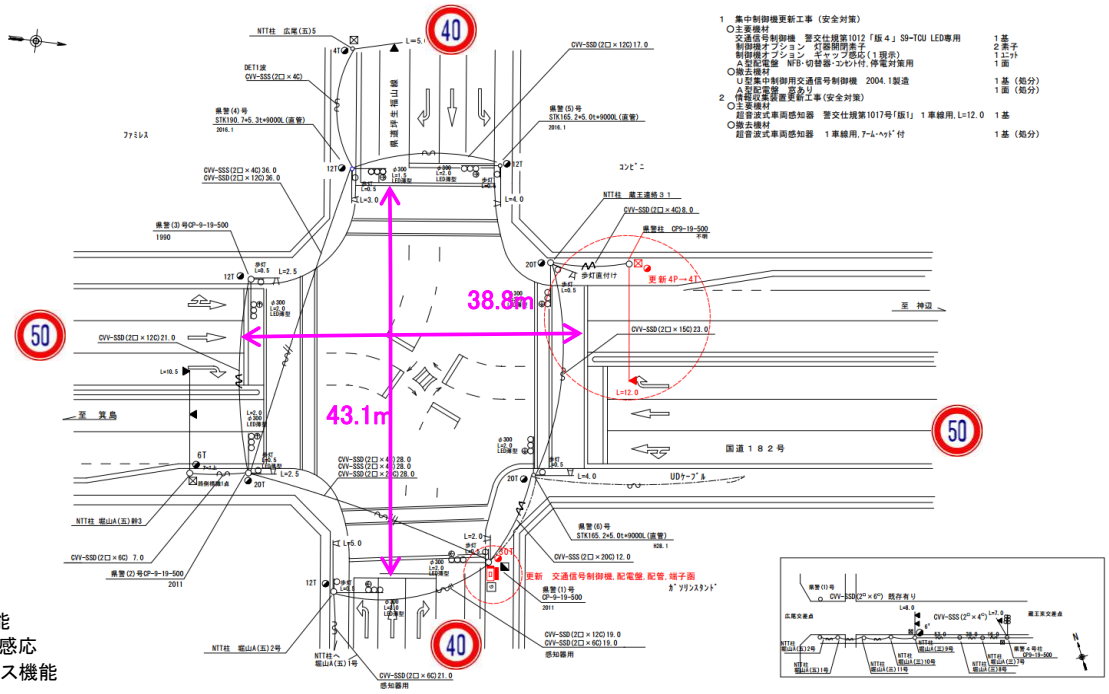

付加機能
ｷﾞｬｯﾌﾟ感応
ステータス機能

ステップ番号	1	2	3	4	5	6	7	8	9	10	11	12	13	14	15	16	17	18	19	20
ステップ名称	1PG	1PW	1 G	1 Y	1 A	1 Y	1 R	2PG	2PW	2 G	2 Y	2 A	2 Y	2 R						

流動図

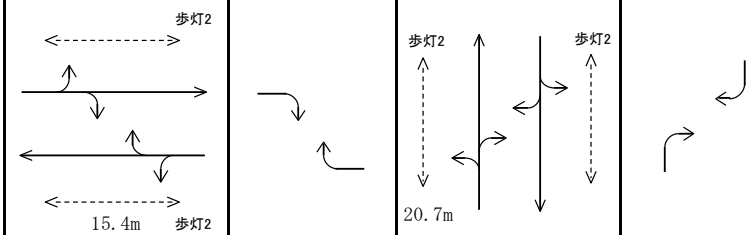

1P [1P]																				
1 [1V]																				
1A [1A]																				
2P [2P]																				
2 [2V]																				
2A [2A]																				
ギャップ感応	補正				感応										全日 終日 短縮: 8秒, 延長: 5秒, 単位青:4秒					
PU	109				109			109				109								
PL (~~75秒~~)	16	6	2	3	5	2	3	15	7	2	3	5	2	4						
保安秒時(~~150秒~~)	74	6	2	3	14	2	3	21	7	2	3	7	2	4						
最長時間(秒)	110	110	110	10	110	10	10	110	110	110	10	110	10	10						
最短時間(秒)	6	0.95	0.95	0.95	0.95	0.95	0.95	6	0.95	0.95	0.95	0.95	0.95	0.95						
AB連動出力																				

規制番号　名称	7-0121　広尾	運　用	H16.3.13	製造番号	3M1143
管制番号　名称	070121　広尾　　U-UD(TCU)	開始日時	11:38～	製造年月	2004.1

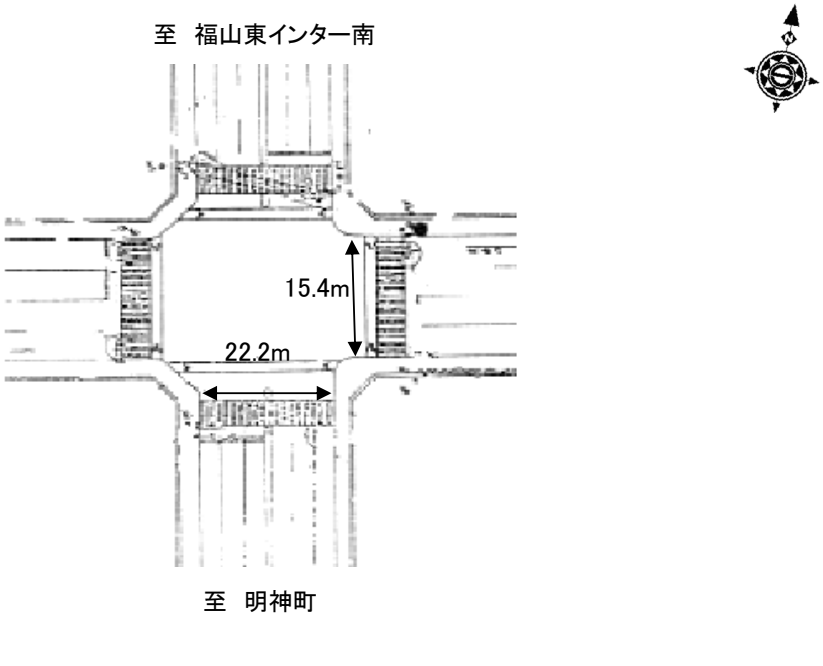

付加機能
　ｷﾞｬｯﾌﾟ感応
ステータス機能

ステップ番号	1	2	3	4	5	6	7	8	9	10	11	12	13	14	15	16	17	18	19	20
ステップ名称	1PG	1PW	1 G	1 Y	2 A	2 Y	2 R	3PG	3PW	3 G	3 Y	4 A	4 Y	4 R						
流動図	15.4m 歩灯4							22.2m 歩灯4												
1P　[1P]																				
1　[1V]																				
1A　[1A]																				
2P　[2P]																				
2　[2V]																				
2A　[2A]																				
保安秒時(~~150秒~~)	62	8	2	3	21	2	2	23	8	2	3	9	2	3						
最長時間(秒)	110	110	110	10	110	10	10	110	110	110	10	110	10	10						
最短時間(秒)	6	0.95	0.95	0.95	0.95	0.95	0.95	6	0.95	0.95	0.95	0.95	0.95	0.95						
AB連動出力	A	B	B	B	B	B	B	B	A	A	A	A	A	A						