規制番号　名称	26-0055 下田橋東　(UD-TTR)	運　用	2025年2月3日	製造番号	4L2615
管制番号　名称	260055 下田橋東　1012号「版6」	開始日時	23時10分　～	製造年月	2024年11月
				メーカー	コイト電工㈱

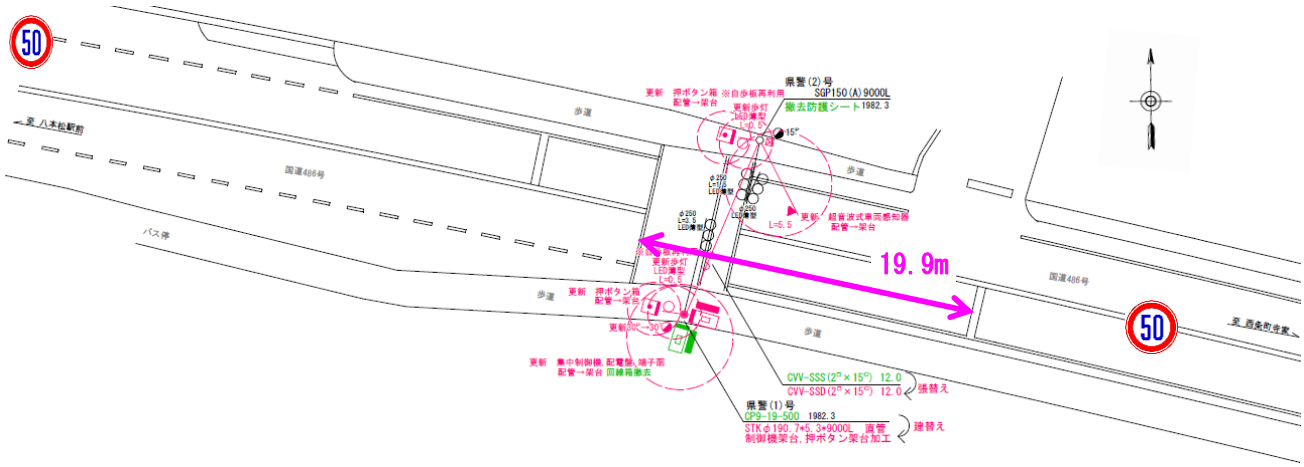

付加機能
　リコール（標準閃光押釦　DC12V　I 形）
　140秒以上 2/3周期制御
ステータス機能
　S1:定周期
　S3:閃光

ステップ番号	1	2	3	4	5	6	7	8	9	10	11	12	13	14	15	16	17	18	19	20
ステップ名称	1PG	1PW	1 G	1 Y	1 R	2PG	2PW	2 G	2 Y	2 R										
流動図						歩灯2 8.4m														
（ 1 P ）　[1P]																				
1　[1V]																				
2 P　[2P]																				
（ 2 ）　[2V]																				
ＰＵ	109					109														
ＰＬ　（ 39秒 ）	8	5	2	3	2	10	5	1	1	2										
保安秒時　（ 100秒 ）	69	5	2	3	2	10	5	1	1	2										
最長時間（秒）	110	110	110	10	10	110	110	110	10	10										
最短時間（秒）	6	1	1	1	1	6	1	1	1	1										
ＡＢ連動出力																				

規制番号　名称	26-0055　下田橋東	運　用	H.12年12月 4日	製造番号	0H0519
管制番号　名称	240055　下田橋東　（UC形）	開始日時	11時30分 ～	製造年月	平成12年10月

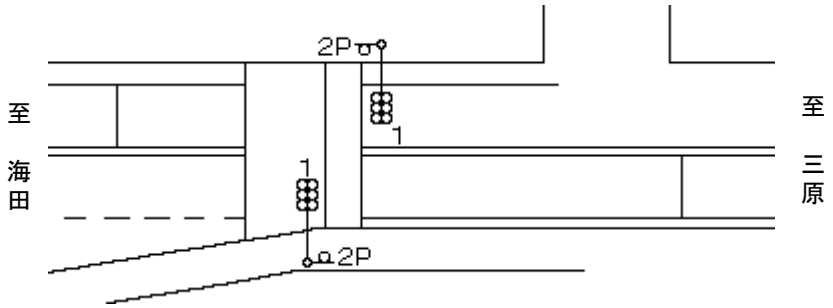

付加機能
　リコール（標準閃光押釦　DC12V Ⅰ形）
ステータス機能
　S1:定周期
　S3:閃光
その他
　シリアル／パス端子

ステップ番号	1	2	3	4	5	6	7	8	9	10	11	12	13	14	15	16	17	18	19	20
ステップ名称	1PG	1PG	1PW	1 G	1 Y	1 R	2PG	2PW	2 G	2 Y	2 R									

流動図

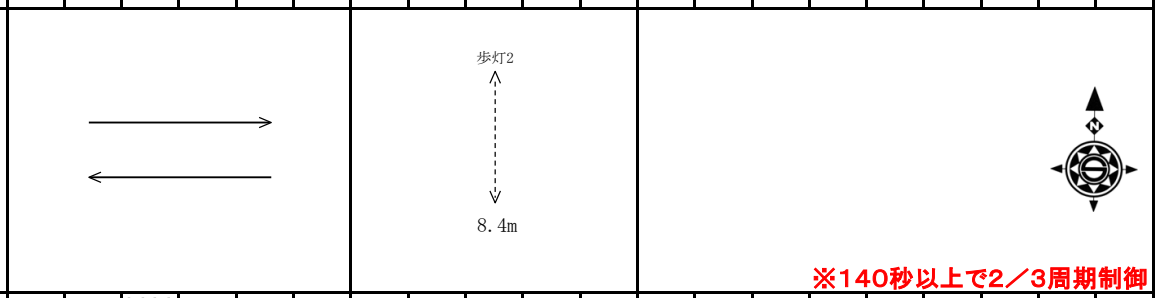

※140秒以上で2／3周期制御

（1P）　[1P]																				
1　[1V]																				
2P　[2P]																				
（2）　[2V]																				
PU	109	109					10													
PL　（40秒）	8	1	5	2	3	2	10	5	1	1	2									
保安秒時（120秒）	10	78	5	2	3	3	10	5	1	1	2									
最長時間（秒）	110	110	110	110	10	10	110	110	110	10	10									
最短時間（秒）	6	0.95	0.95	0.95	0.95	0.95	6	0.95	0.95	0.95	0.95									
AB連動出力	A	A	B	B	B	B	B	A	A	A	A									