規制番号　名称	01-0225　横川新町	運　用	2014年3月14日	製造番号	130765
管制番号　名称	10225　横川新町　1012号「版3」	開始日時	0時21分　～	製造年月	2013年12月
				メーカー	住友

Int042

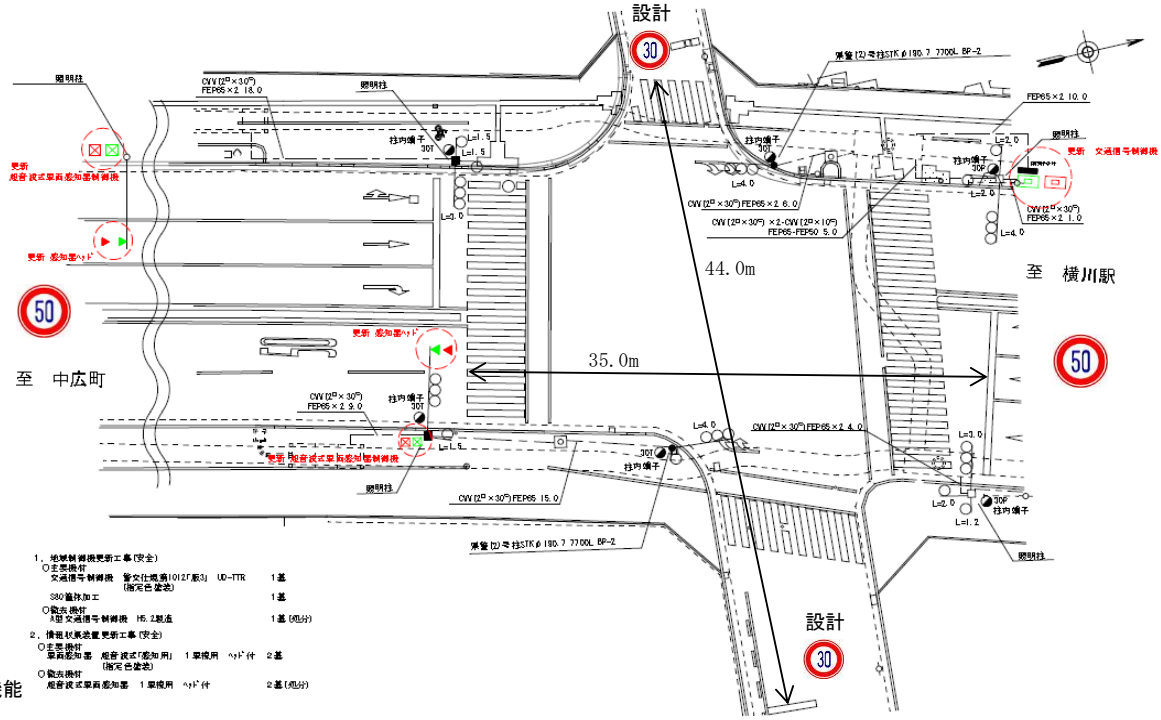

ステータス機能
S3:閃光

ステップ番号	1	2	3	4	5*	6	7	8	9	10*	11	12	13	14	15	16	17	18	19	20
ステップ名称	1PG	1PW	1 G	1 Y	1 R	2PG	2PW	2 G	2 Y	2 R										
流動図	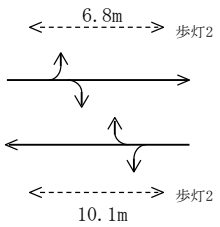					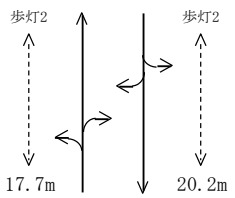														
1P　[1P]																				
1　[1V]																				
2P　[2P]																				
2　[2V]																				
PU	109					109														
PL　（ ~~61秒~~ ）	11	5	2	3	3	21	7	2	3	4							10Step：計算上5秒			
保安秒時（ ~~120秒~~ ）	70	5	2	3	3	21	7	2	3	4										
最長時間（秒）	110	110	110	10	10	110	110	110	10	10										
最短時間（秒）	6	0.95	0.95	0.95	0.95	6	0.95	0.95	0.95	0.95										
AB連動出力																				

規制番号 名称	10225 横川新町	運 用	H. 5年 3月 6日	製造番号	2M2688
				製造年月	平成 5年 2月
管制番号 名称	10225 横川新町 （A集中）	開始日時	3時12分 ～	メーカー	松下電器産業㈱

Int042

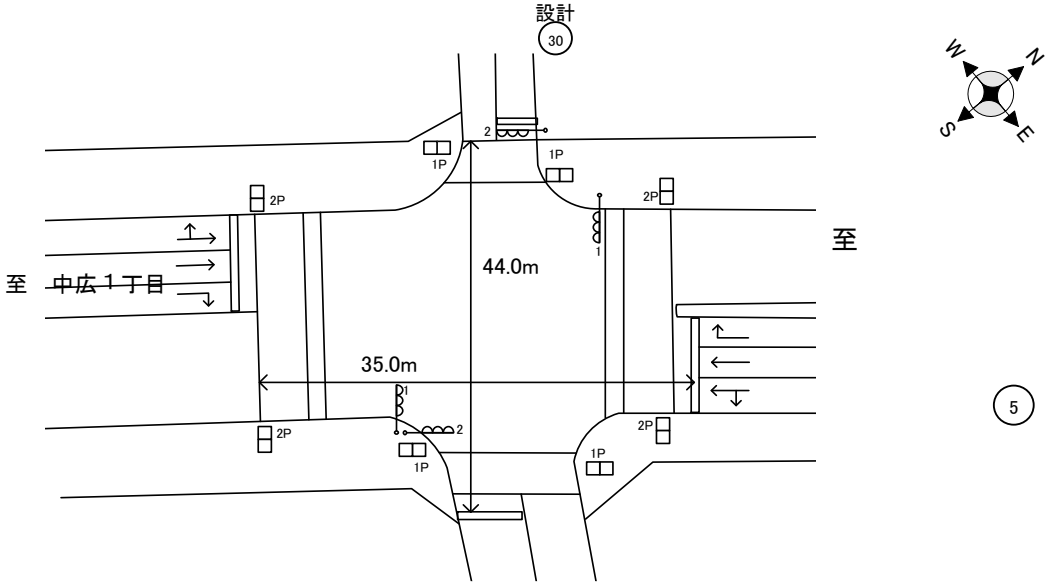

ステータス機能
S3:閃光
その他

設計
30

ステップ番号	1	2	3	4	5*	6	7	8	9	10*	11	12	13	14	15	16	17	18	19	20
ステップ名称	1PG	1PW	1 G	1 Y	1 R	2PG	2PW	2 G	2 Y	2 R										

流動図

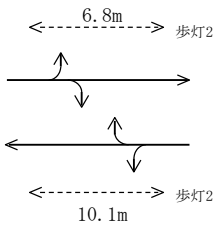

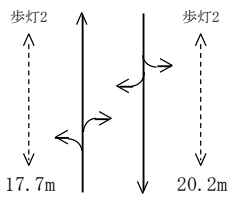

	1	2	3	4	5*	6	7	8	9	10*	11	12	13	14	15	16	17	18	19	20
1P [1P]		▮▮▮▮																		
1 [1V]				∧∧																
2P [2P]							▮▮▮▮													
2 [2V]									∧∧											
PU	109					109														
PL (~~61秒~~)	11	5	2	3	3	21	7	2	3	4							10Step：計算上5秒			
初期PL (~~59秒~~)	11	5	2	3	2	21	7	2	3	3										
保安秒時(~~140秒~~)	79	10	4	3	2	20	13	4	3	2										
最長時間(秒)	110	110	110	10	10	110	110	110	10	10										
最短時間(秒)	6	0.95	0.95	0.95	0.95	6	0.95	0.95	0.95	0.95										
AB連動出力	A	B	B	B	B	B	A	A	A	A										