規制番号　名称	10124　大宮1丁目	運　用	H.20年 6月 12日	製造番号	8E1684
				製造年月	2008年5月
管制番号　名称	10124　大宮1丁目　（U形）	開始日時	11時20分　～	メーカー	松下電器産業㈱

Int004

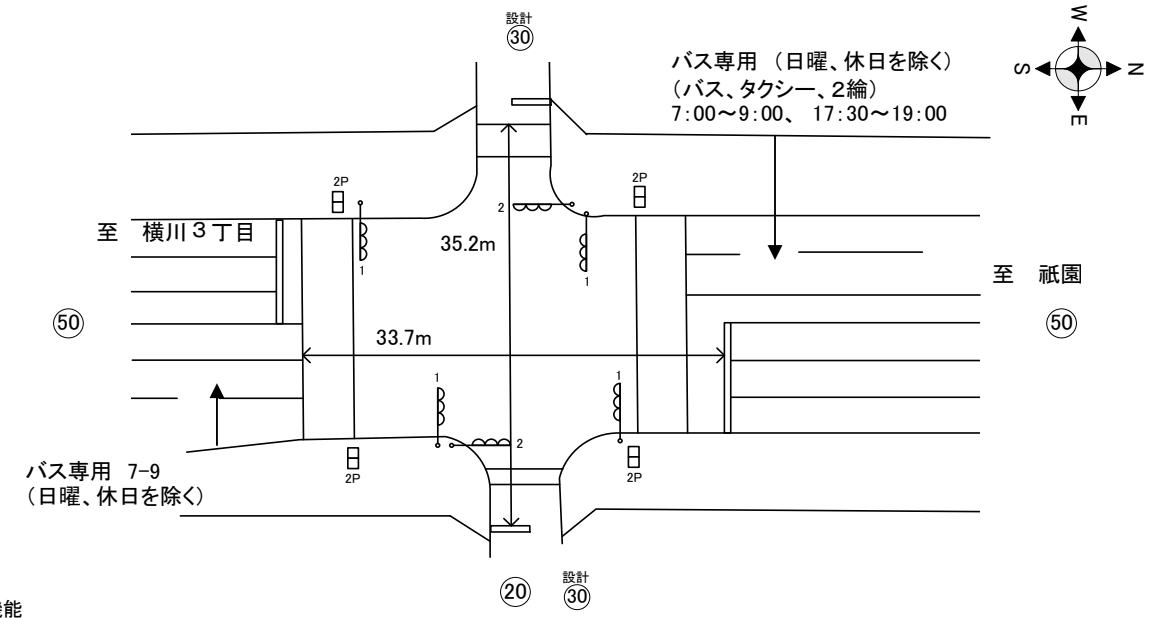

付加機能
　連動出力
ステータス機能
　S3:閃光

平成20年6月12日
事故被害により、制御機入れ替え

ステップ番号	1*	2	3	4	5	6*	7	8	9	10	11*	12	13	14	15	16	17	18	19	20
ステップ名称	1PG	1PG	1PW	1 G	1 Y	1 R	2PG	2PW	2 G	2 Y	2 R									

流動図

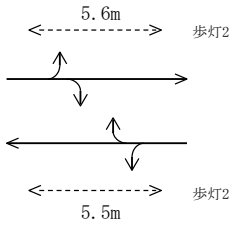

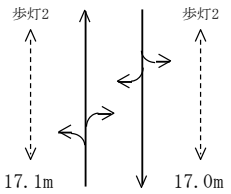

	1*	2	3	4	5	6*	7	8	9	10	11*	12	13	14	15	16	17	18	19	20
1P　[1P]	―	―	―‖‖―	―	―	―	―	―	―	―	―									
1　[1V]	―	―	―	―	―∧∨―	―	―	―	―	―	―									
2P　[2P]	═	═	═	═	═	═	═	═‖‖═	═	═	═									
2　[2V]	═	═	═	═	═	═	═	═	═	═∧∨═	═									
PU	109	109					109													
PL　（ ~~53秒~~ ）	7	1	5	2	3	2	18	6	2	3	4									
初期PL（ ~~53秒~~ ）	7	1	5	2	3	3	18	6	2	3	3									
定周期　（ #### ）	40	75	5	2	3	3	12	12	2	3	3									
保安秒時（ #### ）	40	75	5	2	3	3	18	6	2	3	3									
最長時間(秒)	110	110	110	110	10	10	110	110	110	10	10									
最短時間(秒)	6	0.95	0.95	0.95	0.95	0.95	6	0.95	0.95	0.95	0.95									
AB連動出力	A	A	B	B	B	B	B	A	A	A	A									

規制番号 名称	10124 大宮1丁目	運 用	H. 9年12月 2日	製造番号	7H0728
				製造年月	平成 9年10月
管制番号 名称	10124 大宮1丁目 (U集中)	開始日時	10時45分 ～	メーカー	松下電器産業㈱

Int004

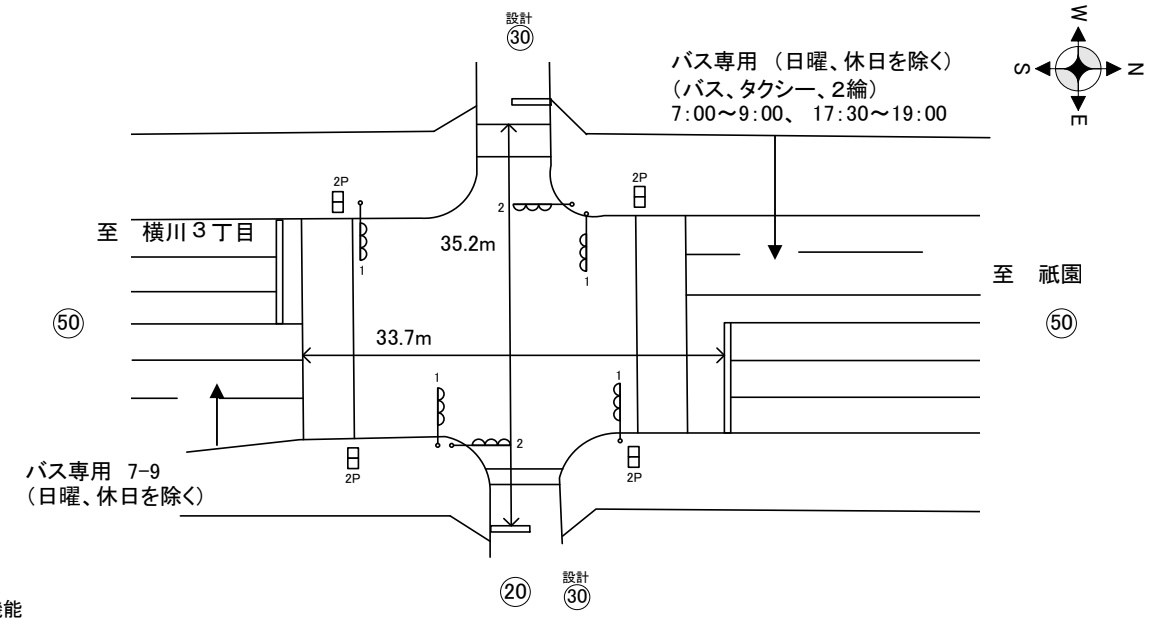

付加機能
連動出力
ステータス機能
S3:閃光

ステップ番号	1*	2	3	4	5	6*	7	8	9	10	11*	12	13	14	15	16	17	18	19	20
ステップ名称	1PG	1PG	1PW	1 G	1 Y	1 R	2PG	2PW	2 G	2 Y	2 R									

流動図

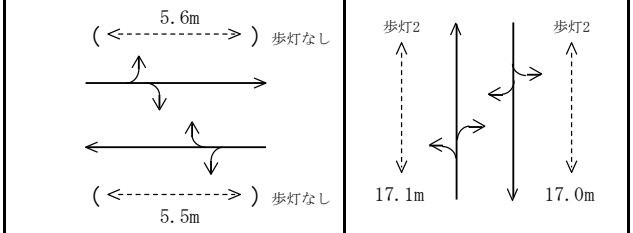

	1	2	3	4	5	6	7	8	9	10	11	12	13	14	15	16	17	18	19	20
(1P)[1P]	―	―	‖	―	―	―	―	―	―	―	―									
1 [1V]	―	―	―	―	∧	―	―	―	―	―	―									
2P [2P]	―	―	―	―	―	―	―	‖	―	―	―									
2 [2V]	―	―	―	―	―	―	―	―	―	∧	―									
PU	109	109					109													
PL (~~53秒~~)	7	1	5	2	3	2	18	6	2	3	4									
初期PL (~~53秒~~)	7	1	5	2	3	3	18	6	2	3	3									
定周期 (####)	40	75	5	2	3	3	12	12	2	3	3									
保安秒時(####)	40	75	5	2	3	3	18	6	2	3	3									
最長時間(秒)	110	110	110	110	10	10	110	110	110	10	10									
最短時間(秒)	6	0.95	0.95	0.95	0.95	0.95	6	0.95	0.95	0.95	0.95									
AB連動出力	A	A	B	B	B	B	B	A	A	A	A									