規制番号 名称	01-0390 本川町電停前	運 用	2011年2月25日	製造番号	100650
				製造年月	2011年1月
管制番号 名称	10390 本川町電停前 (UC形)	開始日時	3時55分 ～	メーカー	住友電気工業㈱

Int075

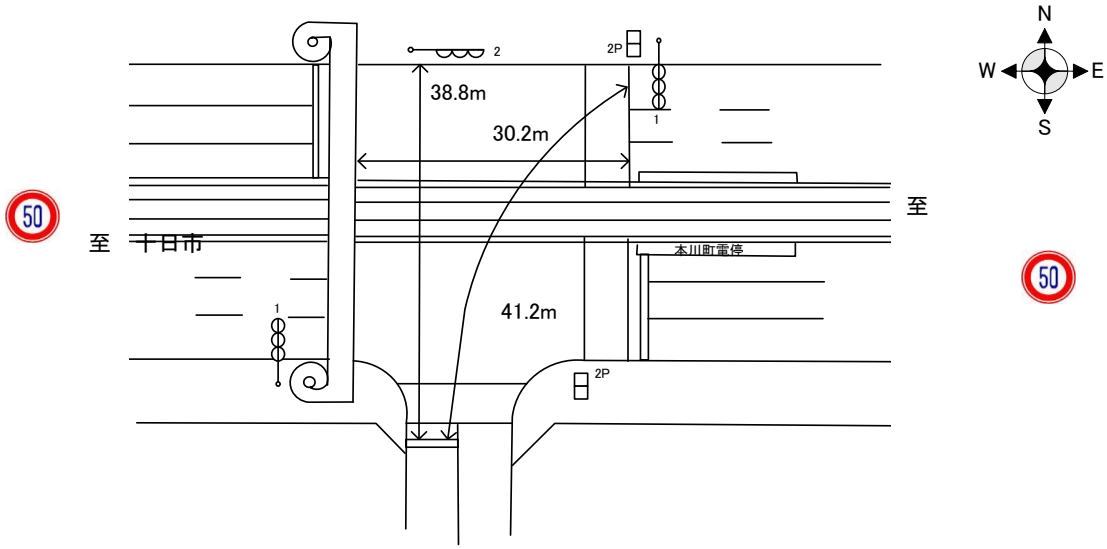

ステータス機能
S3:閃光
その他

設計
30

ステップ番号	1	2	3	4	5*	6	7	8	9	10*	11	12	13	14	15	16	17	18	19	20
ステップ名称	1PG	1PW	1 G	1 Y	1 R	2PG	2PW	2 G	2 Y	2 R										

流動図

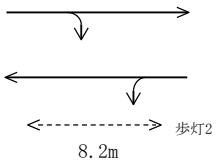

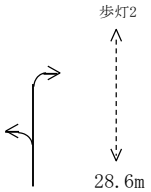

1P [1P]																				
1 [1V]																				
2P [2P]																				
2 [2V]																				
PU	109					109														
PL (69秒)	9	5	2	3	2	29	10	2	3	4							10Step：計算上5秒			
保安秒時(120秒)	60	5	2	3	2	29	10	2	3	4										
最長時間(秒)	110	110	110	10	10	110	110	110	10	10										
最短時間(秒)	6	0.95	0.95	0.95	0.95	6	0.95	0.95	0.95	0.95										
AB連動出力	A	B	B	B	B	B	A	A	A	A										

規制番号 名称	10390 本川町電停前	運 用	H. 年 月 日	製造番号	9F0889
				製造年月	平成 1年11月
管制番号 名称	10390 本川町電停前 （A集中）	開始日時	時 分 ～	メーカー	松下電器産業㈱

Int075

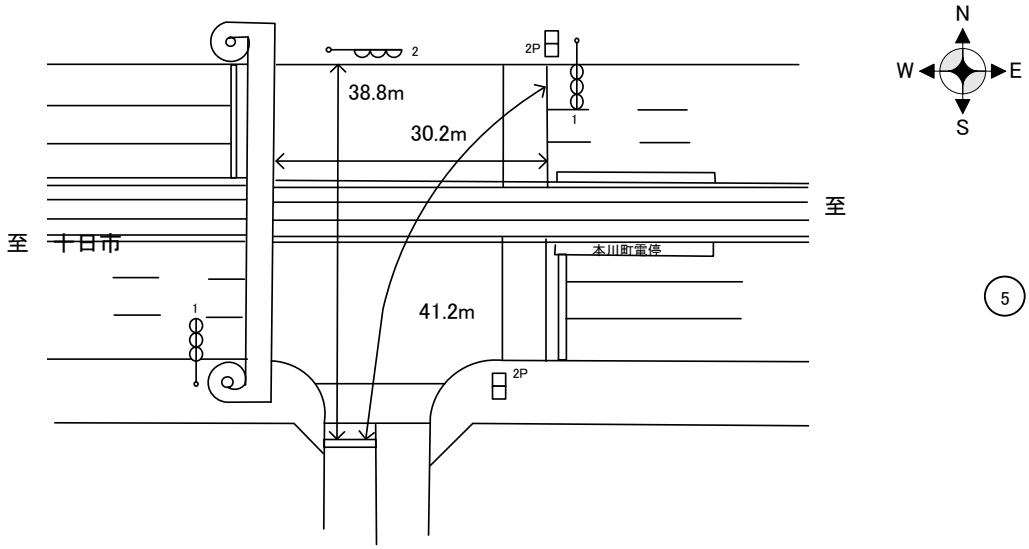

ステータス機能
S3:閃光
その他

設計
30

2009.10.21 夜間半感停止

ステップ番号	1	2	3	4	5*	6	7	8	9	10*	11	12	13	14	15	16	17	18	19	20
ステップ名称	1PG	1PW	1 G	1 Y	1 R	2PG	2PW	2 G	2 Y	2 R										

流動図

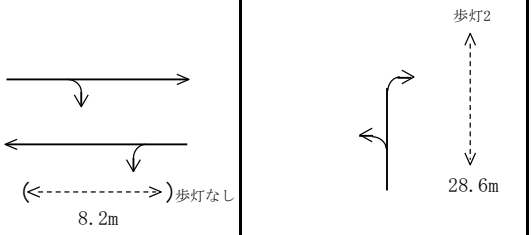

（1P）［1P］																				
1 ［1V］																				
2P ［2P］																				
2 ［2V］																				
PU	109					109														
PL （ 69秒 ）	9	5	2	3	2	29	10	2	3	4							10Step：計算上5秒			
初期PL（ 67秒 ）	9	5	2	3	2	29	9	2	3	3										
保安秒時（ 140秒 ）	65	15	4	3	2	26	15	4	3	3										
最長時間（秒）	110	110	110	10	10	110	110	110	10	10										
最短時間（秒）	6	0.95	0.95	0.95	0.95	6	0.95	0.95	0.95	0.95										
AB連動出力	A	B	B	B	B	B	A	A	A	A										