規制番号　名称	01-0270　今津　(UD-RTR)	運　用	2024年2月20日	製造番号	3M3849
管制番号　名称	10270　今津　1012号「版5」	開始日時	23時52分　～	製造年月	2023年12月
				メーカー	コイト電工

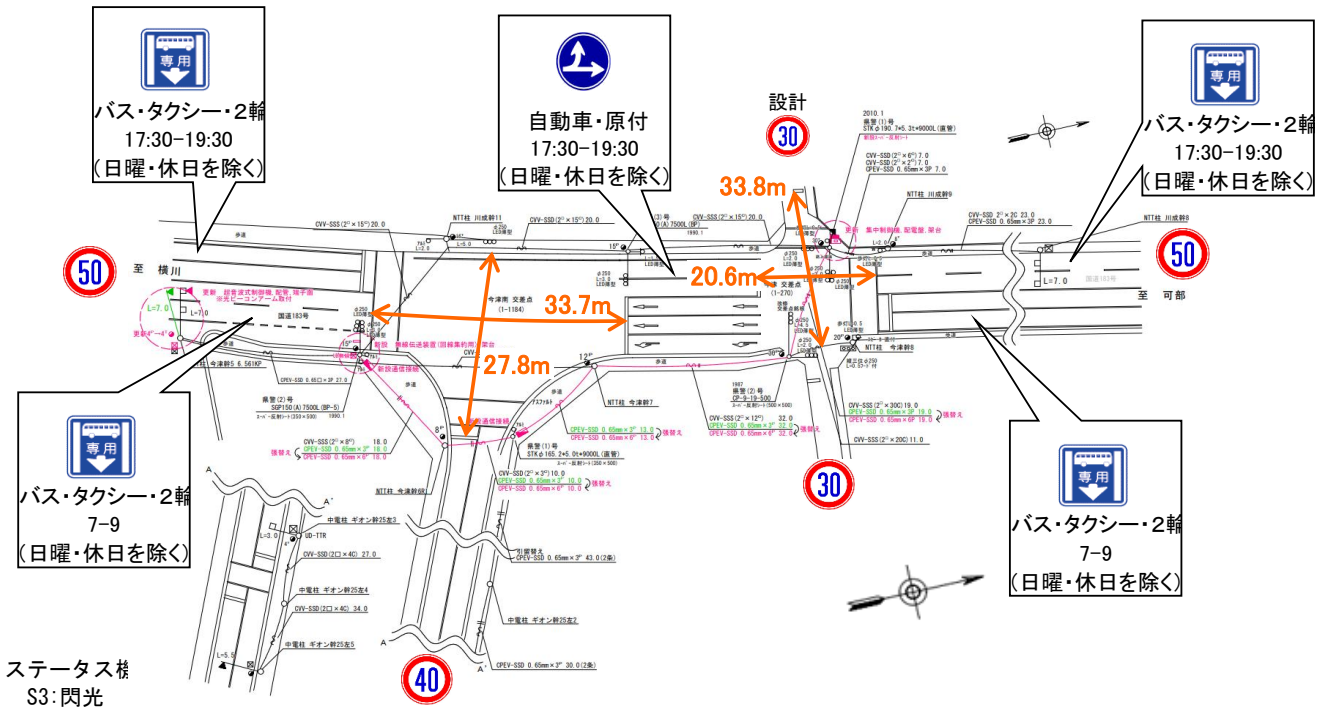

ステップ番号	1	2	3	4	5	6	7	8	9	10	11	12	13	14	15	16	17	18	19	20
ステップ名称	1PG	1PG	1PW	1 G	1 Y	1 R	2PG	2PW	2 G	2 Y	2 R									
流動図	歩灯2 6.6m 10.9m 歩灯2						歩灯2 15.5m			歩灯2 12.4m										
１Ｐ　[1P]			――																	
１　[1V]					∧∧															
２Ｐ　[2P]							――	――												
２　[2V]										∧∧										
ＰＵ	109	109					109													
ＰＬ　（ 55秒 ）	10	1	5	2	3	3	16	6	2	3	4									
保安秒時　（ 180秒 ）	67	65	5	2	3	3	20	6	2	3	4									
最長時間（秒）	110	110	110	110	10	10	110	110	110	10	10									
最短時間（秒）	6	0.95	0.95	0.95	0.95	0.95	6	0.95	0.95	0.95	0.95									
ＡＢ連動出力																				

規制番号 名称	1-0270 今津	運 用	H.13年 2月 6日	製造番号	0F0395
管制番号 名称	01-0270 今津 （U形）	開始日時	12時06分 ～	製造年月	平成12年12月

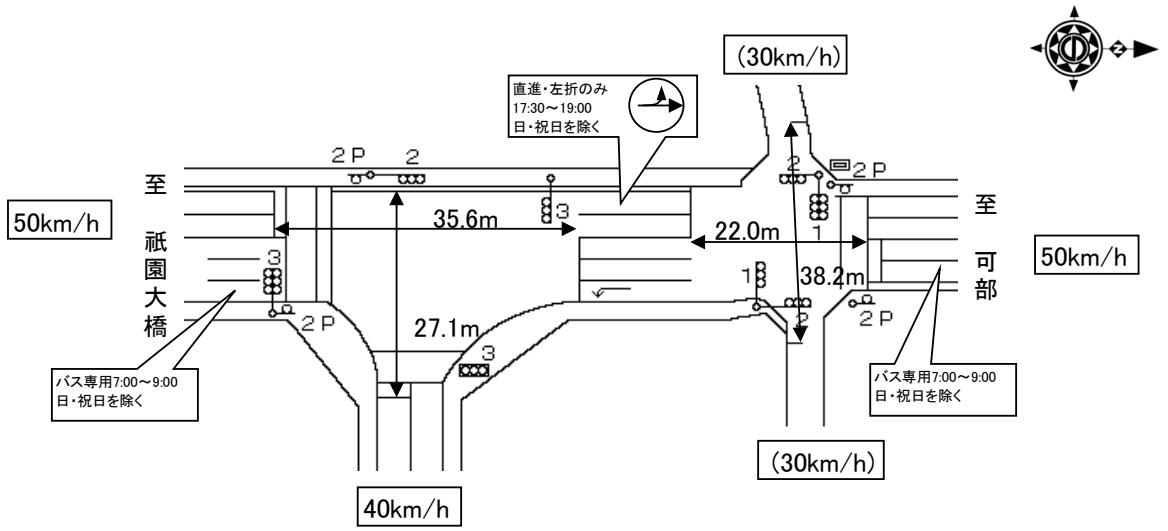

ステータス機能
S3:閃光
その他
シリアル／パス端子
連動基板／端子

ステップ番号	1	2	3	4	5	6	7	8	9	10	11	12	13	14	15	16	17	18	19	20
ステップ名称	1PG	1PG	1PW	1 G	1 Y	1 R	2PG	2PW	2 G	2 Y	2 R									

流動図

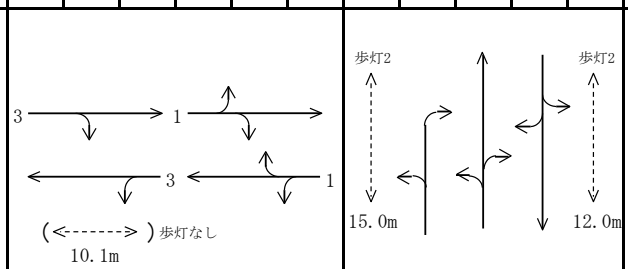

	1	2	3	4	5	6	7	8	9	10	11	12	13	14	15	16	17	18	19	20
(1P)[1P]	―	―	‖	―	―	―	―	―	―	―	―									
1 [1V]	―	―	―	―	∧	―	―	―	―	―	―									
3 [3V]	―	―	―	―	∧	―	―	―	―	―	―									
2P [2P]	―	―	―	―	―	―	―	‖	―	―	―									
2 [2V]	―	―	―	―	―	―	―	―	―	∧	―									
最終指定	○					○					○									
可変指定	○	○					○													
安全必要秒時	23	1	5	2	3	3	15	5	2	3	4									
保安秒時（160秒）	48	72	5	2	3	2	16	5	2	3	2									
最長時間(秒)	110	110	110	110	10	10	110	110	110	10	10									
最短時間(秒)	6	0.95	0.95	0.95	0.95	0.95	6	0.95	0.95	0.95	0.95									
AB連動出力	A	A	B	B	B	B	B	A	A	A	A									