規制番号 名称	07-0429	多治米町1丁目		運 用	2009年3月10日		製造番号	K0751162
制御機機種	UC形		EC5450D	開始日時	14時28分	～	製造年月	2009年2月
警交仕規232号版3	製作所	日本信号株式会社	作動時間	終日			施工会社	(株)中電工
署別 福山東	付加機能	連動子機						新型錠

2009年3月10日 確認

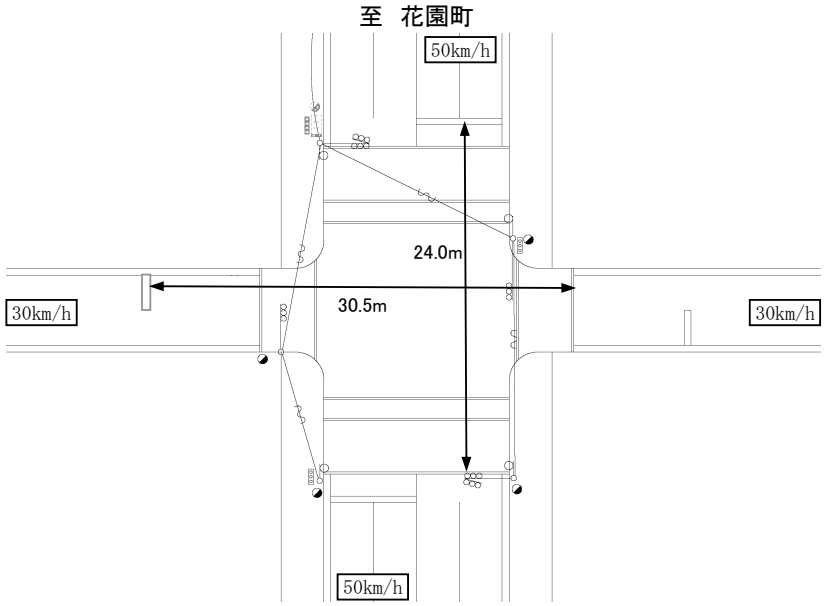

EC5450D-201
PD1219A V1.04

ステップ番号	1	2	3	4	5	6	7	8	9	10	11	12	13	14	15	16	17	18	19	20
ステップ名称	1PG	1PW	1G	1Y	1R	2PG	2PW	2G	2Y	2R										

流動図

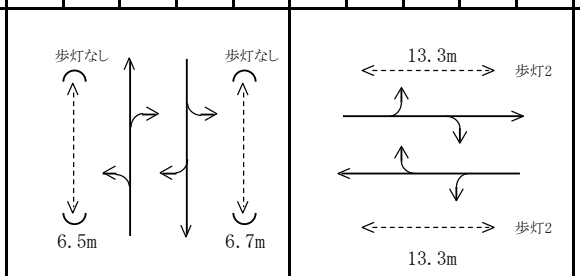

(1P) [1P]																					
1 [1V]				∧∧∧																
2P [2P]																					
2 [2V]									∧∧∧											

パターン																			周期	オフセット 秒
保安	80	5	2	3	2	14	5	2	3	4									120	14
P0																			0	
P1	50	5	2	3	2	14	5	2	3	4									90	14
P2	60	5	2	3	2	14	5	2	3	4									100	14
P3	70	5	2	3	2	14	5	2	3	4									110	14
P4	80	5	2	3	2	14	5	2	3	4									120	14
P5	90	5	2	3	2	14	5	2	3	4									130	14
P6	90	5	2	3	2	14	5	2	3	4									130	14
P7	90	5	2	3	2	14	5	2	3	4									130	14
P8	90	5	2	3	2	14	5	2	3	4									130	14
P9	90	5	2	3	2	14	5	2	3	4									130	14
PA	90	5	2	3	2	14	5	2	3	4									130	14
最長時間(秒)	110	110	110	10	10	110	110	110	10	10										
最短時間(秒)	6	0.95	0.95	0.95	0.95	6	0.95	0.95	0.95	0.95										
AB出力	A	B	B	B	B	B	A	A	A	A										

パタン切替		(1) 平日			(2) 土曜			(3) 日曜			(4)特殊日1			(5)特殊日2			(6)特殊日3			(7)特殊日4		
	切替番号	時	分	パタン番号	時	分	パタン番号	時	分	パタン番号	時	分	パタン番号	時	分	パタン番号	時	分	パタン番号	時	分	パタン番号
	1	6	00	1	6	00	1	6	00	1												
	2	7	00	3	7	00	2	9	00	2												
	3	12	00	4	10	00	3	12	00	3												
	4	20	00	3	20	00	2	18	00	2												
	5	21	00	1	21	00	1	21	00	1												
	6																					
	7																					
	8																					
	9																					
	A																					

動作切替	連動子機	00:00～00:00	00:00～00:00	00:00～00:00				

系統動作定数		
	同期点	
	追従幅	
	追従階梯秒数配分	
	主現示追従階梯	
	従現示追従階梯	
	時刻修正	○

連動子機機能定数		
	DC方式	○
	AC方式	－
	同期階梯1(B／Y1)	1ステップ
	同期階梯2(A／Y2)	－
	周期監視時間	255秒
	共通オフセット1	個別オフセット
	共通オフセット2	－
	連動親機	沖野上1丁目(07-0156)

分周期連動機能定数		
	実行しきい値	0
	連動パターン	1/1

交通弱者感応定数	
感応階梯	ステップ
補正階梯	ステップ
倍率指定 (10～19)	×0.1倍
弱者用保証青時間(0～99)	秒

ギャップ感応定数	単位1					単位2				
		短縮 Ts	延長 Te	単位青 上り0.1秒	単位青 下り0.1秒		短縮 Ts	延長 Te	単位青 上り0.1秒	単位青 下り0.1秒
	P1					P1				
	P2					P2				
	P3					P3				
	P4					P4				
	P5					P5				
	P6					P6				
	P7					P7				
	P8					P8				
	P9					P9				
	PA					PA				
	感応階梯					感応階梯				

備考
地点感応制御機の場合左記の
ｷﾞｬｯﾌﾟ感応定数表の内容は
下記の通りです。

短縮 Ts → ありません。
延長 Te → 限度青です。
単位青 上り → 単位青です。
単位青 下り → ありません。
単位青秒数は0.5秒単位です。

リコール定数								
	感応階梯		ステップ					
	補正階梯		ステップ					
	感知器指定	押ボタン		車両				
	押ボタン受付禁止階梯				開始		終了	
	車両リコール受付禁止階梯				開始		終了	

特殊日(プロ多)				
平土休	西暦	月	日	
				平日(1)
				土曜(2)
				休日(3)
				毎年(55)

規制番号	07-0429
名称	多治米町1丁目

設定変更履歴

年月日	変更内容
2009年3月10日	制御機更新