規制番号　名称	01-0331 古市交番前　(S9-TCU)	運　用	2024年2月16日	製造番号	3M3822
管制番号　名称	10331 古市交番前　1012号「版5」	開始日時	23時27分　～	製造年月	2023年12月
				メーカー	コイト電工

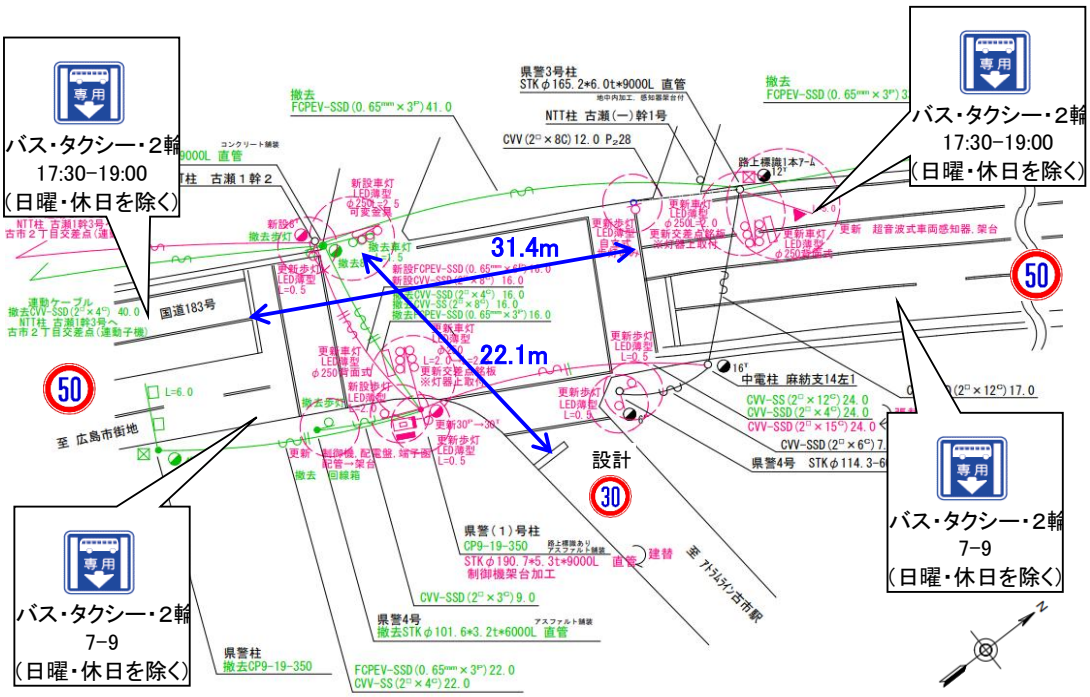

付加機能
　連動送出
ステータス機能
　S3:閃光

ステップ番号	1	2	3	4	5	6	7	8	9	10	11	12	13	14	15	16	17	18	19	20
ステップ名称	1PG	1PG	1PW	1 G	1 Y	1 R	2PG	2PW	2 G	2 Y	2 R									

流動図

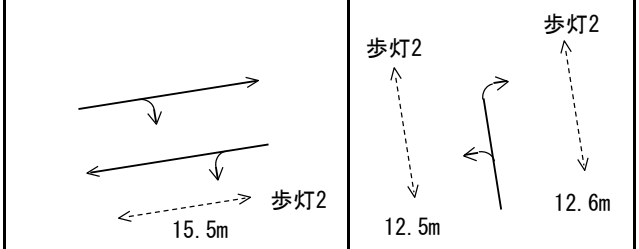

１Ｐ　[1P]																				
１　[1V]																				
２Ｐ　[2P]																				
２　[2V]																				
ＰＵ	109	109					109													
ＰＬ　(54秒)	10	6	5	2	3	2	13	5	2	3	3									
保安秒時　(140秒)	57	41	5	2	3	2	17	5	2	3	3									
最長時間（秒）	110	110	110	110	10	10	110	110	110	10	10									
最短時間（秒）	6	0.95	0.95	0.95	0.95	0.95	6	0.95	0.95	0.95	0.95									
ＡＢ連動出力	A	A	B	B	B	B	B	A	A	A	A									

規制番号 名称	1-0331 古市交番前	運 用	H.13年 2月 7日	製造番号	0J0648
管制番号 名称	01-0331 古市交番前 （UC形）	開始日時	10時08分 ～	製造年月	平成12年12月

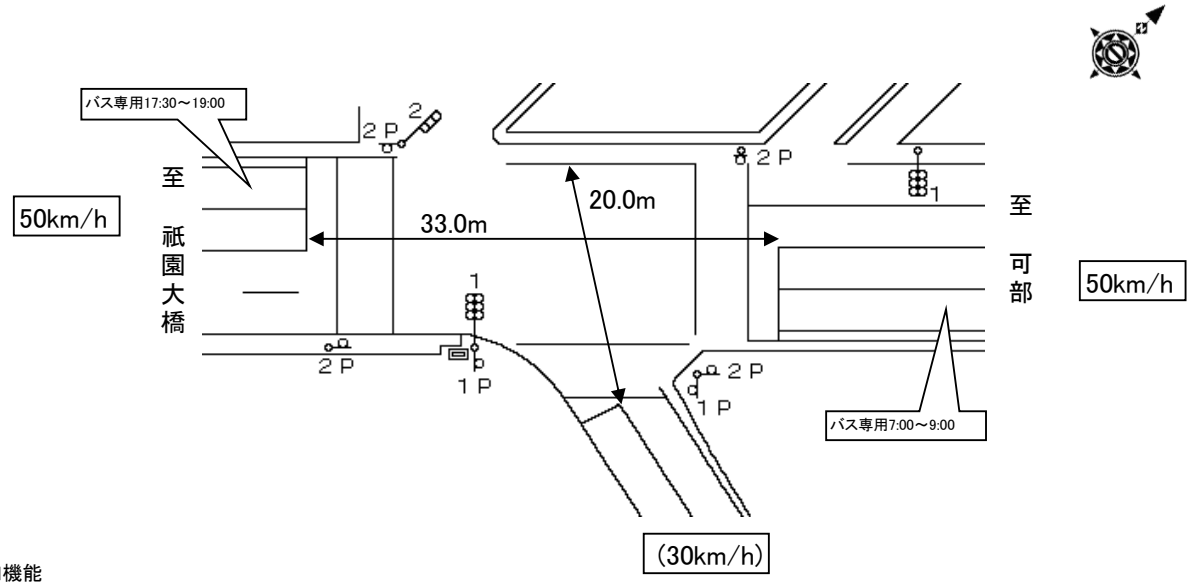

付加機能
　連動出力
ステータス機能
　S3:閃光
その他
　シリアル／パス端子

ステップ番号	1	2	3	4	5	6	7	8	9	10	11	12	13	14	15	16	17	18	19	20
ステップ名称	1PG	1PG	1PW	1 G	1 Y	1 R	2PG	2PW	2 G	2 Y	2 R									

流動図

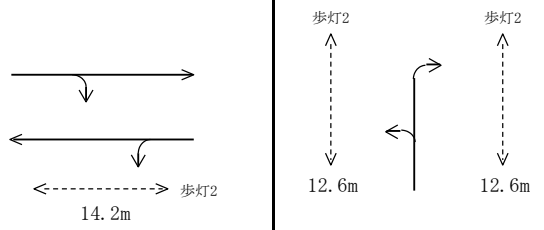

1P [1P]	―	―	‖‖	―	―	―	―	―	―	―	―									
1 [1V]	―	―	―	―	∧∧	―	―	―	―	―	―									
2P [2P]	―	―	―	―	―	―	―	‖‖	―	―	―									
2 [2V]	―	―	―	―	―	―	―	―	―	∧∧	―									
最終指定	○					○					○									
可変指定	○	○					○													
安全必要秒時	17	1	5	2	3	2	14	5	2	3	3									
保安秒時（ 160秒 ）	48	74	5	4	3	2	12	5	2	3	2									
最長時間(秒)	110	110	110	110	10	10	110	110	110	10	10									
最短時間(秒)	6	0.95	0.95	0.95	0.95	0.95	6	0.95	0.95	0.95	0.95									
AB連動出力	A	A	B	B	B	B	B	A	A	A	A									