規制番号 名称	20171 伝十原踏切	運 用	H. 21年 1月 26日	製造番号	8M0395
管制番号 名称	20171 伝十原踏切 (UC集中)	開始日時	11時 40分 ～	製造年月	平成 20年11月

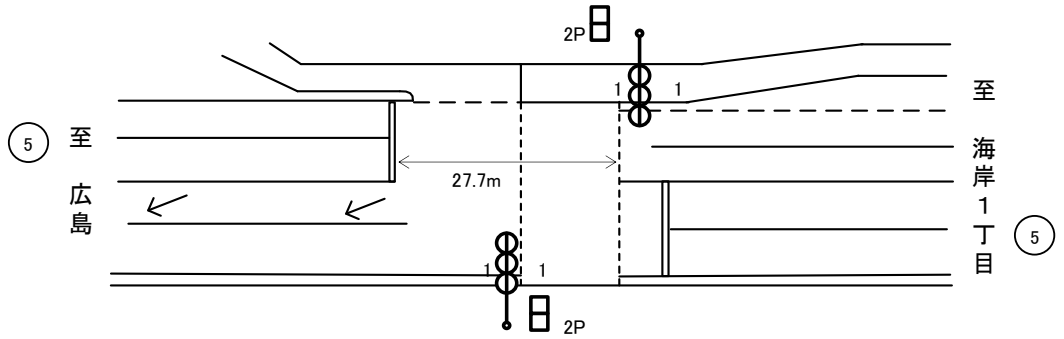

付加機能
リコール(標準閃光押釦 AC100V Ⅰ形)
ステータス機能
S1:定周期
S3:閃光

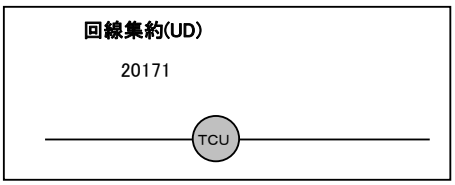

ステップ番号	1*	2	3	4	5	6*	7	8	9	10	11*	12	13	14	15	16	17	18	19	20
ステップ名称	1PG	1PG	1PW	1 G	1 Y	1 R	2PG	2PW	2 G	2 Y	2 R									

流動図

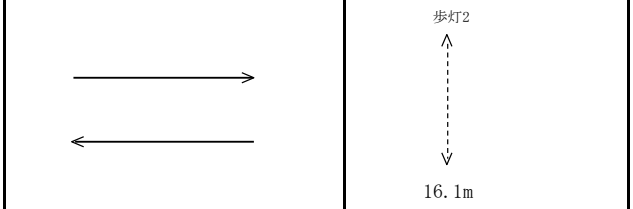

(1P) [1P]																				
1 [1V]																				
2P [2P]																				
(2) [2V]																				
PU	109	109					109													
PL (46秒)	7	1	5	2	3	2	17	6	1	1	1									
最終指定	○					○					○	スプリット数: 3								
可変指定	○	○					○													
保安秒時(####)	30	65	5	2	3	2	20	6	2	3	2									
最長時間(秒)	110	110	110	110	10	10	110	110	110	10	10									
最短時間(秒)	6	0.95	0.95	0.95	0.95	0.95	6	0.95	0.95	0.95	0.95									
AB連動出力	A	A	B	B	B	B	B	A	A	A	A									

規制番号 名称	2-0171 国鉄伝十原踏切西側	運 用	H. 年 月 日	製造番号	9M1048
管制番号 名称	210171 天応町伝十原 （A集中）	開始日時	時 分 ～	製造年月	平成 1年12月

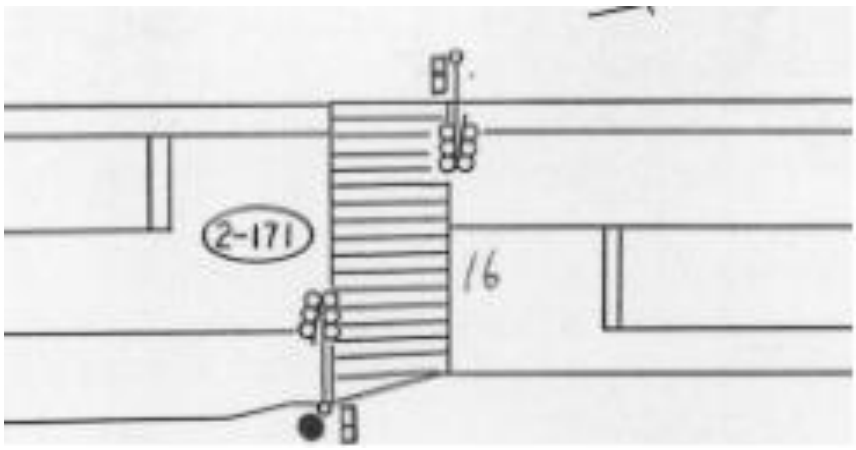

付加機能
リコール（標準閃光押釦 AC100V Ⅰ形）
ステータス機能
S1:定周期
S3:滅灯
その他

ステップ番号	1	2	3	4	5	6	7	8	9	10	11	12	13	14	15	16	17	18	19	20
ステップ名称	1PG	1PG	1PW	1 G	1 Y	1 R	2PG	2PW	2 G	2 Y	2 R									

流動図

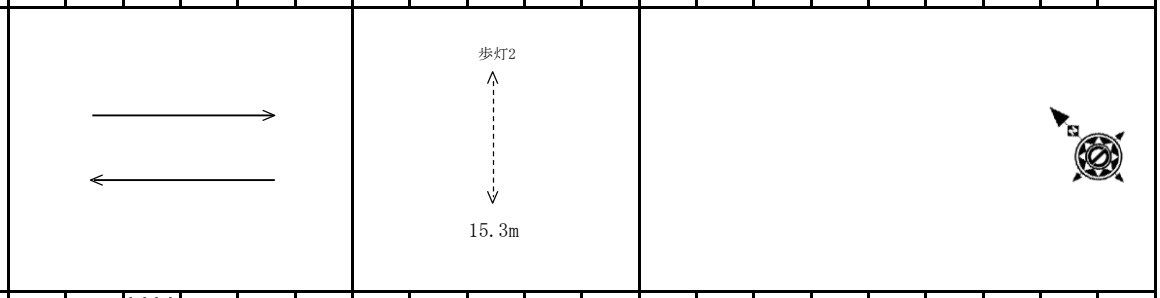

（1P）［1P］	―	―	‖‖	―	―	―	―	―	―	―	―									
1 ［1V］	―	―	―	―	∧∧	―	―	―	―	―	―									
2P ［2P］	―	―	―	―	―	―	―	‖‖	―	―	―									
（2） ［2V］	―	―	―	―	―	―	―	―	―	∧∧	―									
保安秒時（ ~~140秒~~ ）	38	50	8	3	3	3	15	10	4	3	3									
最長時間（秒）	110	110	110	110	10	10	110	110	110	10	10									
最短時間（秒）	6	0.95	0.95	0.95	0.95	0.95	6	0.95	0.95	0.95	0.95									
AB連動出力	A	A	B	B	B	B	B	A	A	A	A									