規制番号　名称	1-1109 牛田本町1丁目	運　用	平成26年2月26日	製造番号	K0000008
				製造年月	2013年12月
管制番号　名称	01-1109 牛田本町1丁目　(UD-TCU)	開始日時	12時00分　～	メーカー	日本信号㈱

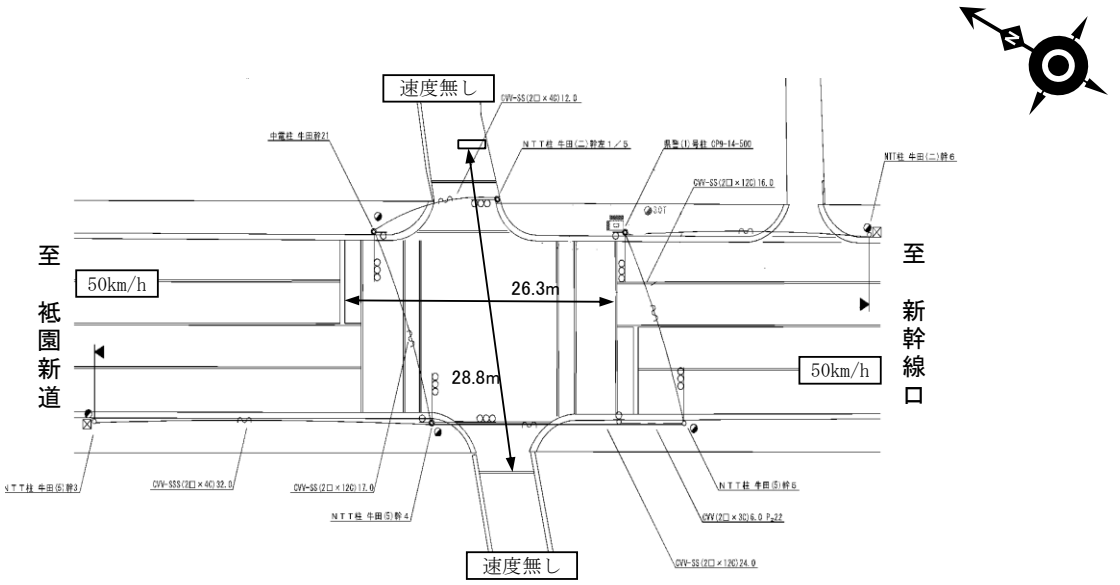

ステータス機能
S3:閃光

EC5462A-201
PD1220A V2.01

ステップ番号	1	2	3	4	5	6	7	8	9	10	11	12	13	14	15	16	17	18	19	20
ステップ名称	1PG	1PW	1 G	1 Y	1 R	2PG	2PW	2 G	2 Y	2 R										

流動図

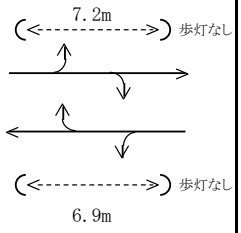

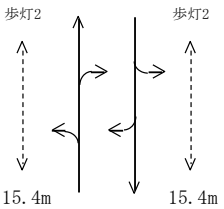

(1P)　[1P]																				
1　[1V]																				
2P　[2P]																				
2　[2V]																				
最終指定					○					○										
可変指定	○					○														
安全必要秒時	8	5	2	3	2	16	5	2	3	4										
保安秒時（ 140秒 ）	98	5	2	3	2	16	5	2	3	4										
最長時間(秒)	110	110	110	10	10	110	110	110	10	10										
最短時間(秒)	6	0.95	0.95	0.95	0.95	6	0.95	0.95	0.95	0.95										
AB連動出力	A	B	B	B	B	B	A	A	A	A										

規制番号 名称	1-1109 牛田本町1丁目	運 用	H. 5年10月21日	製造番号	3K3056
管制番号 名称	01-1109 牛田本町1丁目 （A集中）	開始日時	11時07分 ～	製造年月	平成 5年 9月

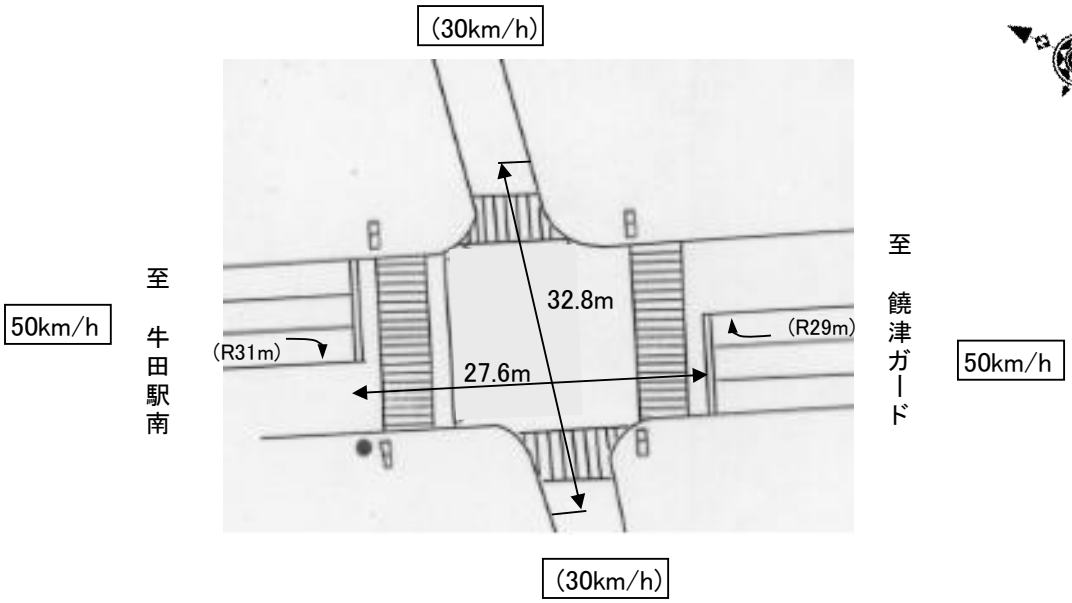

ステータス機能
S3:閃光
その他

ステップ番号	1	2	3	4	5	6	7	8	9	10	11	12	13	14	15	16	17	18	19	20
ステップ名称	1PG	1PG	1PW	1 G	1 Y	1 R	2PG	2PW	2 G	2 Y	2 R									

流動図

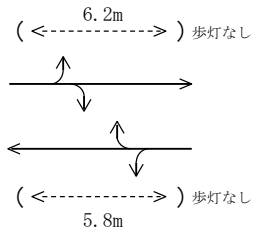

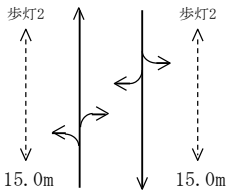

（1P）［1P］																				
1 ［1V］																				
2P ［2P］																				
2 ［2V］																				
最終指定						○					○									
可変指定		○					○													
安全必要秒時	8	1	5	2	3	2	15	5	2	3	4									
保安秒時（ 140秒 ）	11	65	10	4	3	2	24	12	4	3	2									
最長時間(秒)	110	110	110	110	10	10	110	110	110	10	10									
最短時間(秒)	6	0.95	0.95	0.95	0.95	0.95	6	0.95	0.95	0.95	0.95									
AB連動出力	A	A	B	B	B	B	B	A	A	A	A									