| 規制番号　名称 | 01-1394 宇品西４丁目１番　(UD-TTR) | 運　用 | 2024年2月14日 | 製造番号 | T87954 |
|---|---|---|---|---|---|
| 管制番号　名称 | 11394 宇品西４丁目１番　1012号「版5」 | 開始日時 | 2時23分　～ | 製造年月 | 2023年11月 |
| | | | | メーカー | 京三製作所 |

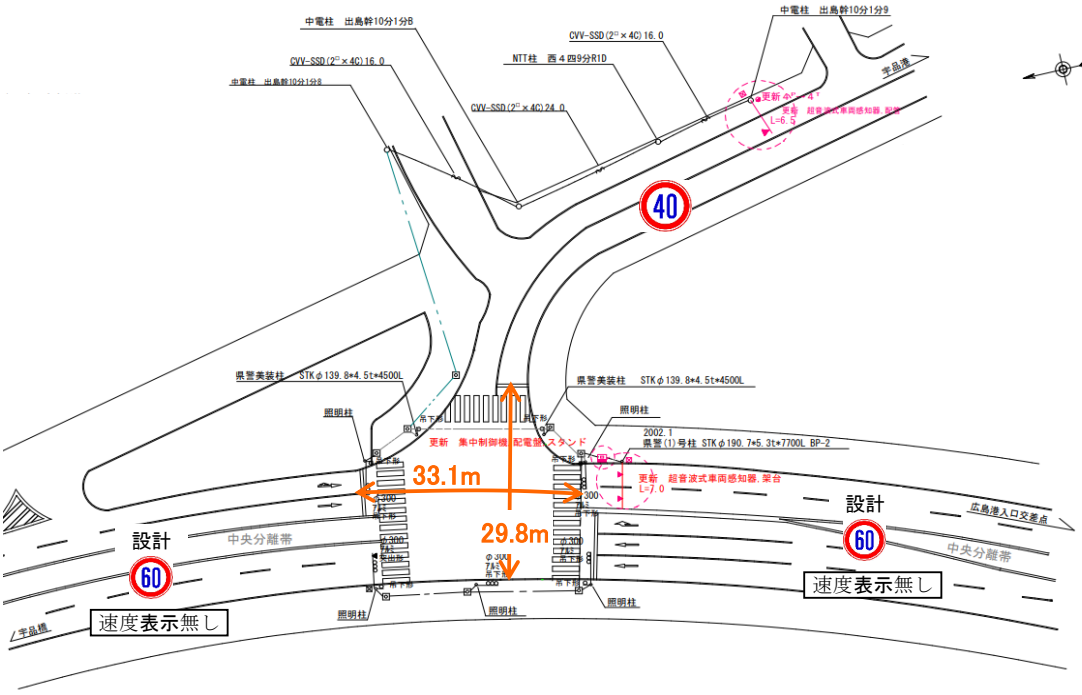


ステータス機能
S3:閃光

| ステップ番号 | 1 | 2 | 3 | 4 | 5 | 6 | 7 | 8 | 9 | 10 | 11 | 12 | 13 | 14 | 15 | 16 | 17 | 18 | 19 | 20 |
|---|---|---|---|---|---|---|---|---|---|---|---|---|---|---|---|---|---|---|---|---|
| ステップ名称 | 1PG | 1PW | 1 G | 1 Y | 1 R | 2PG | 2PW | 2 G | 2 Y | 2 R | | | | | | | | | | |
| 流動図 | 歩灯2 14.5m | | | | | 歩灯2 18.5m | | | 歩灯2 19.9m | | | | | | | | | | | |
| １Ｐ　[ 1P ] | | ―― | | | | | | | | | | | | | | | | | | |
| １　[ 1V ] | | | | ∧∧ | | | | | | | | | | | | | | | | |
| ２Ｐ　[ 2P ] | | | | | | | ―― | | | | | | | | | | | | | |
| ２　[ 2V ] | | | | | | | | | ∧∧ | | | | | | | | | | | |
| ＰＵ | 109 | | | | | 109 | | | | | | | | | | | | | | |
| ＰＬ　( 65秒 ) | 15 | 5 | 2 | 3 | 3 | 21 | 8 | 2 | 3 | 3 | | | | | | | | | | |
| 保安秒時　( 100秒 ) | 50 | 5 | 2 | 3 | 3 | 21 | 8 | 2 | 3 | 3 | | | | | | | | | | |
| 最長時間（秒） | 110 | 110 | 110 | 10 | 10 | 110 | 110 | 110 | 10 | 10 | | | | | | | | | | |
| 最短時間（秒） | 6 | 0.95 | 0.95 | 0.95 | 0.95 | 6 | 0.95 | 0.95 | 0.95 | 0.95 | | | | | | | | | | |
| ＡＢ連動出力 | | | | | | | | | | | | | | | | | | | | |

| 告示番号　名称 | 11394　宇品西４丁目１番 | 運　用 | H.14年 2月 7日 | 製造番号 | 1H1137 |
|---|---|---|---|---|---|
| 管制番号　名称 | 11394　宇品西４丁目１番　（UC型） | 開始日時 | 14時40分 ～ | 製造年月 | 平成14年 1月 |

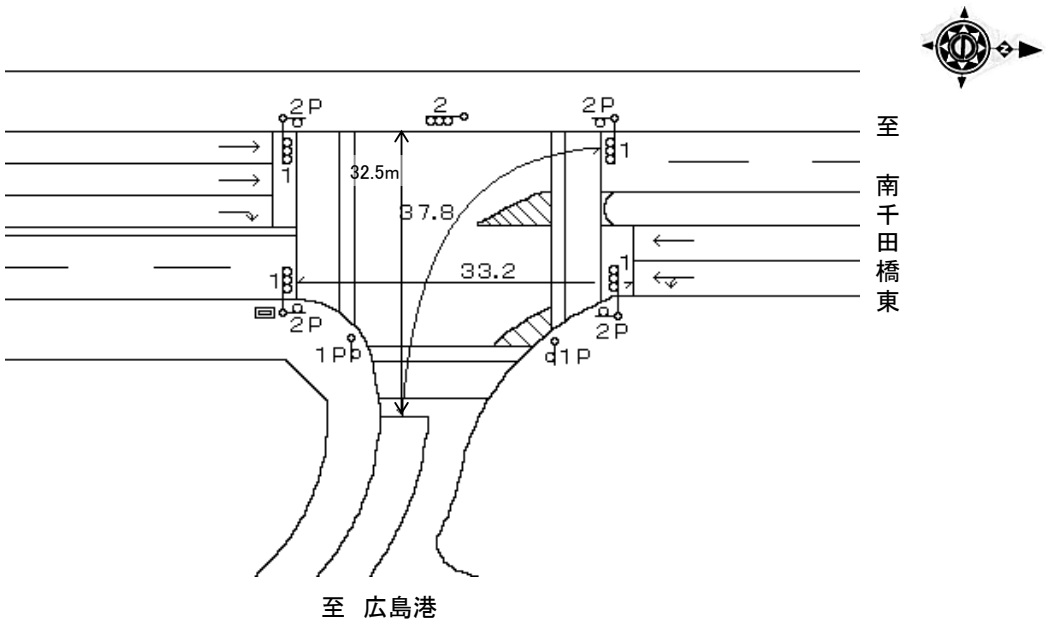


ステータス機能
　S3:閃光
その他
　シリアル／パス端子
　指定色：アイオイグレー・S80筐体

| ステップ番号 | 1 | 2 | 3 | 4 | 5 | 6 | 7 | 8 | 9 | 10 | 11 | 12 | 13 | 14 | 15 | 16 | 17 | 18 | 19 | 20 |
|---|---|---|---|---|---|---|---|---|---|---|---|---|---|---|---|---|---|---|---|---|
| ステップ名称 | 1PG | 1PW | 1 G | 1 Y | 1 R | 2PG | 2PW | 2 G | 2 Y | 2 R | | | | | | | | | | |
| 流動図 | 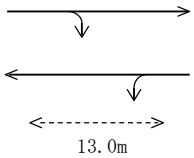 | | | | | 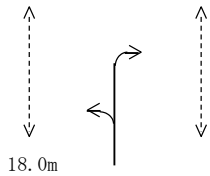 | | | | | | | | | | | | | | |
| １Ｐ　[ 1P ] | | | | | | | | | | | | | | | | | | | | |
| １　[ 1V ] | | | | | | | | | | | | | | | | | | | | |
| ２Ｐ　[ 2P ] | | | | | | | | | | | | | | | | | | | | |
| ２　[ 2V ] | | | | | | | | | | | | | | | | | | | | |
| ＰＵ | 109 | | | | | 109 | | | | | | | | | | | | | | |
| ＰＬ　（ 63秒 ） | 13 | 5 | 2 | 3 | 3 | 21 | 8 | 2 | 3 | 3 | | | | | | | | | | |
| 保安秒時　（ 100秒 ） | 49 | 5 | 2 | 3 | 2 | 25 | 6 | 2 | 3 | 3 | | | | | | | | | | |
| 最長時間（秒） | 110 | 110 | 110 | 10 | 10 | 110 | 110 | 110 | 10 | 10 | | | | | | | | | | |
| 最短時間（秒） | 6 | 1 | 1 | 1 | 1 | 6 | 1 | 1 | 1 | 1 | | | | | | | | | | |
| ＡＢ連動出力 | A | B | B | B | B | B | A | A | A | A | | | | | | | | | | |