規制番号 名称	7-0322 卸センター入口	運 用	2005年1月31日	製造番号	HG90594
管制番号 名称	070322 卸センター入口 UC-UD(TCU)	開始日時	12時38分 ～	製造年月	2004年12月

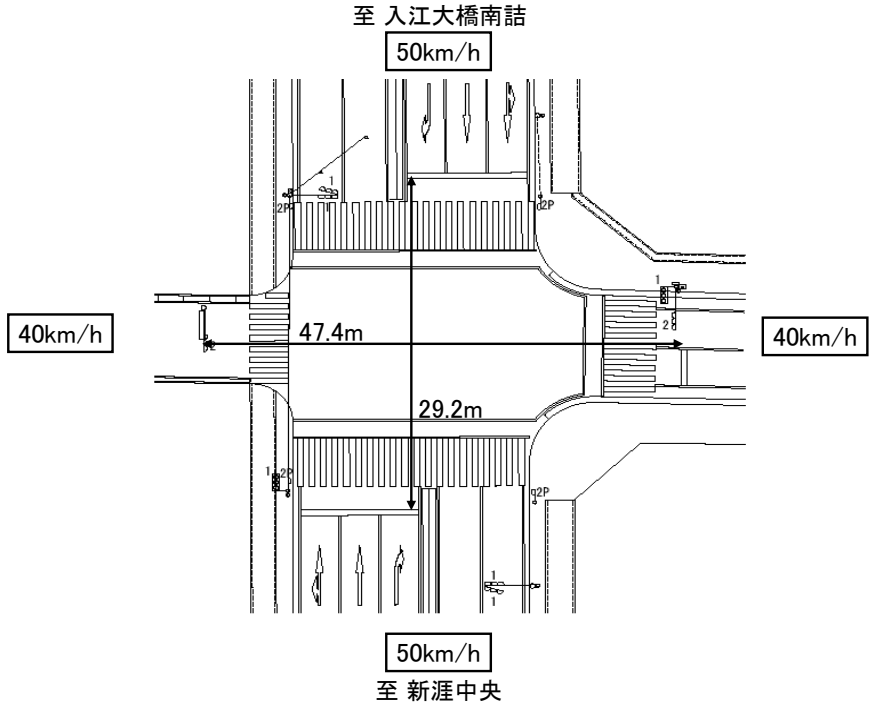

付加機能
連動送出
ステータス機能

ステップ番号	1	2	3	4	5	6	7	8	9	10	11	12	13	14	15	16	17	18	19	20
ステップ名称	1PG	1PW	1 G	1 Y	1 R	2PG	2PW	2 G	2 Y	2 R										

流動図

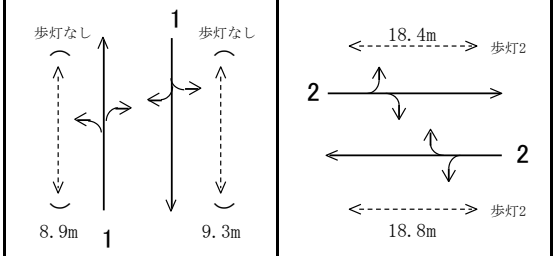

	1	2	3	4	5	6	7	8	9	10	11	12	13	14	15	16	17	18	19	20
(1P) [1P]																				
1 [1V]																				
2P [2P]																				
2 [2V]																				
最終指定					○					○										
可変指定	○					○														
保安秒時(####)	74	5	2	3	2	18	7	2	3	4										
安全必要秒時	10	5	2	3	2	13	7	2	3	4										
最長時間(秒)	110	10	110	10	10	110	10	110	10	10										
最短時間(秒)	6	0.95	0.95	0.95	0.95	6	0.95	0.95	0.95	0.95										
AB連動出力	A	B	B	B	B	B	A	A	A	A										

スプリット数: 2

規制番号 名称	7-0322 卸センター入口	運 用	H. 年 月 日	製造番号	7J6173
管制番号 名称	420322 卸センター入口 (X1集中)	開始日時	時 分 ～	製造年月	昭和62年 9月

至 入江大橋南詰

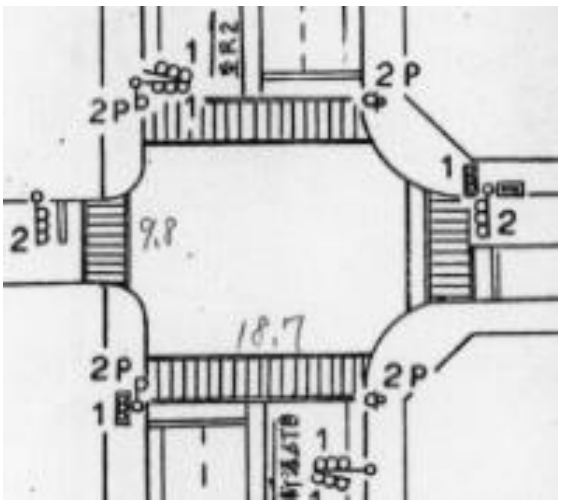

至 新涯中央

ステータス機能
S3:閃光
その他

ステップ番号	1	2	3	4	5	6	7	8	9	10	11	12	13	14	15	16	17	18	19	20
ステップ名称	1PG	1PG	1PW	1 G	1 Y	1 R	2PG	2PW	2 G	2 Y	2 R									

流動図

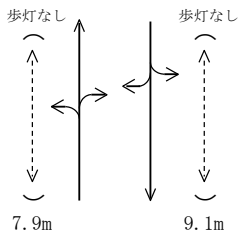

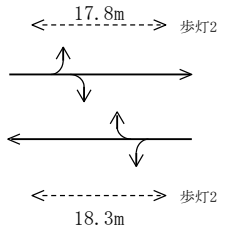

	1	2	3	4	5	6	7	8	9	10	11	12	13	14	15	16	17	18	19	20
(1P) [1P]	―	―	||||	―	―	―	―	―	―	―	―									
1 [1V]	―	―	―	―	∧∨	―	―	―	―	―	―									
2P [2P]	―	―	―	―	―	―	―	||||	―	―	―									
2 [2V]	―	―	―	―	―	―	―	―	―	∧∨	―									
保安秒時(100秒)	11	38	6	4	3	3	13	12	4	3	3									
最長時間(秒)	110	110	10	110	10	10	110	10	110	10	10									
最短時間(秒)	8	0.95	0.95	0.95	0.95	0.95	8	0.95	0.95	0.95	0.95									
AB連動出力	A	A	B	B	B	B	B	A	A	A	A									