規制番号 名称	19-0616	JFE本館前(委任信号)	運 用	2004年9月25日		製造番号	O39260
制御機機種	EC9325E	A形プログラム多段	開始日時	15時00分	～	製造年月	1998年11月
警交仕規第45号	製作所	日本信号株式会社	作動時間	平5:50～23:00以後閃光 土日5:50～9:00・17:30～23:00以後閃光		施工会社	㈱中電工
署別 福山東	付加機能	系統					

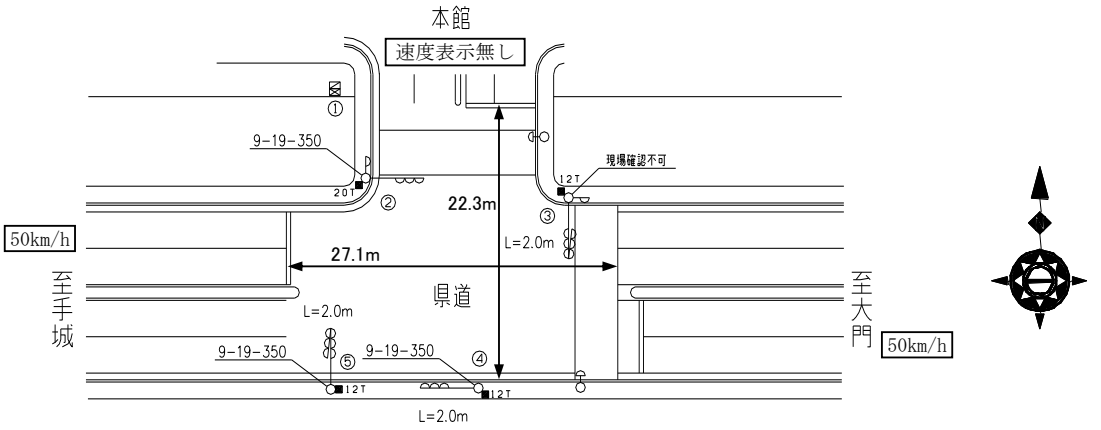

ステップ番号	1	2	3	4	5	6	7	8	9	10	11	12	13	14	15	16	17	18	19	20
ステップ名称	1PG	1PW	1G	1Y	1R	2PG	2PW	2G	2Y	2R										

流動図

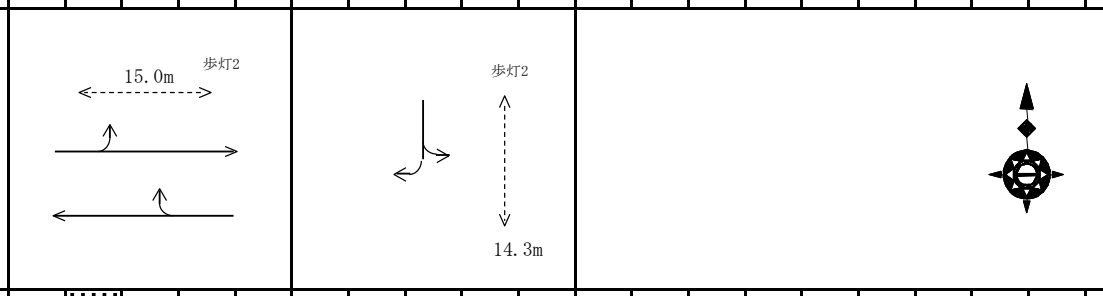

1P [1P]																					
1V [1V]				∧∧∧																
2P [2P]																					
2V [2V]									∧∧∧											

パターン																			周期	オフセット 秒
保安																			0	
P0	69	5	2	3	3	15	5	2	3	3									110	
P1	39	5	2	3	3	15	5	2	3	3									80	0
P2	69	5	2	3	3	15	5	2	3	3									110	0
P3																			0	
P4																			0	
P5																			0	
P6																			0	
P7																			0	
P8																			0	
P9																			0	
PA																			0	

パタン切替		(1) 平日			(2) 土曜			(3) 日曜			(4)特殊日1			(5)特殊日2			(6)特殊日3			(7)特殊日4		
	切替番号	時	分	パタン番号	時	分	パタン番号	時	分	パタン番号	時	分	パタン番号	時	分	パタン番号	時	分	パタン番号	時	分	パタン番号
	1	5	50	2	5	50	2	5	50	1												
	2	9	00	1	9	00	1	7	00	2												
	3	15	00	2	15	00	2	9	00	1												
	4	19	00	1	19	00	1	15	00	2												
	5							19	00	1												
	6																					
	7																					
	8																					
	9																					
	A																					

動作切替							
	閃光		9:00～17:30	9:00～17:30			
	閃光	23:00～5:50	23:00～5:50	23:00～5:50			

系統動作定数		
	同期点	1の頭
	追従幅	
	追従階梯秒数配分	
	主現示追従階梯	1
	従現示追従階梯	6
	時刻修正	○

連動子機機能定数		
	DC方式	
	AC方式	
	同期階梯1(B／Y1)	
	同期階梯2(A／Y2)	
	周期監視時間	
	共通オフセット1	
	共通オフセット2	
	連動親機	

分周期連動機能定数		
	実行しきい値	
	連動パターン	

交通弱者感応定数	
感応階梯	ステップ
補正階梯	ステップ
倍率指定 (10～19)	×0．1倍
弱者用保証青時間(0～99)	秒

ギャップ感応定数	単位1					単位2				
		短縮 Ts	延長 Te	単位青 上り0．1秒	単位青 下り0．1秒		短縮 Ts	延長 Te	単位青 上り0．1秒	単位青 下り0．1秒
	P1					P1				
	P2					P2				
	P3					P3				
	P4					P4				
	P5					P5				
	P6					P6				
	P7					P7				
	P8					P8				
	P9					P9				
	PA					PA				
	感応階梯					感応階梯				

備考
地点感応制御機の場合左記の
ｷﾞｬｯﾌﾟ感応定数表の内容は
下記の通りです。

短縮 Ts → ありません。
延長 Te → 限度青です。
単位青 上り → 単位青です。
単位青 下り → ありません。
単位青秒数は0.5秒単位です。

リコール定数								
	感応階梯		ステップ					
	補正階梯		ステップ					
	感知器指定	押ボタン		車両				
	押ボタン受付禁止階梯				開始		終了	
	車両リコール受付禁止階梯				開始		終了	

特殊日(プロ多)

平土休	西暦	月	日	
				平日(1)
				土曜(2)
				休日(3)
				毎年(55)

規制番号	~~19-06016~~
名称	~~JFE本館前(委任信号)~~

設定変更履歴

年月日	変更内容
2004年9月25日	連動子機から系統へ改造 パタン秒数・パタン切替・オフセット・周期変更