規制番号　名称	04-0102	和田東		運　用	2013年7月23日	製造番号	TT6227
制御機機種	R 2-2-0		ＬＴＣ－ＡＲ３１	開始日時	10時40分　～	製造年月	2013年7月
警交仕規第1012号	メーカー名	㈱京三製作所	作動時間	終　　日		施工会社	ﾊﾟﾅｿﾆｯｸｼｽﾃﾑﾈｯﾄﾜｰｸｽ㈱
署別　三原	付加機能	時刻修正機能　　リコール１機能（１ステップ待機、閃光式押ボタン）					

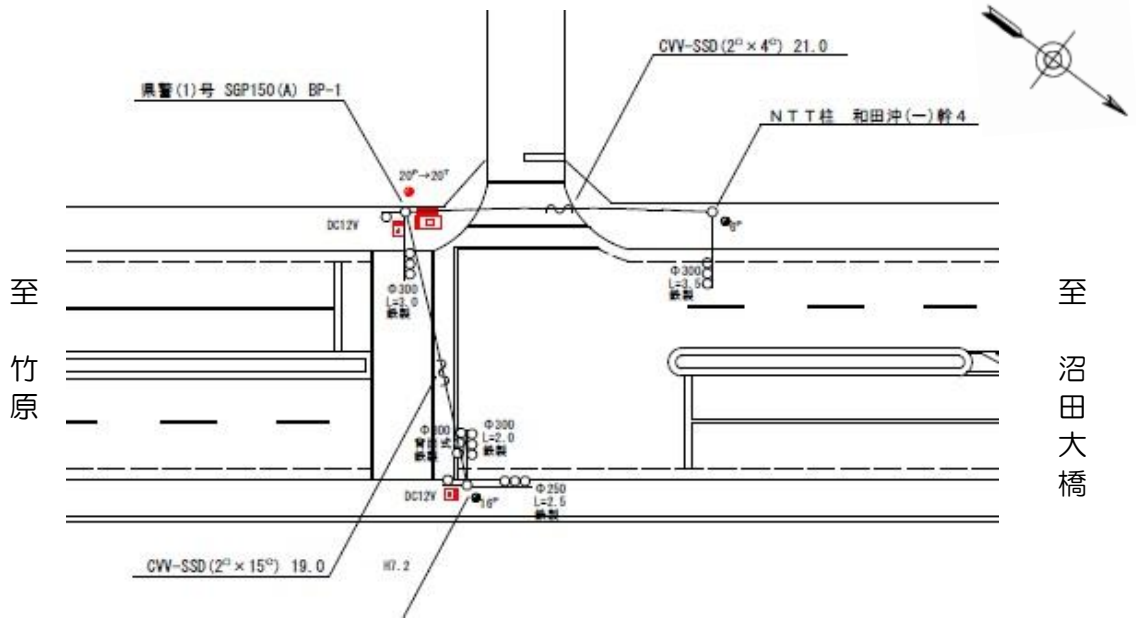

ステップ番号	1	2	3	4	5	6	7	8	9	10	11	12	13	14	15	16	17	18	19	20
ステップ名称	1PG	1PG	1PW	1G	1Y	1R	2PG	2PW	2G	2Y	2R									

流動図

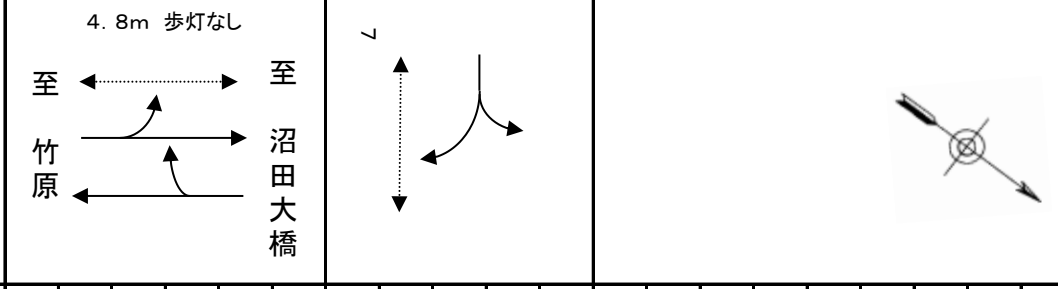

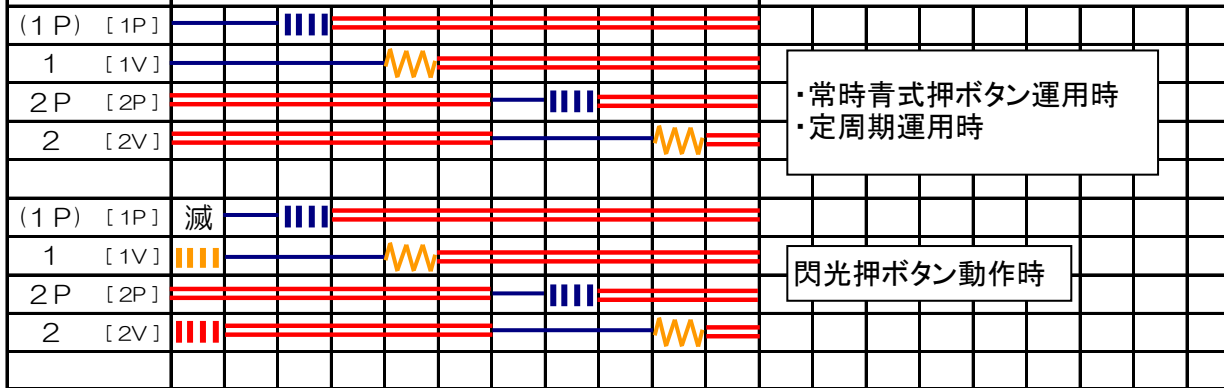

																			周期	オフセット 秒
保　　安	47	1	7	2	3	2	23	8	2	3	2								~~100~~	
定周期																			~~0~~	秒
P　1	37	1	7	2	3	2	23	8	2	3	2								~~90~~	
P　2	47	1	7	2	3	2	23	8	2	3	2								~~100~~	
P　3	57	1	7	2	3	2	23	8	2	3	2								~~110~~	
P　4	62	1	7	2	3	2	23	8	2	3	2								~~115~~	
P　5	67	1	7	2	3	2	23	8	2	3	2								~~120~~	
P　6	72	1	7	2	3	2	23	8	2	3	2								~~125~~	
P　7	77	1	7	2	3	2	23	8	2	3	2								~~130~~	
P　8	82	1	7	2	3	2	23	8	2	3	2								~~135~~	
P　9	87	1	7	2	3	2	23	8	2	3	2								~~140~~	
P　A	92	1	7	2	3	2	23	8	2	3	2								~~145~~	

パターン切替		(1) 平日			(2) 土曜			(3) 日曜			(4)特殊日1			(5)特殊日2			(6)特殊日3			(7)特殊日4		
	切替番号	時	分	パタン番号	時	分	パタン番号	時	分	パタン番号	時	分	パタン番号	時	パタン分	パタン番号	時	分	パタン番号	時	分	パタン番号
	1	6	00	2	6	00	2	6	00	2												
	2	7	00	3	7	00	3	7	00	3												
	3	9	00	1	9	00	1	9	00	1												
	4	16	00	3	16	00	3	16	00	3												
	5	19	00	1	19	00	1	19	00	1												
	6																					
	7																					
	8																					
	9																					
	A																					

動作切替				
	リコール	00:00～00:00	00:00～00:00	00:00～00:00

系統動作定数		
	同期点	1ステップ始め
	追従幅	−5%／+20%
	追従階梯秒数配分	スプリット比配分
	主現示追従階梯	1
	従現示追従階梯	7
	時刻修正	●

連動子機機能定数		
	DC方式	
	AC方式	
	同期階梯1(B／Y1)	
	同期階梯2(A／Y2)	
	周期監視時間	
	共通オフセット1	
	共通オフセット2	
	連動親機	

分周期連動機能定数		
	実行しきい値	
	連動パターン	

交通弱者感応定数	
感応階梯	ステップ
補正階梯	ステップ
倍率指定 (10～19)	×0.1倍
弱者用保証青時間(0～99)	秒

ギャップ感応定数	単位1					単位2				
		短縮 Ts	延長 Te	単位青 上り0.1秒	単位青 下り0.1秒		短縮 Ts	延長 Te	単位青 上り0.1秒	単位青 下り0.1秒
	P1					P1				
	P2					P2				
	P3					P3				
	P4					P4				
	P5					P5				
	P6					P6				
	P7					P7				
	P8					P8				
	P9					P9				
	PA					PA				
	感応階梯					感応階梯				
	補正階梯					補正階梯				
	感知器指定					感知器指定				

備 考

地点感応制御機の場合左記の
ギャップ感応定数表の内容は
下記の通りです。

短縮 Ts → ありません。
延長 Te → 限度青です。
単位青 上り → 単位青です。
単位青 下り → ありません。
単位青秒数は 0.5秒単位です。

名称はこのように変更してください。

リコール定数								
	感応階梯	1	ステップ					
	補正階梯		ステップ					
	感知器指定	押ボタン		PB1	車両			
	押ボタン受付禁止階梯					開始	7	終了 7
	車両リコール受付禁止階梯					開始		終了

曜日固定祝祭日テーブル

	月	週	曜日	
1	1	2	1	
2	7	3	1	
3	9	3	1	
4	10	2	1	

規制番号	04-0102
名 称	和田東

設定変更履歴

年月日	変更内容
2013年7月23日	制御機更新