規制番号 名称	01-0053 住吉町南 (UD-TTR)	運 用	H31年2月5日	製造番号	T38500
				製造年月	2018年12月
管制番号 名称	10053 住吉町南 1012号「版4」	開始日時	1時52分 ～	メーカー	(株)京三製作所

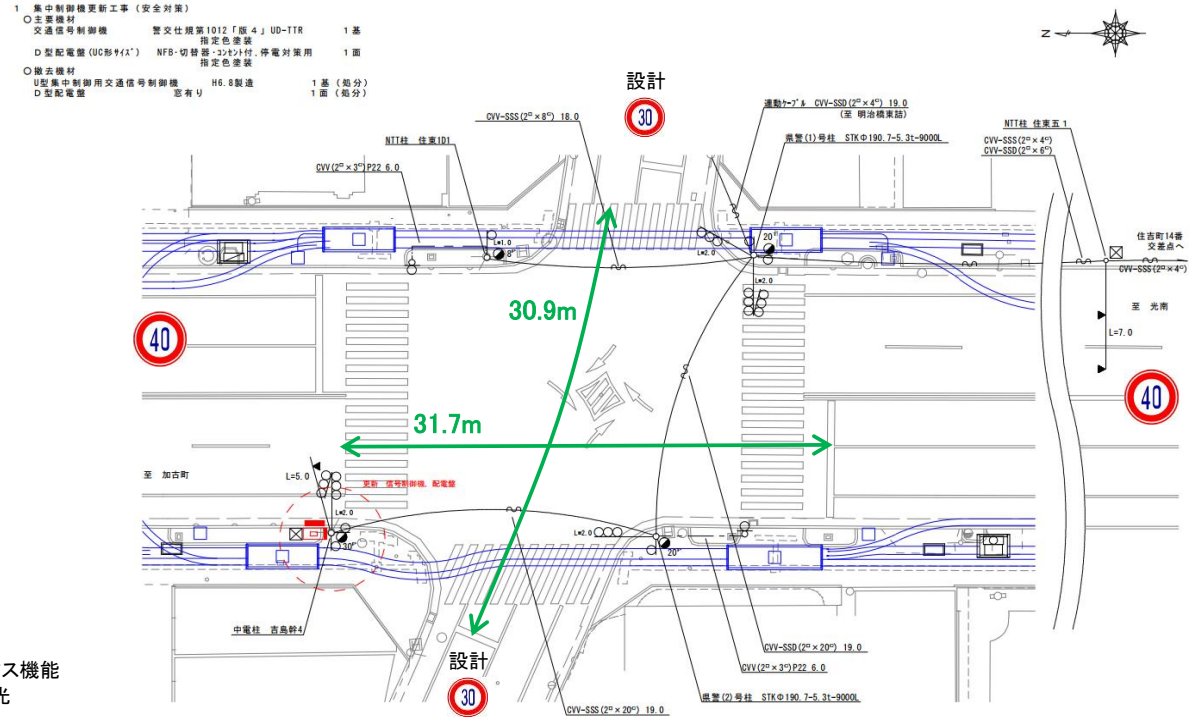

ステータス機能
S3:閃光

ステップ番号	1	2	3	4	5	6	7	8	9	10	11	12	13	14	15	16	17	18	19	20
ステップ名称	1PG	1PW	1 G	1 Y	1 R	2PG	2PW	2 G	2 Y	2 R										

流動図

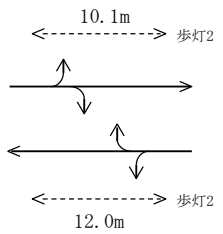

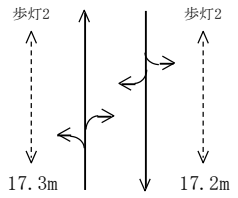

1P [1P]																				
1 [1V]																				
2P [2P]																				
2 [2V]																				
PU	109					109														
PL (58秒)	12	5	2	3	3	18	6	2	3	4										
保安秒 (120秒)	74	5	2	3	3	18	6	2	3	4										
最長時間(秒)	110	110	110	10	10	110	110	110	10	10										
最短時間(秒)	6	0.95	0.95	0.95	0.95	6	0.95	0.95	0.95	0.95										
AB連動出力																				

規制番号 名称	10053 住吉町南	運 用	H. 年 月 日	製造番号	4E0469
				製造年月	平成 6年 8月
管制番号 名称	10053 住吉町南 （U集中）	開始日時	時 分 ～	メーカー	松下電器産業㈱

Int114

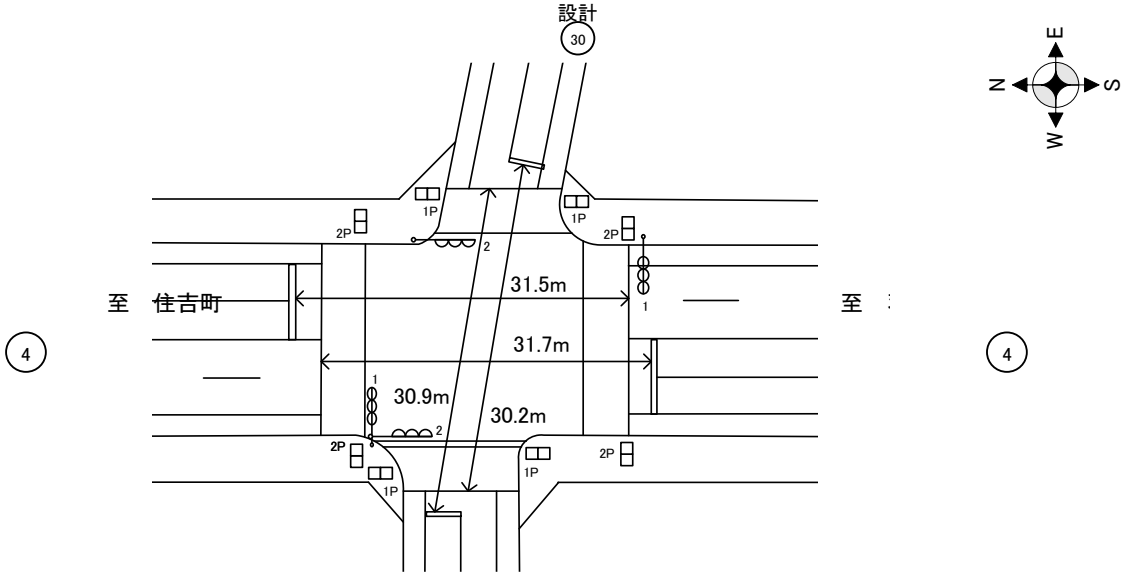

付加機能
連動出力
ステータス機能
S3:閃光

設計 30

ステップ番号	1*	2	3	4	5	6*	7	8	9	10	11*	12	13	14	15	16	17	18	19	20
ステップ名称	1PG	1PG	1PW	1 G	1 Y	1 R	2PG	2PW	2 G	2 Y	2 R									

流動図

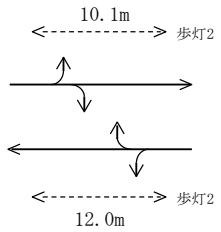

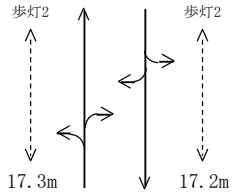

	1	2	3	4	5	6	7	8	9	10	11	12	13	14	15	16	17	18	19	20
1P [1P]	—	—	‖‖	—	—	—	—	—	—	—	—									
1 [1V]	—	—	—	—	∧∧	—	—	—	—	—	—									
2P [2P]	=	=	=	=	=	=	—	‖‖	=	=	=									
2 [2V]	=	=	=	=	=	=	—	—	—	∧∧	=									
PU	109	109					109													
PL (58秒)	10	2	5	2	3	3	18	6	2	3	4									
初期PL (70秒)	10	2	8	4	3	3	18	12	4	3	3									
保安秒時(140秒)	10	70	8	4	3	3	20	12	4	3	3									
最長時間(秒)	110	110	110	110	10	10	110	110	110	10	10									
最短時間(秒)	6	0.95	0.95	0.95	0.95	0.95	6	0.95	0.95	0.95	0.95									
AB連動出力	A	A	A	A	B	B	B	B	B	A	A									