規制番号 名称	7-0284 曙交番前	運 用	2005年1月31日	製造番号	HG90593
管制番号 名称	070284 曙町警察官派出所前 UC-UD(TCU)	開始日時	12時40分 ～	製造年月	2004年12月

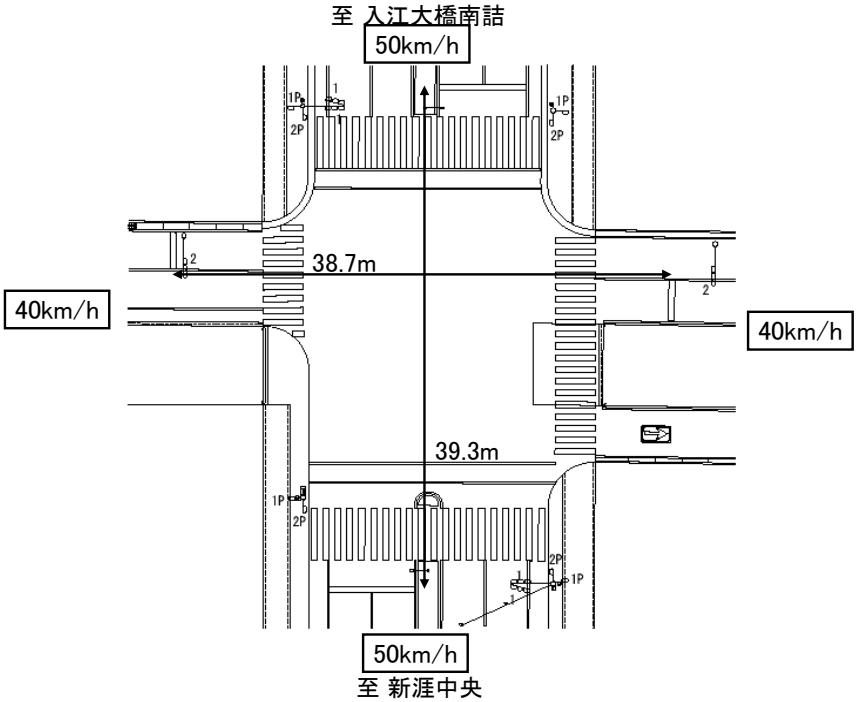

ステータス機能

ステップ番号	1	2	3	4	5	6	7	8	9	10	11	12	13	14	15	16	17	18	19	20
ステップ名称	1PG	1PW	1 G	1 Y	1 R	2PG	2PW	2 G	2 Y	2 R										

流動図

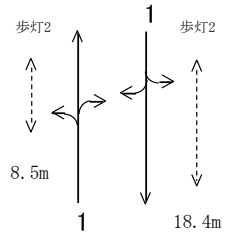

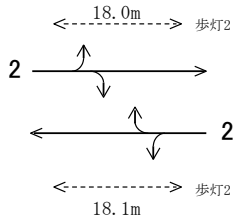

1P [1P]		‖																		
1 [1V]				∧∨																
2P [2P]							‖													
2 [2V]									∧∨											
最終指定					○					○	スプリット数: 2									
可変指定	○					○														
保安秒時(####)	71	7	2	3	3	19	7	2	3	3										
安全必要秒時	13	7	2	3	3	13	7	2	3	3										
最長時間(秒)	110	10	110	10	10	110	10	110	10	10										
最短時間(秒)	6	0.95	0.95	0.95	0.95	6	0.95	0.95	0.95	0.95										
AB連動出力	A	B	B	B	B	B	A	A	A	A										

規制番号 名称	7-0284 曙交番前	運 用	H. 年 月 日	製造番号	7J6172
管制番号 名称	420284 曙町警察官派出所前 （X1集中）	開始日時	時 分 ～	製造年月	昭和62年 9月

至 入江大橋南詰

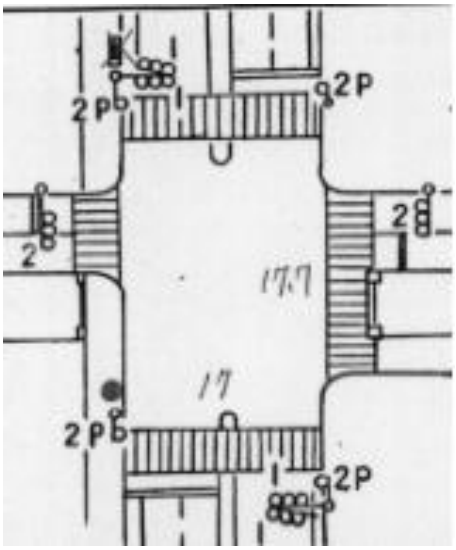

至 新涯中央

ステータス機能
S3:閃光
その他

ステップ番号	1	2	3	4	5	6	7	8	9	10	11	12	13	14	15	16	17	18	19	20
ステップ名称	1PG	1PG	1PW	1 G	1 Y	1 R	2PG	2PW	2 G	2 Y	2 R									

流動図

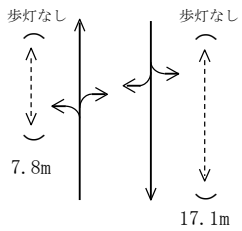

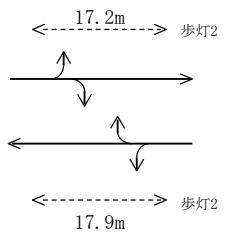

	1	2	3	4	5	6	7	8	9	10	11	12	13	14	15	16	17	18	19	20
（1P）［1P］	―	―	‖	―	―	―	―	―	―	―	―									
1 ［1V］	―	―	―	―	∧	―	―	―	―	―	―									
2P ［2P］	―	―	―	―	―	―	―	‖	―	―	―									
2 ［2V］	―	―	―	―	―	―	―	―	―	∧	―									
保安秒時（ ~~100秒~~ ）	11	40	5	4	3	3	13	12	4	3	2									
最長時間（秒）	110	110	10	110	10	10	110	10	110	10	10									
最短時間（秒）	8	0.95	0.95	0.95	0.95	0.95	8	0.95	0.95	0.95	0.95									
AB連動出力	A	A	B	B	B	B	B	A	A	A	A									