規制番号　名称	1-1264 上安1丁目　(S9-TCU)	運　用	2015年3月19日	製造番号	K0000003
管制番号　名称	11264 上安1丁目　1012号「版3」	開始日時	12時02分　～	製造年月	2015年2月
				メーカー	日本信号㈱

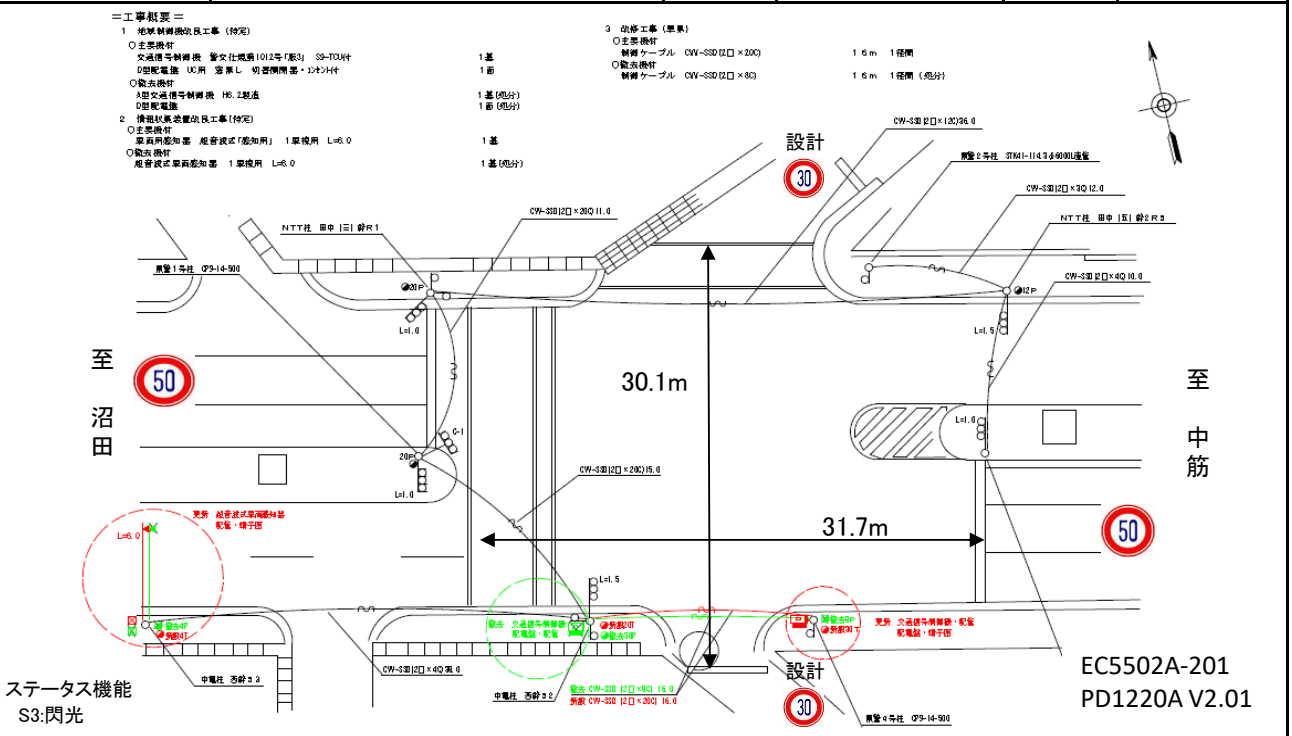

ステップ番号	1	2	3	4	5	6	7	8	9	10	11	12	13	14	15	16	17	18	19	20
ステップ名称	1PG	1PW	1 G	1 Y	1 R	2PG	2PW	2 G	2 Y	2 R										

流動図

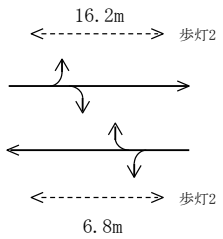

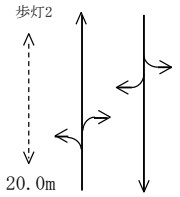

1P　[1P]		▮▮▮▮																		
1　[1V]				∧∧																
2P　[2P]							▮▮▮▮													
2　[2V]									∧∧											
PU	109					109														
PL　(　~~67秒~~　)	17	6	2	3	3	20	7	2	3	4										
保安秒時(　~~140秒~~　)	90	6	2	3	3	20	7	2	3	4										
最長時間(秒)	110	110	110	10	10	110	110	110	10	10										
最短時間(秒)	6	0.95	0.95	0.95	0.95	6	0.95	0.95	0.95	0.95										
AB連動出力																				

規制番号 名称	1-1264 上安1丁目	運 用	H. 年 月 日	製造番号	3N3148
管制番号 名称	171264 上安1丁目 (A集中)	開始日時	時 分 ～	製造年月	平成 6年 2月

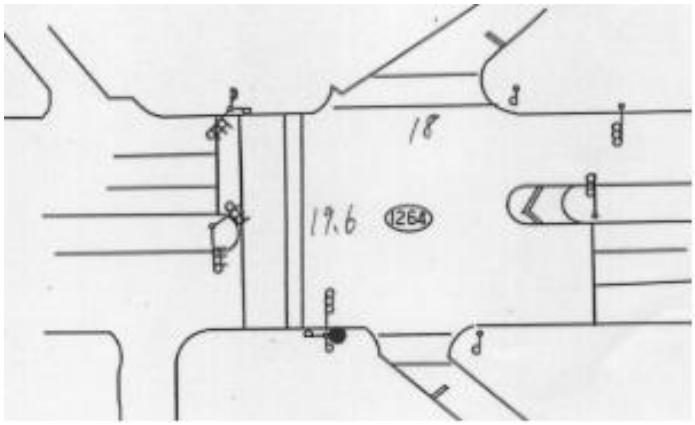

ステータス機能
S3:閃光
その他

ステップ番号	1	2	3	4	5	6	7	8	9	10	11	12	13	14	15	16	17	18	19	20
ステップ名称	1PG	1PG	1PW	1 G	1 Y	1 R	2PG	2PW	2 G	2 Y	2 R									

流動図

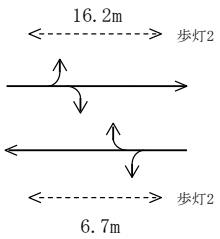

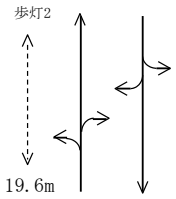

	1	2	3	4	5	6	7	8	9	10	11	12	13	14	15	16	17	18	19	20
1P [1P]	―		‖‖	―	―	―	―	―	―	―	―									
1 [1V]	―	―	―	―	∧∧	―	―	―	―	―	―									
2P [2P]	―	―	―	―	―	―	―	‖‖	―	―	―									
2 [2V]	―	―	―	―	―	―	―	―	―	∧∧	―									
保安秒時(####)	12	36	10	4	3	3	18	14	4	3	3									
最長時間(秒)	110	110	110	110	10	10	110	110	110	10	10									
最短時間(秒)	6	0.95	0.95	0.95	0.95	0.95	6	0.95	0.95	0.95	0.95									
AB連動出力	A	A	B	B	B	B	B	A	A	A	A									