規制番号 名称	01-0987	吉島西1丁目10番		運 用			製造番号	K0000001
制御機機種	交通信号制御機(UC形)	EC5450F		開始日時		～	製造年月	2011年2月
警交仕規1014号	製作所	日本信号株式会社	作動時間	終日			施工会社	(株)中電工
署別 広島中央	付加機能	連動子機						新型錠

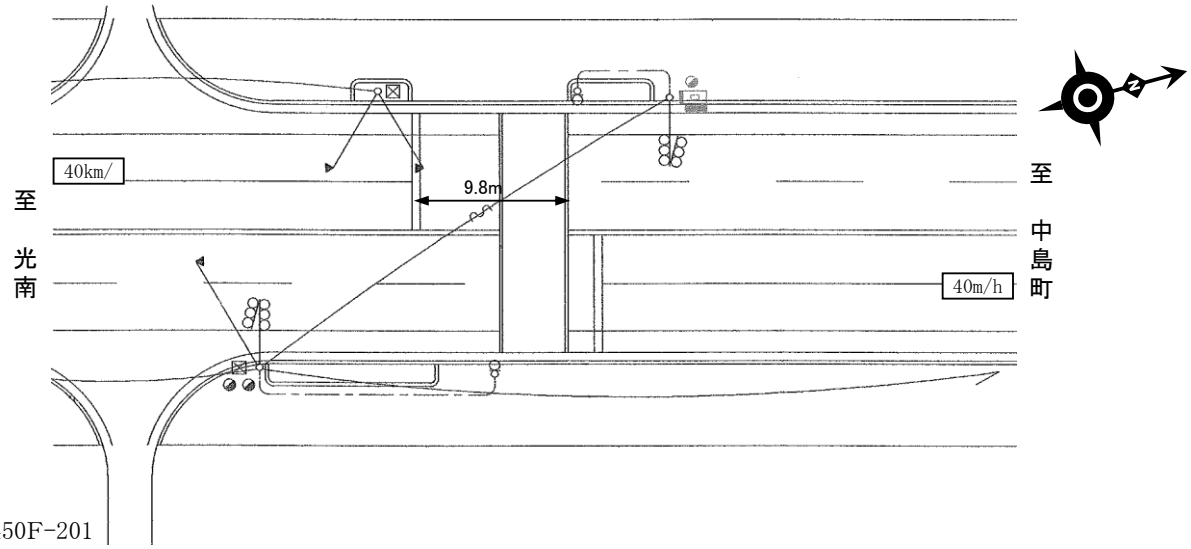

EC5450F-201
PD1219A V1.06

ステップ番号	1	2	3	4	5	6	7	8	9	10	11	12	13	14	15	16	17	18	19	20
ステップ名称	1PG	1PW	1G	1Y	1R	2PG	2PW	2G	2Y	2R										

流動図

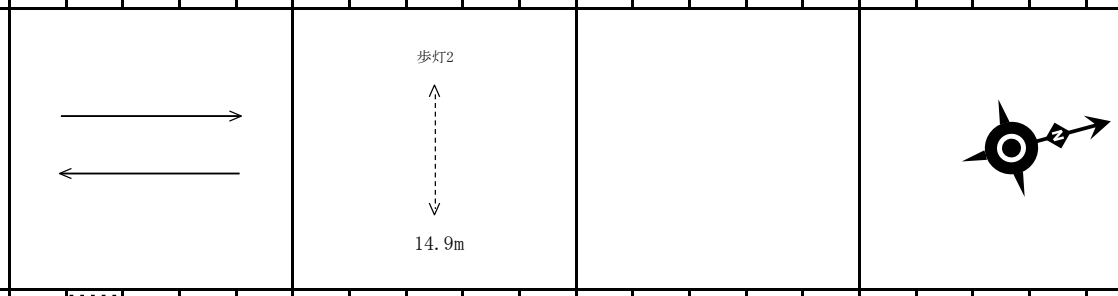

(1P) [1P]																				
1 [1V]																				
2P [2P]																				
(2) [2V]																				

パターン																			周期	オフセット秒
保安	45	5	2	3	2	25	5	1	1	1									90	1
P0																			0	
P1	45	5	2	3	2	25	5	1	1	1									90	1
P2	55	5	2	3	2	25	5	1	1	1									100	1
P3	65	5	2	3	2	25	5	1	1	1									110	1
P4	75	5	2	3	2	25	5	1	1	1									120	0
P5	85	5	2	3	2	25	5	1	1	1									130	0
P6	95	5	2	3	2	25	5	1	1	1									140	0
P7	95	5	2	3	2	25	5	1	1	1									140	0
P8	95	5	2	3	2	25	5	1	1	1									140	0
P9	95	5	2	3	2	25	5	1	1	1									140	0
PA	95	5	2	3	2	25	5	1	1	1									140	0
最長時間(秒)	110	110	110	10	10	110	110	110	10	10										
最短時間(秒)	6	0.95	0.95	0.95	0.95	6	0.95	0.95	0.95	0.95										
AB出力	A	B	B	B	B	B	A	A	A	A										

パタン切替		(1) 平日			(2) 土曜			(3) 日曜			(4)特殊日1			(5)特殊日2			(6)特殊日3			(7)特殊日4		
	切替番号	時	分	パタン番号	時	分	パタン番号	時	分	パタン番号	時	分	パタン番号	時	分	パタン番号	時	分	パタン番号	時	分	パタン番号
	1	6	00	1	6	00	1	6	00	1												
	2																					
	3																					
	4																					
	5																					
	6																					
	7																					
	8																					
	9																					
	A																					

動作切替	連動子機	00:00～00:00	00:00～00:00	00:00～00:00				

系統動作定数		
	同期点	
	追従幅	
	追従階梯秒数配分	
	主現示追従階梯	
	従現示追従階梯	
	時刻修正	電波

連動子機機能定数		
	DC方式	○
	AC方式	－
	同期階梯1(B／Y1)	1ステップ
	同期階梯2(A／Y2)	－
	周期監視時間	255秒
	共通オフセット1	個別オフセット
	共通オフセット2	－
	連動親機	吉島東1丁目12番(01-0155)

分周期連動機能定数		
	実行しきい値	0
	連動パターン	1/1

交通弱者感応定数	
感応階梯	ステップ
補正階梯	ステップ
倍率指定 (10～19)	×0．1倍
弱者用保証青時間(0～99)	秒

ギャップ感応定数	単位1					単位2				
		短縮 Ts	延長 Te	単位青 上り0．1秒	単位青 下り0．1秒		短縮 Ts	延長 Te	単位青 上り0．1秒	単位青 下り0．1秒
	P1					P1				
	P2					P2				
	P3					P3				
	P4					P4				
	P5					P5				
	P6					P6				
	P7					P7				
	P8					P8				
	P9					P9				
	PA					PA				
	感応階梯					感応階梯				

備考
地点感応制御機の場合左記の
ｷﾞｬｯﾌﾟ感応定数表の内容は
下記の通りです。

短縮 Ts → ありません。
延長 Te → 限度青です。
単位青 上り → 単位青です。
単位青 下り → ありません。
単位青秒数は0.5秒単位です。

リコール定数								
	感応階梯		ステップ					
	補正階梯		ステップ					
	感知器指定	押ボタン		車両				
	押ボタン受付禁止階梯				開始		終了	
	車両リコール受付禁止階梯				開始		終了	

特殊日(プロ多)				
平土休	西暦	月	日	
				平日(1)
				土曜(2)
				休日(3)
				毎年(55)

規制番号	01-0987
名称	吉島西1丁目10番

設定変更履歴

年月日	変更内容
2006年7月24日	単独定周期運用に変更(閃光押しボタン・連動子機運用廃止)
2006年9月15日	連動子機運用に変更(単独定周期→連動子機)
2011年2月23日	制御機更新
2011年3月4日	設定変更
2014年度点検	パタン切替誤りにて修正