規制番号 名称	1-0289 平和大橋西詰	運 用	H.22年 1月14日	製造番号	K0975225
管制番号 名称	01-0289 平和大橋西詰 （UC集中）	開始日時	14時00分 ～	製造年月	2009年12月

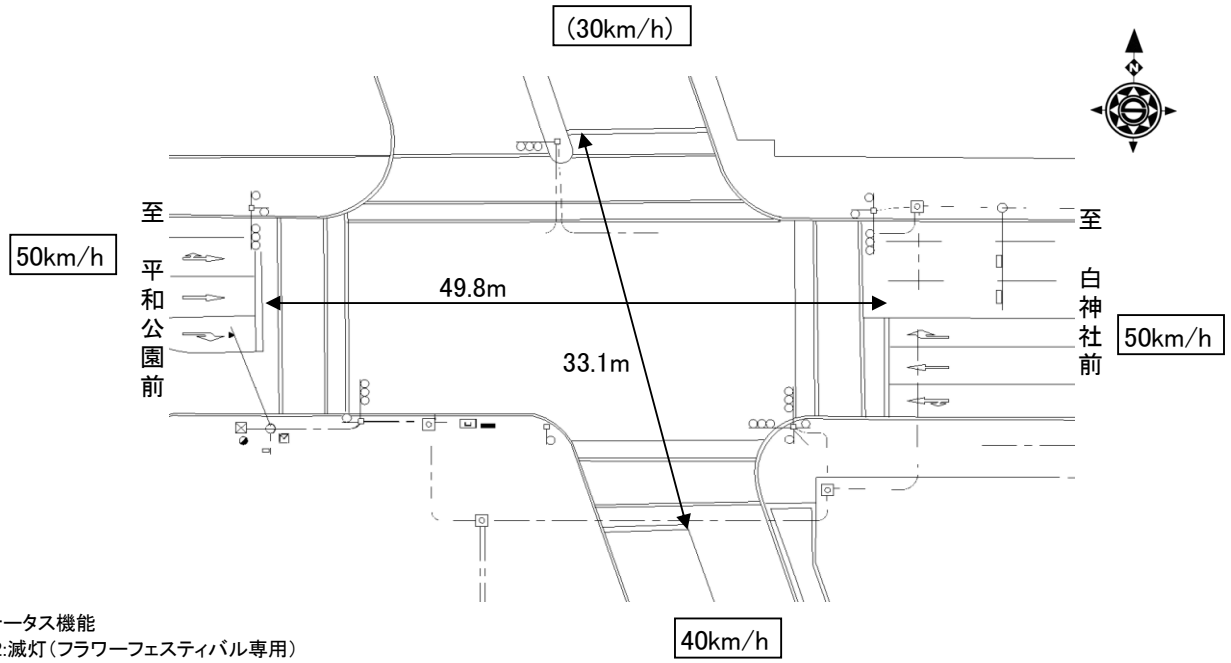

ステータス機能
S2:滅灯（フラワーフェスティバル専用）
S3:閃光

ステップ番号	1	2	3	4	5	6	7	8	9	10	11	12	13	14	15	16	17	18	19	20
ステップ名称	1PG	1PW	1 G	1 Y	1 R	2PG	2PW	2 G	2 Y	2 R										

流動図

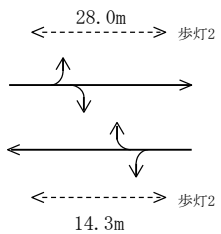

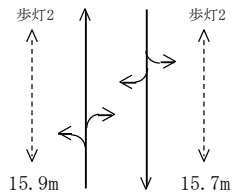

	1	2	3	4	5	6	7	8	9	10	11	12	13	14	15	16	17	18	19	20
1P [1P]		‖‖																		
1 [1V]				∧∧																
2P [2P]							‖‖													
2 [2V]									∧∧											
最終指定					○					○										
可変指定	○					○														
安全必要秒時	28	10	2	3	4	16	6	2	3	4										
保安秒時（ ~~140秒~~ ）	79	10	2	3	4	27	6	2	3	4										
最長時間(秒)	110	110	110	10	10	110	110	110	10	10										
最短時間(秒)	6	0.95	0.95	0.95	0.95	6	0.95	0.95	0.95	0.95										
AB連動出力	A	B	B	B	B	B	A	A	A	A										

規制番号 名称	1-0289 平和大橋西詰	運 用	H. 年 月 日	製造番号	9E0860
管制番号 名称	01-0289 平和大橋西詰 （A集中）	開始日時	時 分 ～	製造年月	平成 1年11月

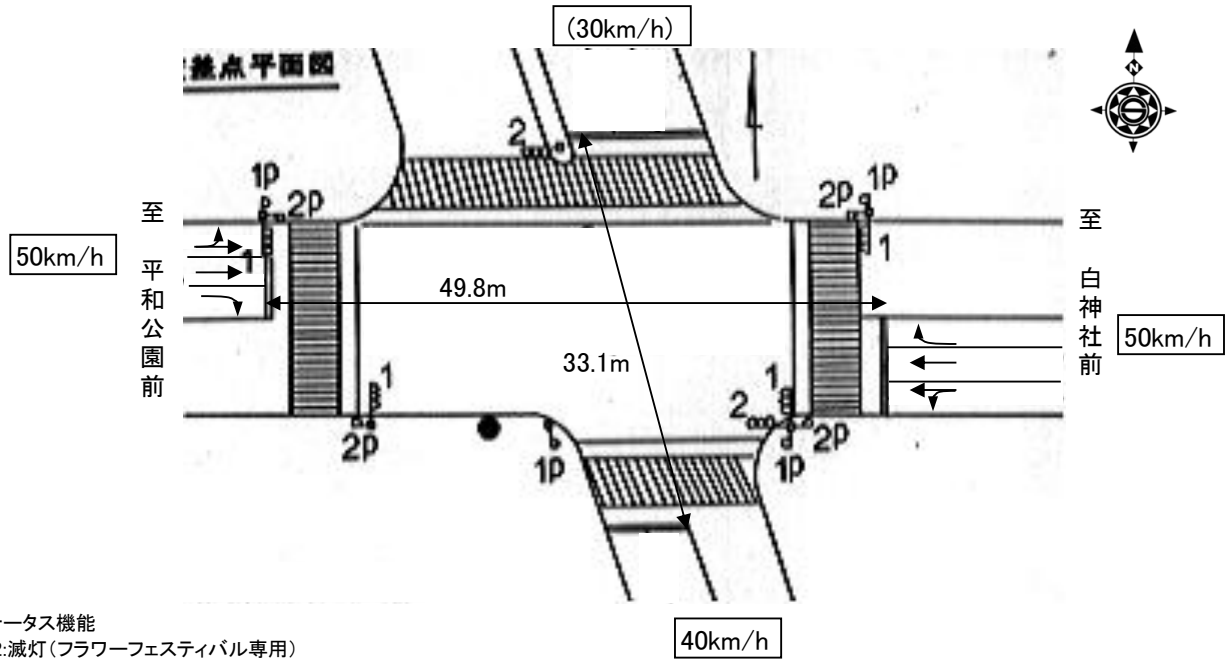

ステータス機能
S2:滅灯（フラワーフェスティバル専用）
S3:閃光
その他
連動基板／端子

ステップ番号	1	2	3	4	5	6	7	8	9	10	11	12	13	14	15	16	17	18	19	20
ステップ名称	1PG	1PW	1 G	1 Y	1 R	2PG	2PW	2 G	2 Y	2 R										
流動図	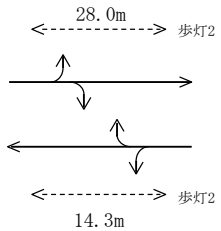					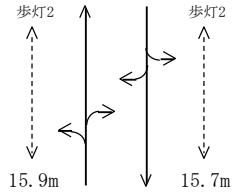														
1P [1P]																				
1 [1V]																				
2P [2P]																				
2 [2V]																				
最終指定					○					○										
可変指定	○					○														
安全必要秒時	28	10	2	3	4	16	6	2	3	4										
保安秒時（ ~~140秒~~ ）	60	20	4	3	4	29	10	4	3	3										
最長時間(秒)	110	110	110	10	10	110	110	110	10	10										
最短時間(秒)	6	0.95	0.95	0.95	0.95	6	0.95	0.95	0.95	0.95										
AB連動出力	A	B	B	B	B	B	A	A	A	A										