規制番号　名称	01-0746　楠那町5番　(UD-RTR)	運　用	2022年2月24日	製造番号	1M3866
				製造年月	2021年12月
管制番号　名称	10746　楠那町5番　1012号「版4」	開始日時	10時30分	メーカー	コイト電工

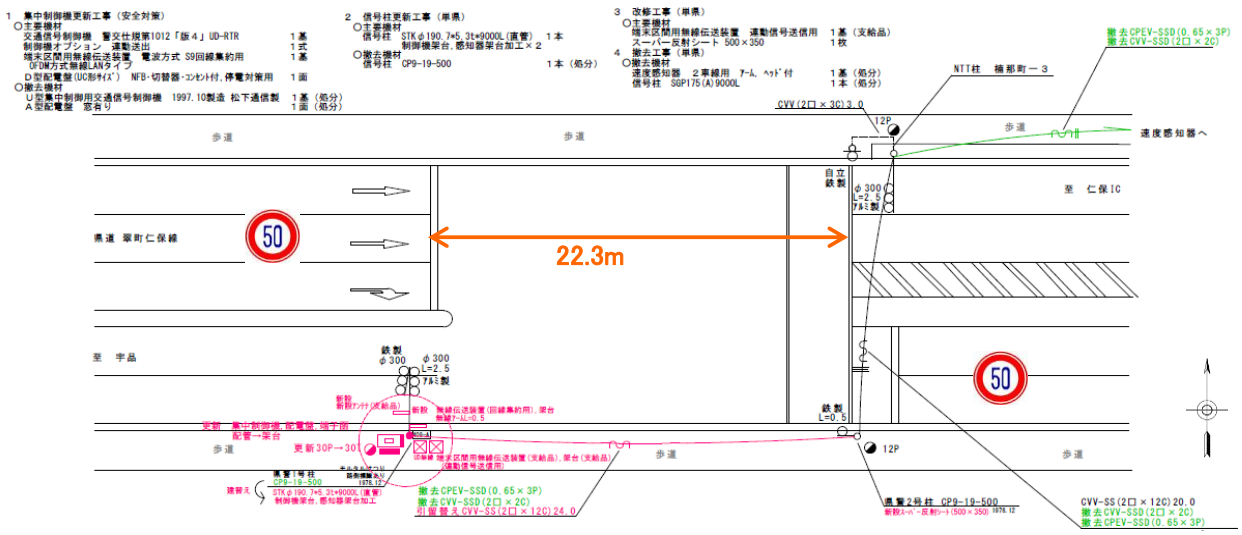

付加機能
　連動出力
ステータス機能
　S3:閃光(0:00～ 6:00)

ステップ番号	1	2	3	4	5	6	7	8	9	10	11	12	13	14	15	16	17	18	19	20
ステップ名称	1PG	1PW	1 G	1 Y	1 R	2PG	2PW	2 G	2 Y	2 R										
流動図						歩灯2 18.4m														
（1P）　[1P]																				
1　[1V]																				
2P　[2P]																				
（2）　[2V]																				
PU	109					109														
PL　（ 48秒 ）	7	5	2	3	2	19	7	1	1	1										
保安秒時　（ 150秒 ）	91	5	20	3	2	19	7	1	1	1										
最長時間(秒)	110	110	110	10	10	110	110	110	10	10										
最短時間(秒)	6	1	1	1	1	6	1	1	1	1										
AB連動出力	A	B	B	B	B	B	A	A	A	A										

規制番号 名称	10746 広島女子大グランド前	運 用	H. 9年11月28日	製造番号	7H0716
				製造年月	平成 9年10月
管制番号 名称	10746 広島女子大グランド前 （U集中）	開始日時	10時33分 ～	メーカー	松下電器産業㈱

Int141

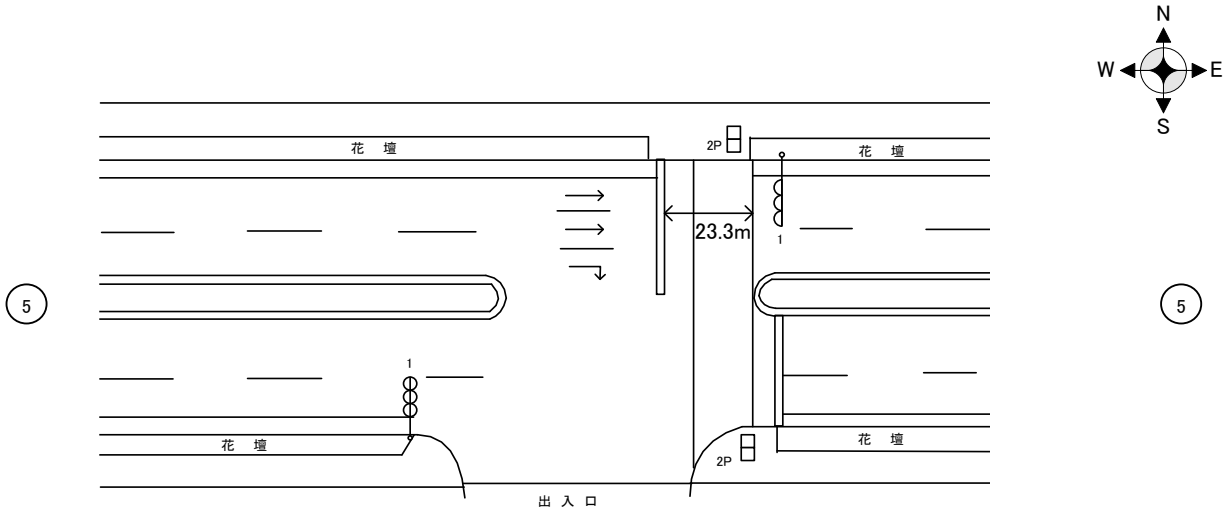

広島電鉄バス車庫

付加機能
連動出力
ステータス機能

※3現示全赤6→3秒に短縮

ステップ番号	1*	2	3	4	5	6*	7	8	9	10	11*	12	13	14	15	16	17	18	19	20
ステップ名称	1PG	1PG	1PW	1 G	1 Y	1 R	2PG	2PW	2 G	2 Y	2 R									
流動図							歩灯2 18.4m													
（1P）［1P］																				
1 ［1V］																				
2P ［2P］																				
（2） ［2V］																				
PU	109	109					109													
PL （ 49秒 ）	7	1	5	2	3	2	19	7	1	1	1									
初期PL（ 53秒 ）	7	1	5	2	3	3	19	7	2	2	2									
保安秒時（ 145秒 ）	30	70	5	2	3	3	19	7	2	2	2									
最長時間(秒)	110	110	110	110	10	10	110	110	110	10	10									
最短時間(秒)	6	0.95	0.95	0.95	0.95	0.95	6	0.95	0.95	0.95	0.95									
AB連動出力	A	A	B	B	B	B	B	A	A	A	A									