規制番号 名称	01-0408 草津東2丁目 (UD-RTR)	運 用	2021年2月15日	製造番号	K0000017
				製造年月	2020年11月
管制番号 名称	10408 草津東2丁目 1012号「版4」	開始日時	22時11分 ～	メーカー	日本信号(株)

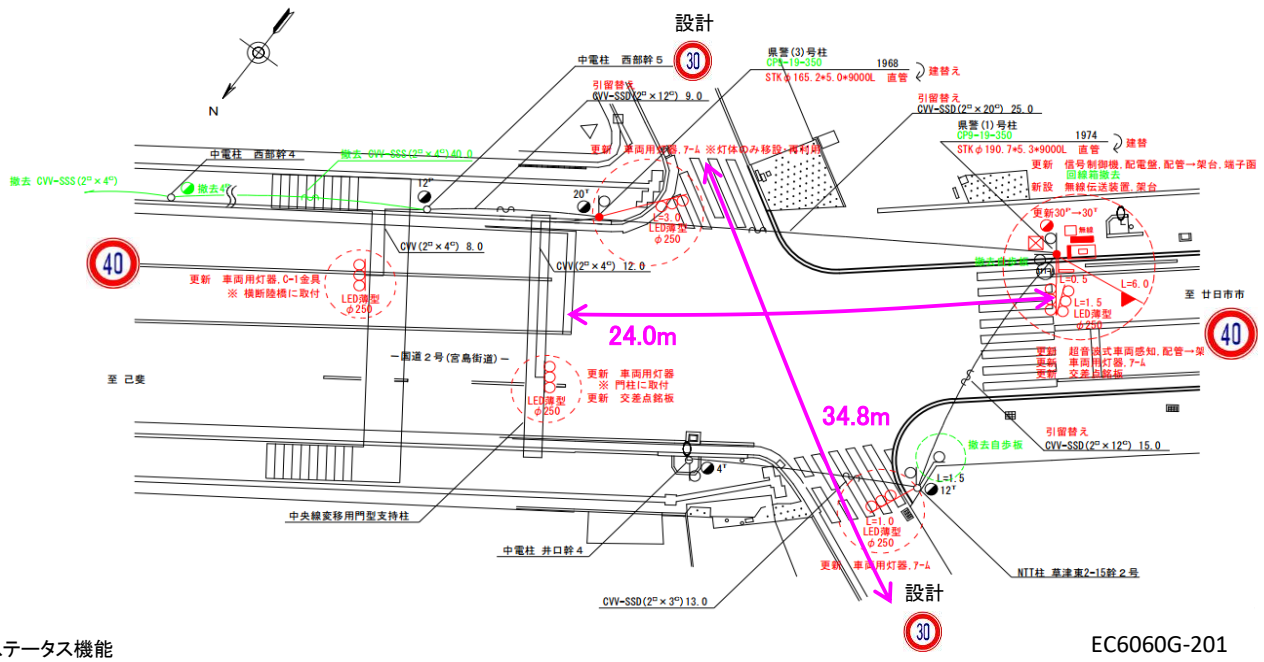

ステータス機能
S3:閃光

EC6060G-201
PD1220A V3.06

ステップ番号	1	2	3	4	5	6	7	8	9	10	11	12	13	14	15	16	17	18	19	20
ステップ名称	1PG	1PW	1 G	1 Y	1 R	2PG	2PW	2 G	2 Y	2 R										

流動図

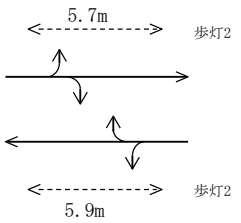

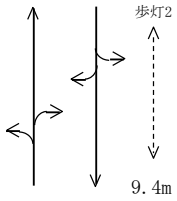

1P [1P]																				
1 [1V]																				
2P [2P]																				
2 [2V]																				
PU	109					109														
PL (45秒)	8	5	2	3	2	11	5	2	3	4										
保安秒時 (140秒)	92	5	13	3	2	11	5	2	3	4										
最長時間(秒)	110	110	110	10	10	110	110	110	10	10										
最短時間(秒)	6	0.95	0.95	0.95	0.95	6	0.95	0.95	0.95	0.95										
AB連動出力																				

規制番号 名称	10408 草津東2丁目	運 用	H. 9年12月 3日	製造番号	7K0026
				製造年月	平成 9年10月
管制番号 名称	10408 草津東2丁目 (UC集中)	開始日時	10時40分 ～	メーカー	松下電器産業㈱

Int160

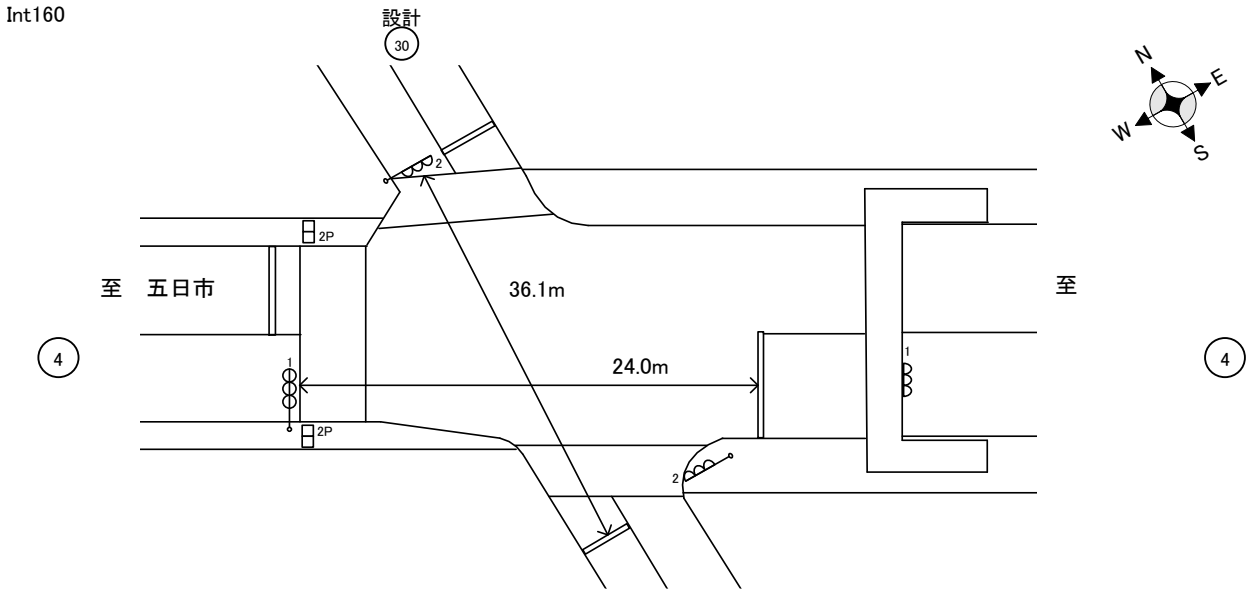

ステータス機能
S3:閃光

設計
30

ステップ番号	1*	2	3	4	5	6*	7	8	9	10	11*	12	13	14	15	16	17	18	19	20
ステップ名称	1PG	1PG	1PW	1 G	1 Y	1 R	2PG	2PW	2 G	2 Y	2 R									
流動図	7.4m (<---------->) 歩灯なし (<---------->) 歩灯なし 6.3m						歩灯2 10.3m													
1P [1P]	―	―	‖‖	―	―	―	―	―	―	―	―									
1 [1V]	―	―	―	―	∧∨	―	―	―	―	―	―									
2P [2P]	―	―	―	―	―	―	―	‖‖	―	―	―									
2 [2V]	―	―	―	―	―	―	―	―	―	∧∨	―									
PU	109	109					109													
PL (45秒)	7	1	5	2	3	2	11	5	2	3	4									
初期PL (44秒)	7	1	5	2	3	3	11	5	2	3	2									
保安秒時(145秒)	40	69	5	2	3	3	11	5	2	3	2									
最長時間(秒)	110	110	110	110	10	10	110	110	110	10	10									
最短時間(秒)	6	0.95	0.95	0.95	0.95	0.95	6	0.95	0.95	0.95	0.95									
AB連動出力	A	A	B	B	B	B	B	A	A	A	A									