規制番号　名称	01-0453　南観音町	運　用	2014年3月11日	製造番号	4A0360
				製造年月	2014年1月
管制番号　名称	10453　南観音町　　1012号「版3」	開始日時	1時53分　～	メーカー	コイト

Int059

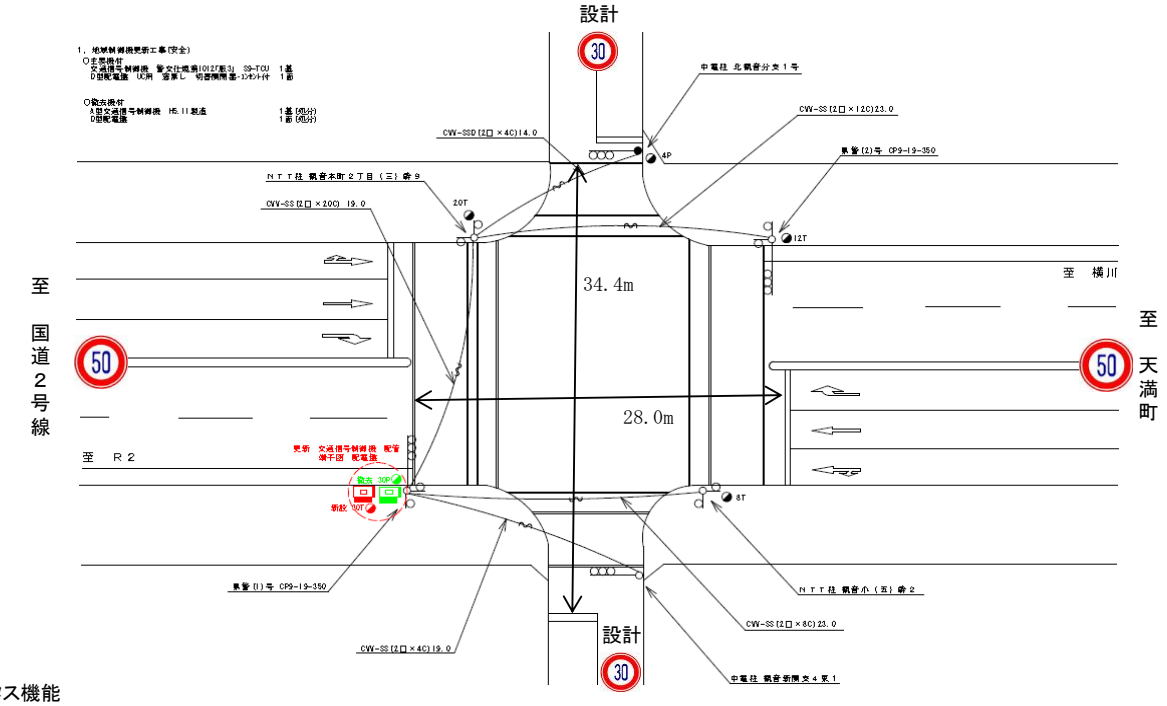

ステータス機能
S3:閃光

ステップ番号	1	2	3	4	5*	6	7	8	9	10*	11	12	13	14	15	16	17	18	19	20
ステップ名称	1PG	1PW	1 G	1 Y	1 R	2PG	2PW	2 G	2 Y	2 R										
流動図	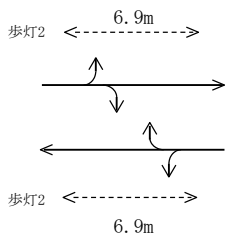					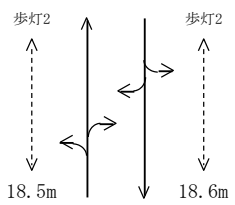					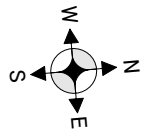									
1P　[1P]																				
1　[1V]																				
2P　[2P]																				
2　[2V]																				
PU	109					109														
PL　(~~55秒~~)	8	5	2	3	2	19	7	2	3	4										
保安秒時(~~120秒~~)	73	5	2	3	2	19	7	2	3	4										
最長時間(秒)	110	110	110	10	10	110	110	110	10	10										
最短時間(秒)	6	0.95	0.95	0.95	0.95	6	0.95	0.95	0.95	0.95										
AB連動出力																				

規制番号 名称	10453 南観音町	運 用	H. 年 月 日	製造番号	3L0052
管制番号 名称	10453 南観音町 （U集中）	開始日時	時 分 ～	製造年月	平成 5年11月
				メーカー	松下電器産業㈱

Int059

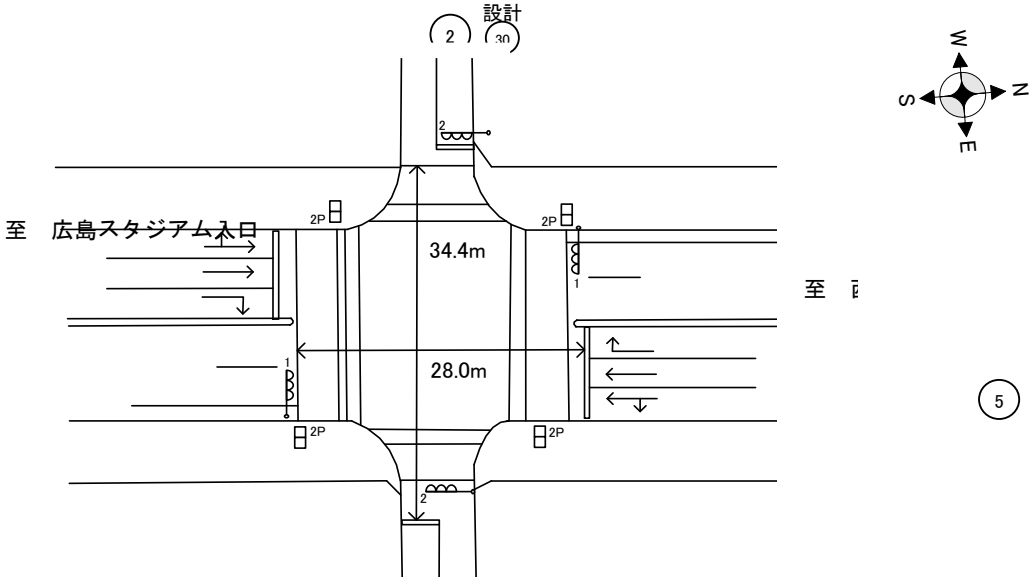

ステータス機能
S3:閃光

設計 2 30

ステップ番号	1	2	3	4	5*	6	7	8	9	10*	11	12	13	14	15	16	17	18	19	20
ステップ名称	1PG	1PW	1 G	1 Y	1 R	2PG	2PW	2 G	2 Y	2 R										

流動図

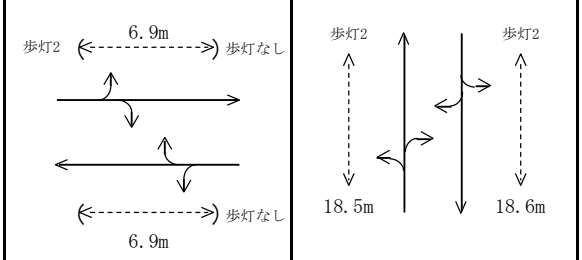

（1P）［1P］																				
1 ［1V］																				
2P ［2P］																				
2 ［2V］																				
PU	109					109														
PL （ ~~55秒~~ ）	8	5	2	3	2	19	7	2	3	4										
初期PL（ ~~54秒~~ ）	8	5	2	3	2	19	7	2	3	3										
保安秒時（ ~~140秒~~ ）	84	5	4	3	2	21	12	4	3	2										
最長時間（秒）	110	110	110	10	10	110	110	110	10	10										
最短時間（秒）	6	0.95	0.95	0.95	0.95	6	0.95	0.95	0.95	0.95										
AB連動出力	A	B	B	B	B	B	A	A	A	A										