規制番号 名称	1-0037 京橋通り入口	運 用	2011年2月11日	製造番号	1A0751
管制番号 名称	01-0037 京橋通り入口 (X3-UC)	開始日時	0時56分 ～	製造年月	2011年1月
				メーカ	パナソニックSSインフラシステム株式会社

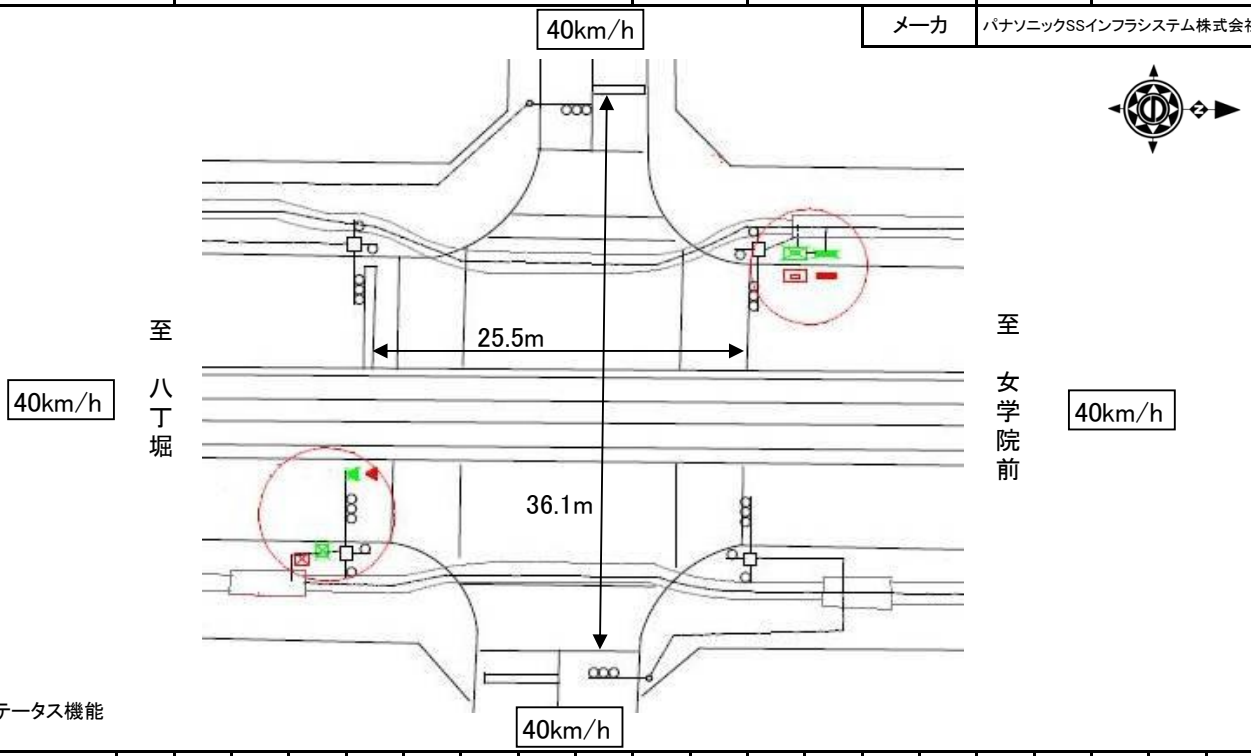

ステータス機能

ステップ番号	1	2	3	4	5	6	7	8	9	10	11	12	13	14	15	16	17	18	19	20
ステップ名称	1PG	1PW	1 G	1 Y	1 R	2PG	2PW	2 G	2 Y	2 R										

流動図

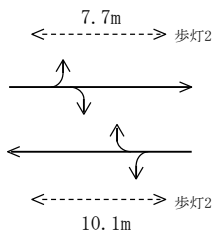

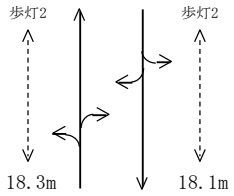

	1	2	3	4	5	6	7	8	9	10	11	12	13	14	15	16	17	18	19	20
1P [1P]		‖‖																		
1 [1V]				∧∧																
2P [2P]							‖‖													
2 [2V]									∧∧											
最終指定					○					○										
可変指定	○					○														
安全必要秒時	11	5	2	3	2	19	7	2	3	3										
保安秒時（ ~~140秒~~ ）	79	5	2	3	2	34	7	2	3	3										
最長時間(秒)	110	110	110	10	10	110	110	110	10	10										
最短時間(秒)	6	0.95	0.95	0.95	0.95	6	0.95	0.95	0.95	0.95										
AB連動出力	A	B	B	B	B	B	A	A	A	A										

規制番号 名称	1-0037 京橋通り入口	運 用	H. 年 月 日	製造番号	9F0892
管制番号 名称	01-0037 京橋通り入口 (A集中)	開始日時	時 分 ～	製造年月	平成 1年11月

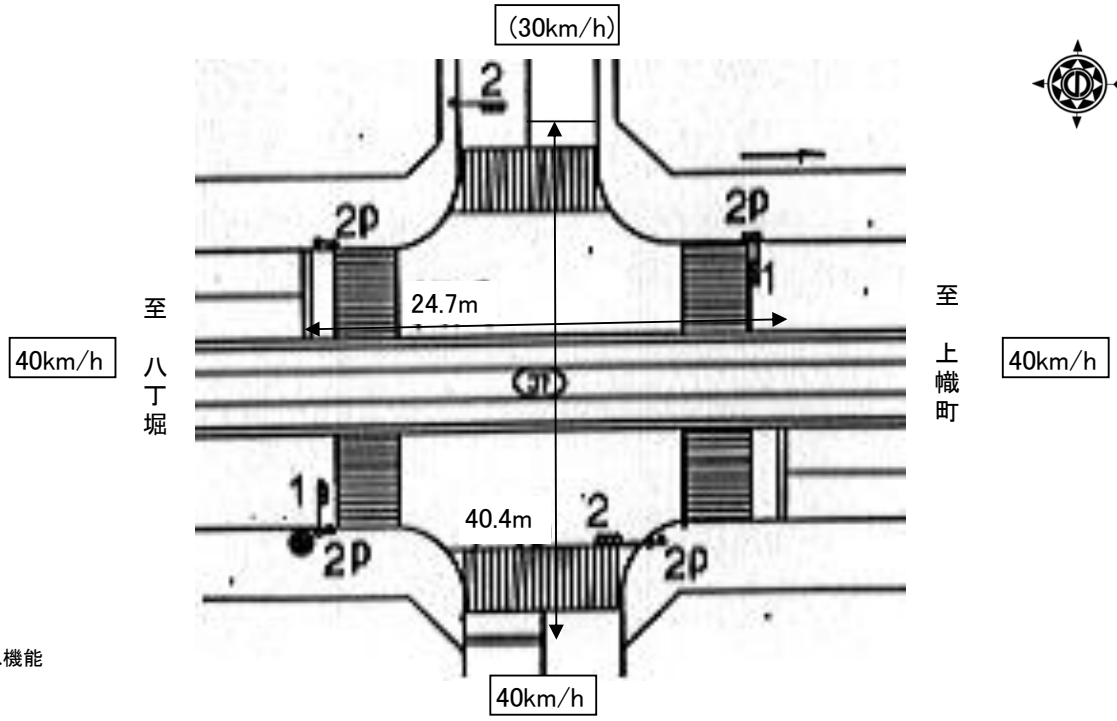

ステータス機能
S3:閃光
その他

ステップ番号	1	2	3	4	5	6	7	8	9	10	11	12	13	14	15	16	17	18	19	20
ステップ名称	1PG	1PW	1 G	1 Y	1 R	2PG	2PW	2 G	2 Y	2 R										

流動図

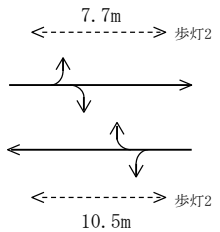

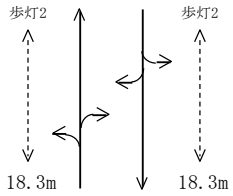

	1	2	3	4	5	6	7	8	9	10	11	12	13	14	15	16	17	18	19	20
1P [1P]		‖																		
1 [1V]				∧∨																
2P [2P]							‖													
2 [2V]									∧∨											
最終指定					○					○										
可変指定	○					○														
安全必要秒時	11	5	2	3	2	19	7	2	3	3										
保安秒時（ ~~140秒~~ ）	74	8	4	3	2	28	12	4	3	2										
最長時間(秒)	110	110	110	10	10	110	110	110	10	10										
最短時間(秒)	6	0.95	0.95	0.95	0.95	6	0.95	0.95	0.95	0.95										
AB連動出力	A	B	B	B	B	B	A	A	A	A										