規制番号　名称	02-0117 白石西　(S9-TCU)	運　用	2018年2月26日	製造番号	T27590
				製造年月	2017年11月
管制番号　名称	20117 白石西　1012号「版4」	開始日時	22時58分　～	メーカー	(株)京三製作所

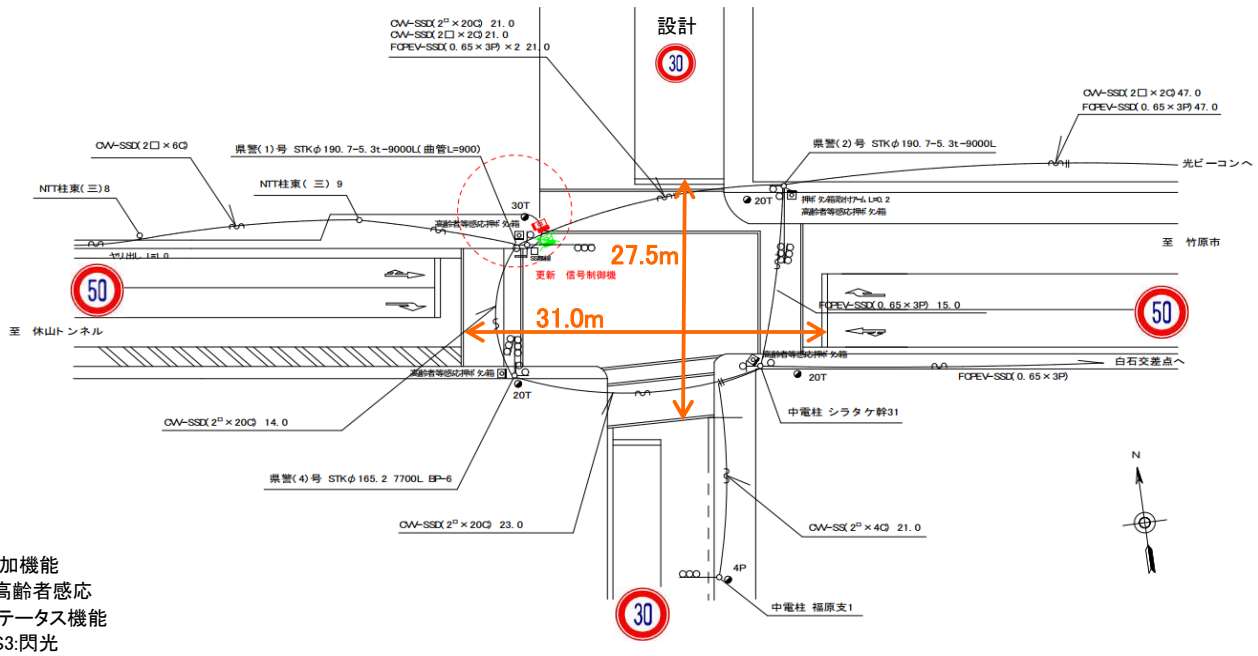

付加機能
　高齢者感応
ステータス機能
　S3:閃光

ステップ番号	1	2	3	4	5*	6	7	8	9	10*	11	12	13	14	15	16	17	18	19	20
ステップ名称	1PG	1PW	1 G	1 Y	1 R	2PG	2PW	2 G	2 Y	2 R										

流動図

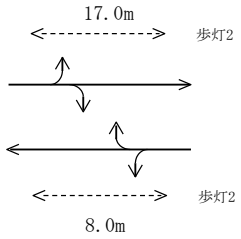

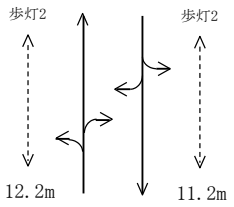

	1	2	3	4	5*	6	7	8	9	10*	11	12	13	14	15	16	17	18	19	20
1P　[1P]		‖‖																		
1　[1V]				∧∧																
2P　[2P]							‖‖													
2　[2V]									∧∧											
ステップ機能	高齢者補正					高齢者感応														
置換秒数						16														
PU	109					109														
PL　(56秒)	17	6	2	3	2	13	5	2	3	3										
保安秒時(140秒)	92	6	11	3	2	13	5	2	3	3										
最長時間(秒)	110	110	110	10	10	110	110	110	10	10										
最短時間(秒)	6	0.95	0.95	0.95	0.95	6	0.95	0.95	0.95	0.95										
AB連動出力																				

規制番号 名称	20117 呉市営バス東営業所	運 用	H.21年 1月29日	製造番号	9F0251
管制番号 名称	20117 呉市営バス東営業所 （UC形）	開始日時	14時36分 ～	製造年月	平成11年12月

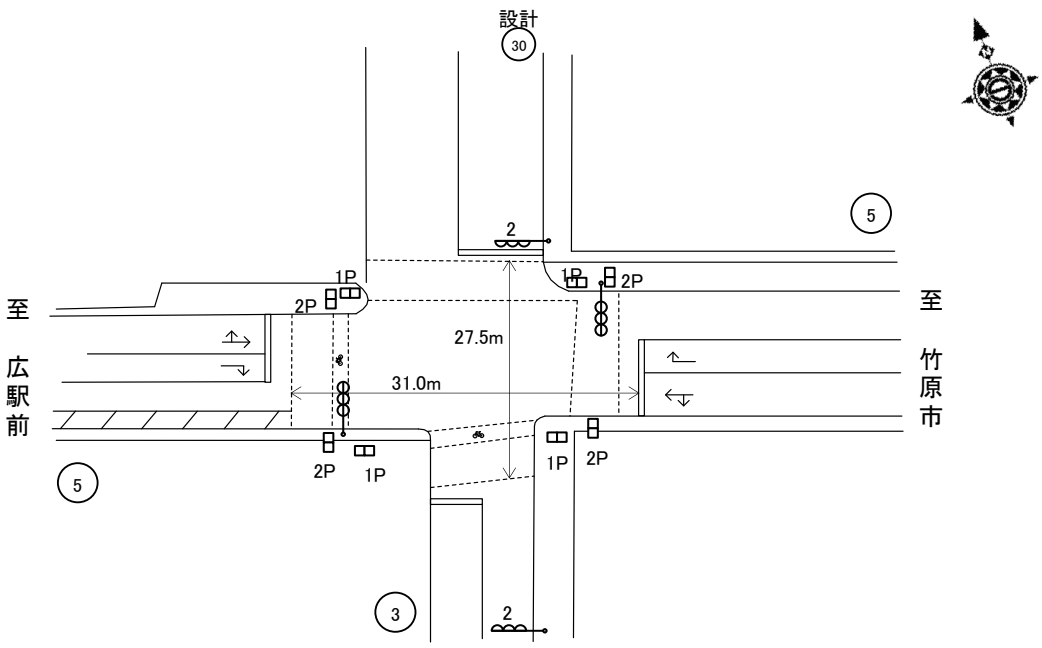

付加機能
　高齢者感応
ステータス機能
　S3:閃光
その他
　シリアル／パス端子
　連動基板／端子

平成19年3月29日
高齢者感応付加機能追加

ステップ番号	1*	2	3	4	5	6*	7	8	9	10	11*	12	13	14	15	16	17	18	19	20
ステップ名称	1PG	1PG	1PW	1 G	1 Y	1 R	2PG	2PW	2 G	2 Y	2 R									

流動図

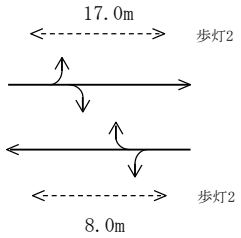

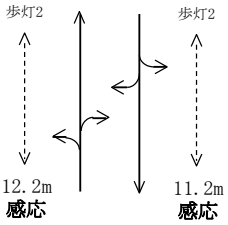

1P ［1P］			‖‖																	
1 ［1V］					∧∧															
2P ［2P］								‖‖												
2 ［2V］										∧∧										
PU	109	109					109													
PL （ 59秒 ）	19	1	6	2	3	2	13	5	2	3	3									
ステップ機能	弱者補正						弱者感応													
置換秒数							16													
最終指定	○					○					○	スプリット数： 3								
可変指定	○	○					○													
保安秒時（ 130秒 ）	40	52	5	2	3	2	12	5	4	3	2									
最長時間（秒）	110	110	110	110	10	10	110	110	110	10	10									
最短時間（秒）	6	0.95	0.95	0.95	0.95	0.95	6	0.95	0.95	0.95	0.95									
AB連動出力	A	A	A	A	B	B	B	B	B	A	A									