規制番号　名称	02-0011　呉市役所前　(UD-TTR)	運　用	2018年2月20日	製造番号	T31702
				製造年月	2018年1月
管制番号　名称	20011 呉市役所前　1012号「版4」	開始日時	2時42分　～	メーカー	(株)京三製作所

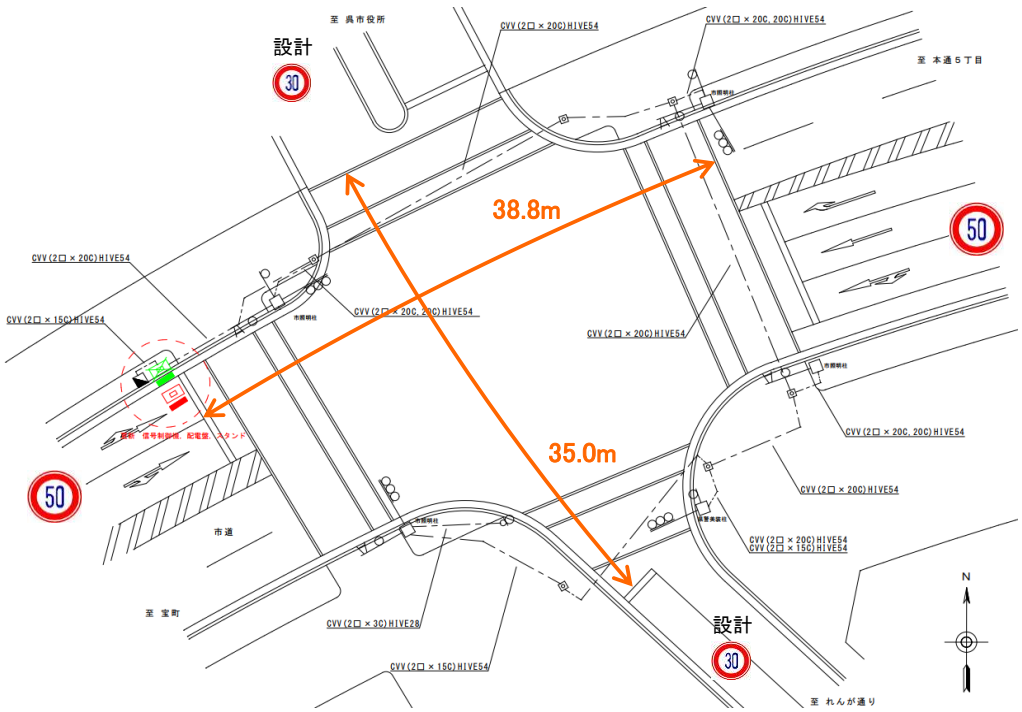

ステータス機能
S3:閃光

ステップ番号	1	2	3	4	5*	6	7	8	9	10*	11	12	13	14	15	16	17	18	19	20
ステップ名称	1PG	1PW	1 G	1 Y	1 R	2PG	2PW	2 G	2 Y	2 R										
流動図	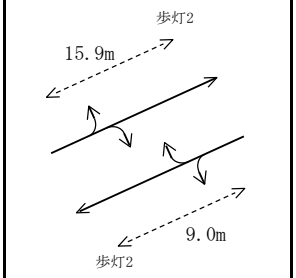					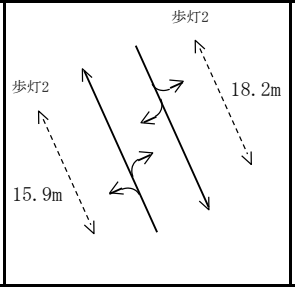														
1P　[1P]																				
1　[1V]																				
2P　[2P]																				
2　[2V]																				
PU	109					109														
PL　(~~65秒~~)	16	6	2	3	3	19	7	2	3	4										
保安秒時(~~140秒~~)	76	6	2	3	3	34	7	2	3	4										
最長時間(秒)	110	110	110	10	10	110	110	110	10	10										
最短時間(秒)	6	0.95	0.95	0.95	0.95	6	0.95	0.95	0.95	0.95										
AB連動出力																				

規制番号 名称	2-0011 呉市役所前	運 用	H.10年12月 3日	製造番号	8J0506
管制番号 名称	250011 呉市役所前 （UC集中）	開始日時	14時49分 ～	製造年月	平成10年 9月

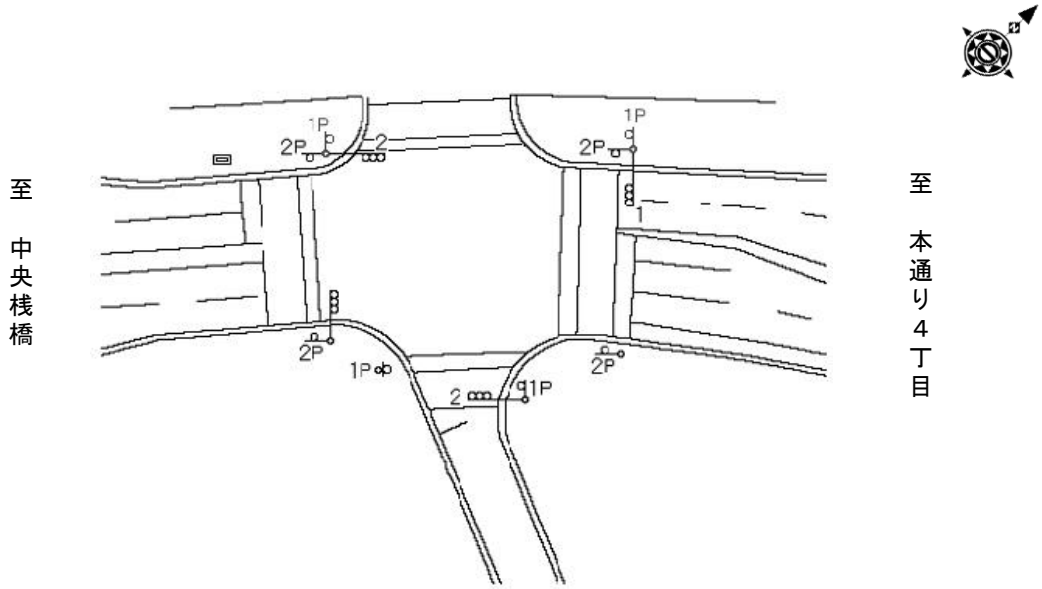

ステータス機能
S3:閃光
その他
指定色:R24-358

ステップ番号	1	2	3	4	5	6	7	8	9	10	11	12	13	14	15	16	17	18	19	20
ステップ名称	1PG	1PW	1 G	1 Y	1 R	2PG	2PW	2 G	2 Y	2 R										

流動図

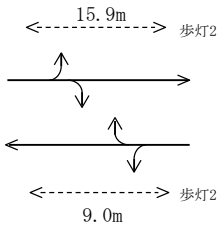

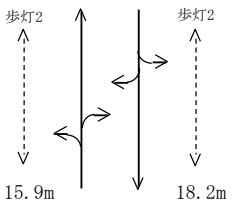

	1	2	3	4	5	6	7	8	9	10	11	12	13	14	15	16	17	18	19	20
保安秒時(~~100秒~~)	38	9	4	3	3	22	11	4	3	3										
最長時間(秒)	110	110	110	10	10	110	110	110	10	10										
最短時間(秒)	6	0.95	0.95	0.95	0.95	6	0.95	0.95	0.95	0.95										
AB連動出力	A	B	B	B	B	B	A	A	A	A										