規制番号　名称	01-0761 三菱団地入口	運　用	2013年3月14日	製造番号	120567
管制番号　名称	10761 三菱団地入口　1012号「版3」	開始日時	0時34分　～	製造年月	2013年 1月
				メーカー	住友

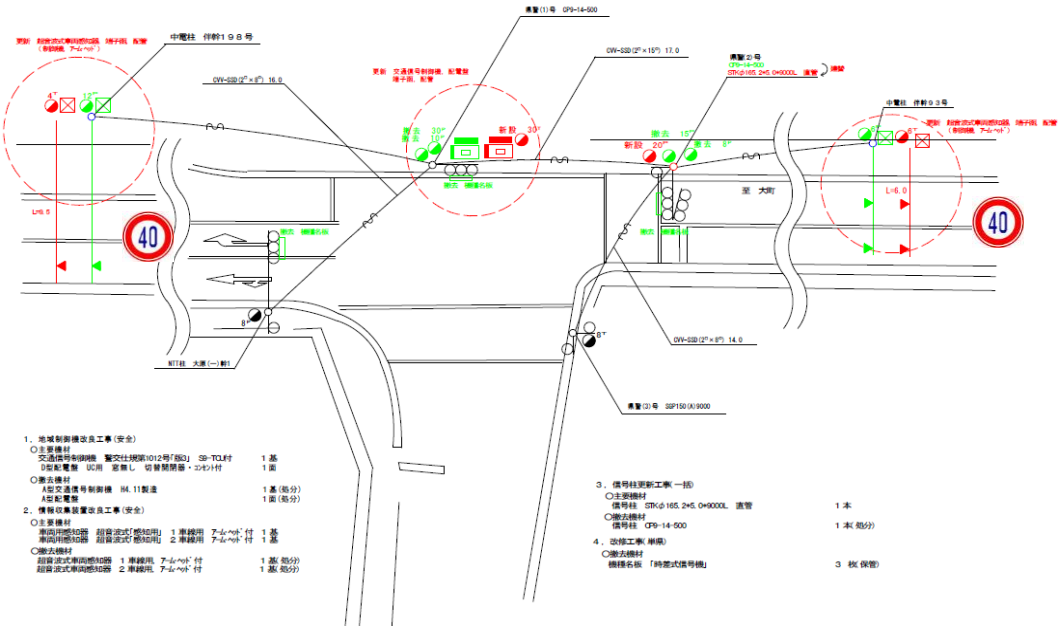

ステータス機能
S3:閃光

ステップ番号	1	2	3	4	5*	6	7	8	9	10*	11	12	13	14	15	16	17	18	19	20
ステップ名称	1PG	1PW	1 G	1 Y	1 R	2PG	2PW	2 G	2 Y	2 R										

流動図

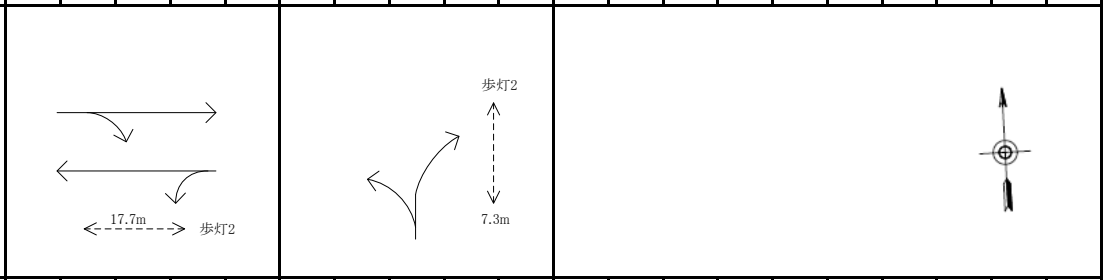

1P　[1P]	―	‖	―	―	―	―	―	―	―	―										
1　[1V]	―	―	―	∧	―	―	―	―	―	―										
2P　[2P]	―	―	―	―	―	―	‖	―	―	―										
2　[2V]	―	―	―	―	―	―	―	―	∧	―										
最終指定					○					○										
可変指定	○					○														
PU	109					109														
PL　（ ~~54秒~~ ）	18	6	2	3	3	10	5	2	3	2										
保安秒時（ ~~160秒~~ ）	91	6	35	3	3	10	5	2	3	2										
最長時間（秒）	110	110	110	10	10	110	110	110	10	10										
最短時間（秒）	6	0.95	0.95	0.95	0.95	6	0.95	0.95	0.95	0.95										
AB連動出力	A	B	B	B	B	B	A	A	A	A										

規制番号 名称	1-0761 三菱団地入口	運 用	H. 5年 2月19日	製造番号	2F2305
管制番号 名称	170761 三菱団地入口 （A集中）	開始日時	13時46分 ～	製造年月	平成 4年11月

至 大原下橋

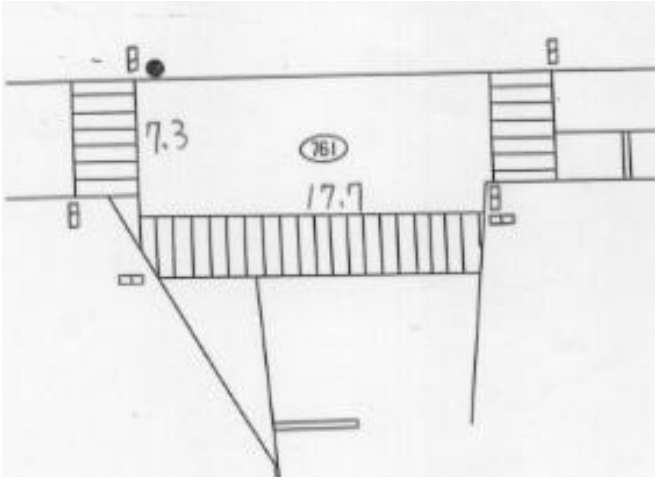

至 大町三差路

付加機能
ギャップ感応（中央）
ステータス機能
S3:閃光
その他
連動基板／端子

ステップ番号	1	2	3	4	5	6	7	8	9	10	11	12	13	14	15	16	17	18	19	20
ステップ名称	1PG	1PG	1PW	1 G	1 Y	1 A	1 A	1 R	2PG	2PW	2 G	2 Y	2 R	3PG	3PW	3 G	3 Y	3 R		

流動図

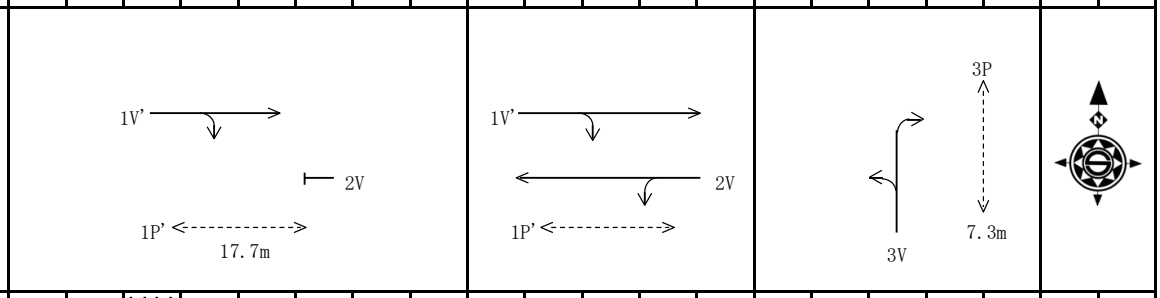

	1	2	3	4	5	6	7	8	9	10	11	12	13	14	15	16	17	18	19	20
（1P）［1P］			▮▮▮▮																	
（1V）［1V］					⋀⋁															
（1A）［1A］						→														
1P' ［3P］										▮▮▮▮										
1V' ［3V］												⋀⋁								
（2P）［2P］										▮▮▮▮										
2V ［2V］												⋀⋁								
（2V'）［2･3･4A］																	⋀⋁		2A（青）・3A（黄）・4A（赤）	
3P ［4P］															▮▮▮▮					
3V ［4V］																	⋀⋁			

（ギャップ感応） 補正 感応 （延長限度：127秒，単位青:4秒，）終日

	1	2	3	4	5	6	7	8	9	10	11	12	13	14	15	16	17	18	19	20
保安秒時（ ~~150秒~~ ）	11	30	10	4	3	6	2	4	20	20	4	3	3	15	6	4	3	2		
最長時間（秒）	110	110	110	110	10	110	10	10	110	110	110	10	10	110	110	110	10	10		
最短時間（秒）	6	0.95	0.95	0.95	0.95	0.95	0.95	0.95	6	0.95	0.95	0.95	0.95	6	0.95	0.95	0.95	0.95		
AB連動出力	A	A	B	B	B	B	B	B	B	A	A	A	A	A	A	A	A	A		