規制番号　名称	7-0425　白鷺橋西詰	運　用	2005年1月27日	製造番号	HG90602
管制番号　名称	070425　御幸橋西詰　　UC-UD(TCU)	開始日時	16時18分 ～	製造年月	2004年12月

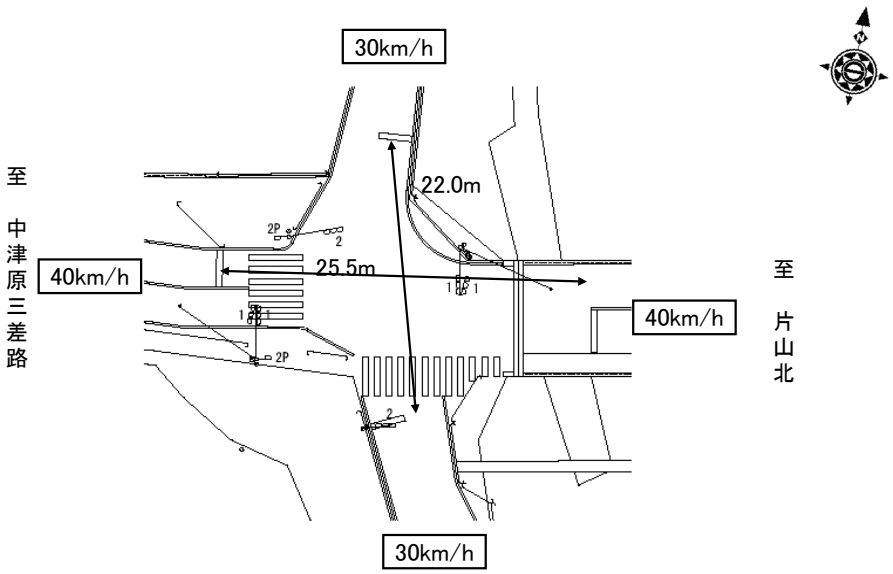

ステータス機能
S3:閃光(0:00～ 6:00)

ステップ番号	1	2	3	4	5	6	7	8	9	10	11	12	13	14	15	16	17	18	19	20
ステップ名称	1PG	1PW	1 G	1 Y	1 R	2PG	2PW	2 G	2 Y	2 R										

流動図

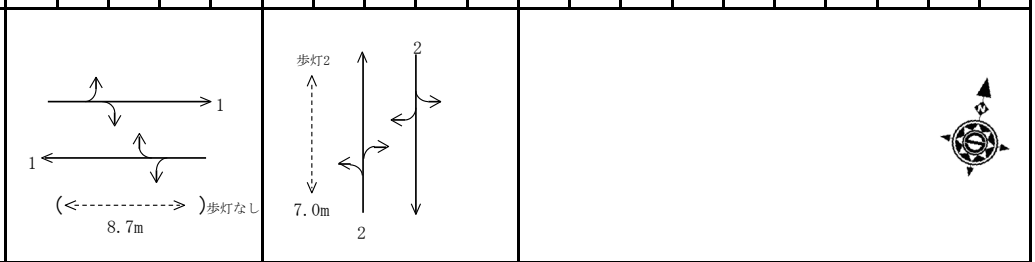

	1	2	3	4	5	6	7	8	9	10	11	12	13	14	15	16	17	18	19	20
(1P)[1P]	―	‖	―	―	―	―	―	―	―	―										
1 [1V]	―	―	―	∧	―	―	―	―	―	―										
2P [2P]	―	―	―	―	―	―	‖	―	―	―										
2 [2V]	―	―	―	―	―	―	―	―	∧	―										
最終指定					○					○	スプリット数:　2									
可変指定	○					○														
保安秒時(　####)	78	5	2	3	2	17	5	2	3	3										
安全必要秒時	9	5	2	3	2	8	5	2	3	3										
最長時間(秒)	110	10	110	10	10	110	10	110	10	10										
最短時間(秒)	6	0.95	0.95	0.95	0.95	6	0.95	0.95	0.95	0.95										
AB連動出力	A	B	B	B	B	B	A	A	A	A										

規制番号 名称	7-0425 白鷺橋西詰	運 用	H. 年 月 日	製造番号	7J6170
管制番号 名称	440425 御幸橋西詰 (X1集中)	開始日時	時 分 ～	製造年月	昭和62年 9月

至 中津原三差路

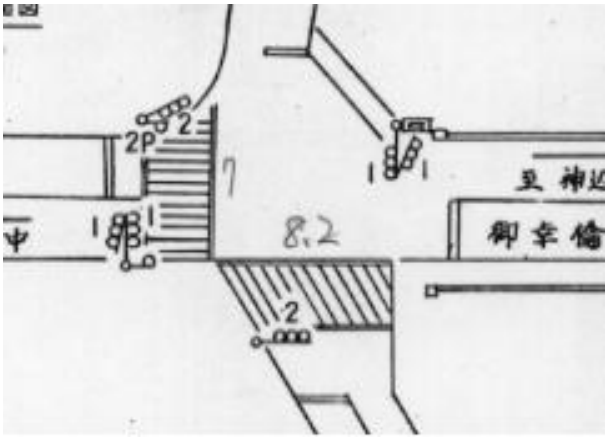

至 片山北

ステータス機能
S3:閃光(0:00～ 6:00)
その他

ステップ番号	1	2	3	4	5	6	7	8	9	10	11	12	13	14	15	16	17	18	19	20
ステップ名称	1PG	1PG	1PW	1 G	1 Y	1 R	2PG	2PW	2 G	2 Y	2 R									

流動図

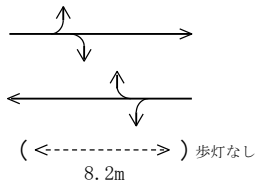

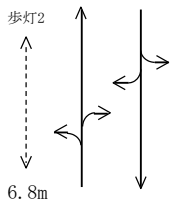

(1P) [1P]																				
1 [1V]																				
2P [2P]																				
2 [2V]																				
保安秒時(~~100秒~~)	11	40	5	4	3	2	21	5	4	3	2									
最長時間(秒)	110	110	10	110	10	10	110	10	110	10	10									
最短時間(秒)	8	0.95	0.95	0.95	0.95	0.95	8	0.95	0.95	0.95	0.95									
AB連動出力	A	A	B	B	B	B	B	A	A	A	A									