規制番号　名称	1-0708　大林小学校入口	運　用	2011年1月14日	製造番号	0M0702
管制番号　名称	010708　大林小学校入口　（X3-UC）	開始日時	12時23分 ～	製造年月	2010年11月
				メーカ	パナソニック㈱

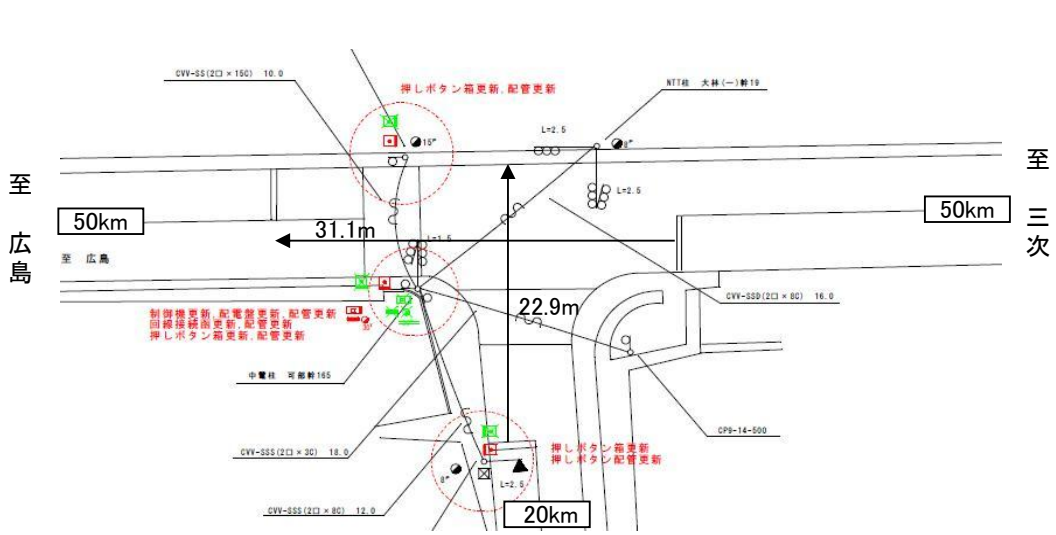

付加機能
　リコール（標準半感応 DC12V Ⅰ形）
ステータス機能
　S1:定周期
　S3:閃光

ステップ番号	1	2	3	4	5	6	7	8	9	10	11	12	13	14	15	16	17	18	19	20
ステップ名称	1PG	1PG	1PW	1 G	1 Y	1 R	2PG	2PW	2 G	2 Y	2 R									

流動図

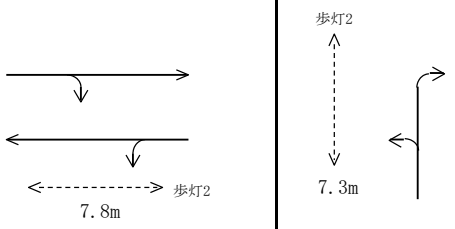

1P　［1P］																				
1　［1V］																				
2P　［2P］																				
2　［2V］																				
最終指定	○					○					○	スプリット数：　3								
可変指定	○	○					○													
安全必要秒時	8	1	5	2	3	2	8	5	2	3	4									
保安秒時（ ~~150秒~~）	40	72	5	2	3	2	12	5	2	3	4									
最長時間（秒）	110	110	110	110	10	10	110	110	110	10	10									
最短時間（秒）	6	0.95	0.95	0.95	0.95	0.95	6	0.95	0.95	0.95	0.95									
AB連動出力	A	A	B	B	B	B	B	A	A	A	A									

規制番号 名称	1-0708 大林小学校入口	運 用	H. 年 月 日	製造番号	0A6750
管制番号 名称	10708 大林小学校前 (X1集中)	開始日時	時 分 ～	製造年月	平成 2年 2月

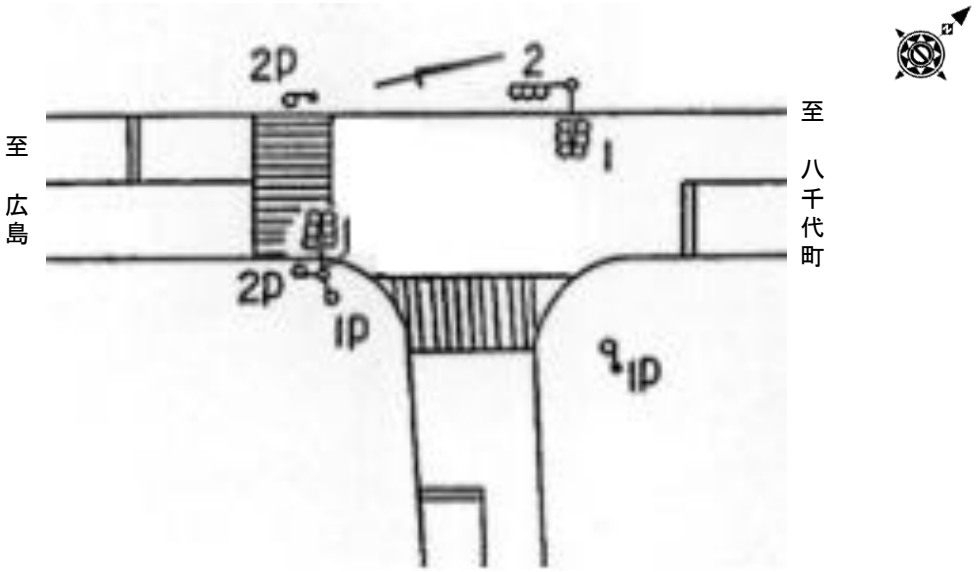

付加機能
リコール(標準半感応 DC12V Ⅱ形)
ステータス機能
S3:滅灯

ステップ番号	1	2	3	4	5	6	7	8	9	10	11	12	13	14	15	16	17	18	19	20
ステップ名称	1PG	1PG	1PW	1 G	1 Y	1 R	2PG	2PW	2 G	2 Y	2 R									

流動図

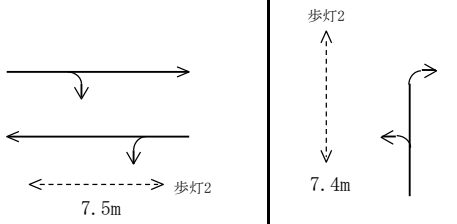

1P [1P]	―	―	‖‖	―	―	―	―	―	―	―	―									
1 [1V]	―	―	―	―	∧∧	―	―	―	―	―	―									
2P [2P]	―	―	―	―	―	―	―	‖‖	―	―	―									
2 [2V]	―	―	―	―	―	―	―	―	―	∧∧	―									
保安秒時(~~180秒~~)	50	86	10	4	3	3	12	5	2	3	2									
最長時間(秒)	110	110	10	110	10	10	110	10	110	10	10									
最短時間(秒)	8	0.95	0.95	0.95	0.95	0.95	8	0.95	0.95	0.95	0.95									
AB連動出力	A	A	B	B	B	B	B	A	A	A	A									