規制番号・名称	05-0111	古浜橋西詰		運用開始日時	2012年2月20日	製造番号	TN3525
制御機機種	交通信号制御機	LTC－AR31			11時58分 ～	製造年月	2011年12月
警交仕規1012号	製作所	株式会社　京三製作所	作動時間	終　日		施工会社	株式会社 京三製作所
署別　尾道	付加機能	系統					新型錠

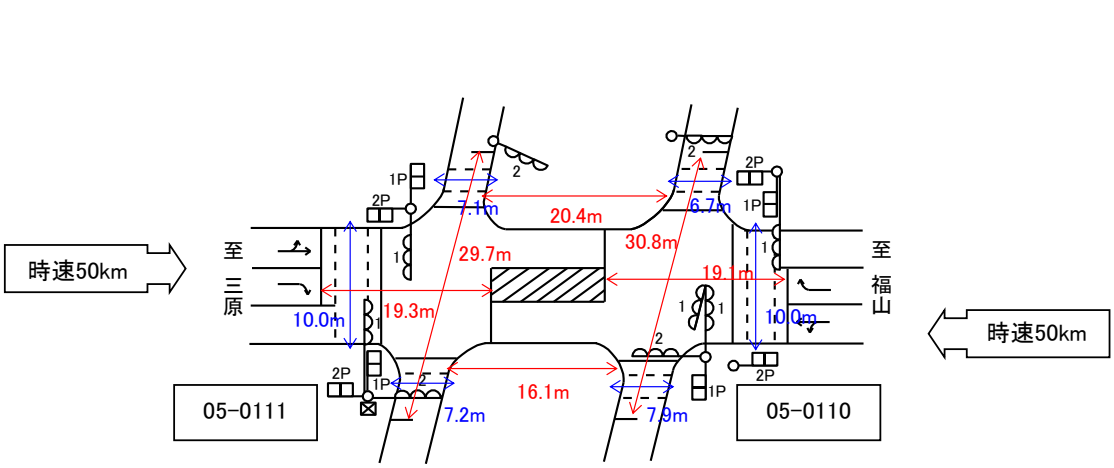

ステップ番号	1	2	3	4	5	6	7	8	9	10	11	12	13	14	15	16	17	18	19	20
ステップ名称	1PG	1PW	1G	1Y	1R	2PG	2PW	2G	2Y	2R										

流動図

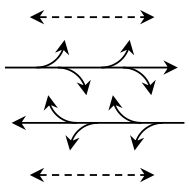

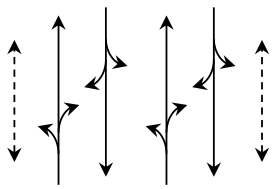

信号灯器出力

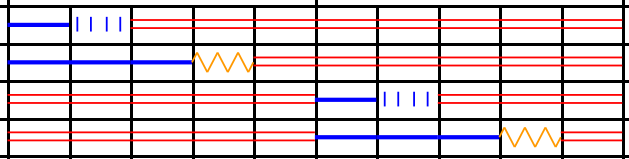

パターン																			周期	オフセット秒
保安	60	5	2	3	2	15	5	2	3	3									~~100~~	
P0																				
P1	41	5	2	3	2	14	5	2	3	3									~~80~~	78
P2	60	5	2	3	2	15	5	2	3	3									~~100~~	7
P3																				
P4																				
P5																				
P6																				
P7																				
P8																				
P9																				
PA																				
最長時間(秒)																				
最短時間(秒)																				
AB出力																				

パタン切替		(1)平日			(2)土曜			(3)日曜			(4)特殊日1			(5)特殊日2			(6)特殊日3			(7)特殊日4		
	切替番号	時	分	パタン番号	時	分	パタン番号	時	分	パタン番号	時	分	パタン番号	時	分	パタン番号	時	分	パタン番号	時	分	パタン番号
	1	0	0	1	0	0	1	0	0	1												
	2	7	0	2	7	0	2	8	0	2												
	3	20	30	1	20	30	1	20	30	1												
	4																					
	5																					
	6																					
	7																					
	8																					
	9																					
	A																					

動作切替	系統	00:00～00:00	00:00～00:00	00:00～00:00				

系統動作定数		
	同期点	1ステップ頭
	追従幅	−5%～+20%
	追従階梯秒数配分	スプリット配分
	主現示追従階梯	1
	従現示追従階梯	6
	時刻修正	電波時計●

連動子機機能定数		
	DC方式	
	AC方式	
	同期階梯1(B／Y1)	
	同期階梯1(A／Y2)	
	周期監視時間	
	共通オフセット1	
	共通オフセット2	
	連動親機	

分周期連動機能定数		
	実行しきい値	
	連動パターン	

交通弱者感応定数	
感応階梯	ステップ
補正階梯	ステップ
倍率指定 (10～19)	×0．1倍
弱者用保証青時間(0～99)	秒

ギャップ感応定数	単位1					単位2				
		短縮	延長	単位青	単位青		延長	短縮	単位青	単位青
		Ts	Te	上り0．1秒	下り0．1秒		Te	Ts	下り0．1秒	上り0．1秒
	P1					P1				
	P2					P2				
	P3					P3				
	P4					P4				
	P5					P5				
	P6					P6				
	P7					P7				
	P8					P8				
	P9					P9				
	PA					PA				
	感応階梯					感応階梯				

リコール定数								
	感応階梯		ステップ					
	補正階梯		ステップ					
	感知器指定	押ボタン		車両				
	押ボタン受付禁止階梯				開始		終了	
	車両リコール受付禁止階梯				開始		終了	

特殊日(プロ多)				
平土休	西暦	月	日	
				平日(1)
				土曜(2)
				休日(3)
				毎年(55)

規制番号	~~05-0111~~
名称	~~吉浜橋西詰~~

設定変更履歴

年月日	変更内容
2012年2月20日	制御機更新