規制番号　名称	01-0168 大州3丁目8番　(S9-TCU)	運　用	H31年2月6日	製造番号	T39632
管制番号　名称	10168 大州3丁目8番　1012号「版4」	開始日時	22時55分　～	製造年月	2018年12月
				メーカー	(株)京三製作所

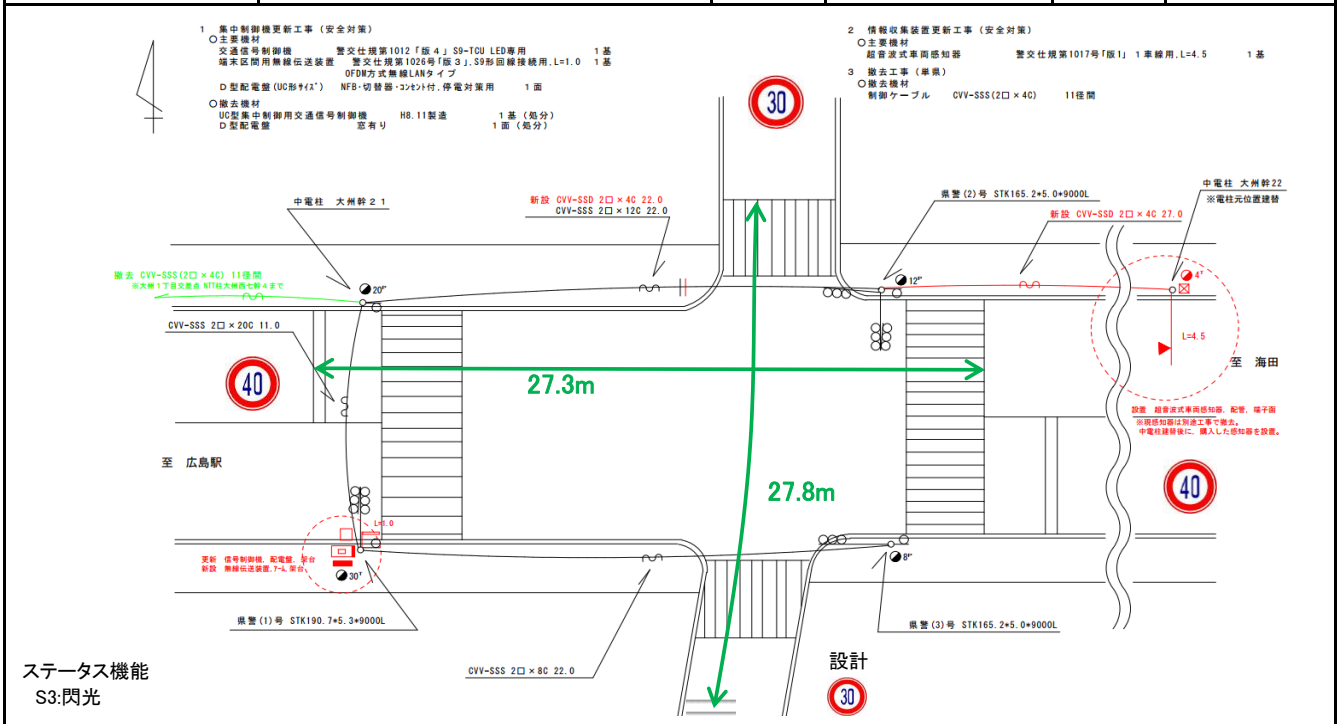

ステータス機能
S3:閃光

ステップ番号	1	2	3	4	5	6	7	8	9	10	11	12	13	14	15	16	17	18	19	20
ステップ名称	1PG	1PW	1 G	1 Y	1 R	2PG	2PW	2 G	2 Y	2 R										
流動図	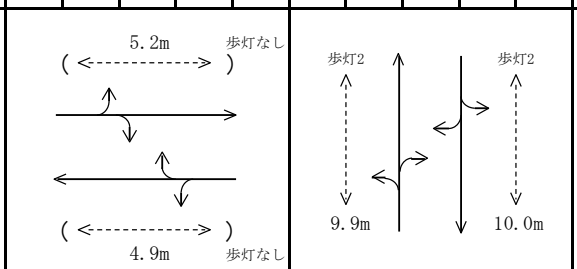																			
(1P)　[1P]																				
1　[1V]																				
2P　[2P]																				
2　[2V]																				
PU	109					109														
PL　(43秒)	7	5	2	3	3	10	5	2	3	3										
保安秒時　(140秒)	92	5	2	3	3	22	5	2	3	3										
最長時間(秒)	110	110	110	10	10	110	110	110	10	10										
最短時間(秒)	6	0.95	0.95	0.95	0.95	6	0.95	0.95	0.95	0.95										
AB連動出力																				

規制番号 名称	1-0168 大州3丁目8番	運 用	H. 9年 1月24日	製造番号	6M0019
管制番号 名称	01-0168 大州3丁目8番 (UC集中)	開始日時	11時37分 ～	製造年月	平成 8年11月

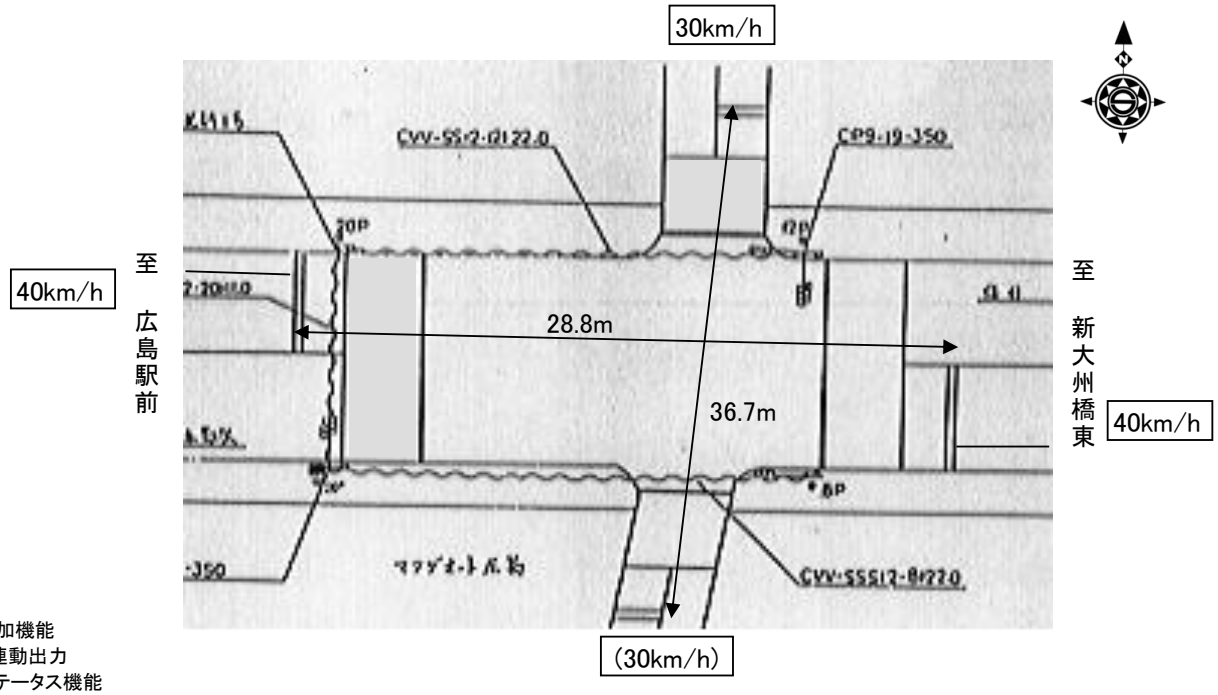

付加機能
連動出力
ステータス機能
S3:閃光

ステップ番号	1	2	3	4	5	6	7	8	9	10	11	12	13	14	15	16	17	18	19	20
ステップ名称	1PG	1PW	1 G	1 Y	1 R	2PG	2PW	2 G	2 Y	2 R										

流動図

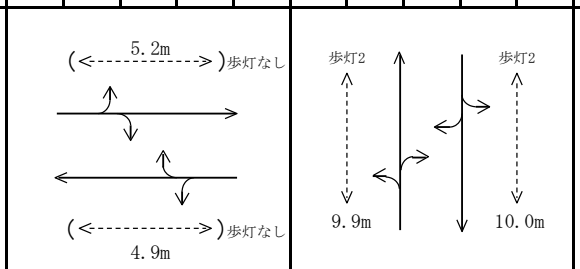

	1	2	3	4	5	6	7	8	9	10	11	12	13	14	15	16	17	18	19	20
(1P) [1P]	―	‖	―	―	―	―	―	―	―	―										
1 [1V]	―	―	―	∧	―	―	―	―	―	―										
2P [2P]	―	―	―	―	―	―	‖	―	―	―										
2 [2V]	―	―	―	―	―	―	―	―	∧	―										
最終指定					○					○										
可変指定	○					○														
安全必要秒時	8	5	2	3	3	10	5	2	3	4										
保安秒時 (~~145秒~~)	84	10	10	3	3	15	10	4	3	3										
最長時間(秒)	110	110	110	10	10	110	110	110	10	10										
最短時間(秒)	6	0.95	0.95	0.95	0.95	6	0.95	0.95	0.95	0.95										
AB連動出力	A	B	B	B	B	B	A	A	A	A										