規制番号 名称	01-1435	安佐北大橋北詰		運 用	2019年6月21日	製造番号	2F1408
制御機機種	UC－S 2－2－0	PRC－2rT－14B		開始日時	9時50分 ～	製造年月	H14／7
警交仕規232号	製作所	小糸工業㈱	作動時間	6:00～23:00以後閃光		施工会社	ヱビス電工㈱
署別 安佐北	付加機能						

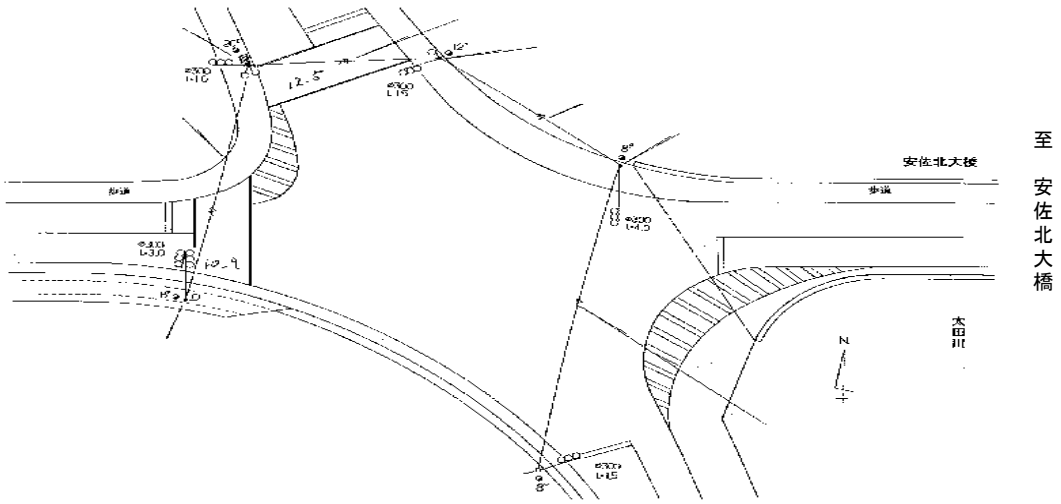

ステップ番号	1	2	3	4	5	6	7	8	9	10	11	12	13	14	15	16	17	18	19	20
ステップ名称	1PG	1PW	1G	1Y	1R	2PG	2PW	2G	2Y	2R										

流動図

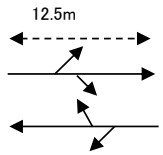

歩灯2

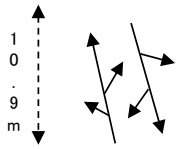

歩灯 2

1P [1P]	═	═	═	═	═	═	═	═	═	═										
1 [1V]	═	═	═	═	═	═	═	═	═	═										
2P [2P]	═	═	═	═	═	═	═	═	═	═										
2 [2V]	═	═	═	═	═	═	═	═	═	═										

パターン																			周期	オフセット秒
保安	16	5	2	3	4	16	5	2	3	4									60	
P0																			0	
P1	16	5	2	3	4	16	5	2	3	4									60	
P2																			0	
P3																			0	
P4																			0	
P5																			0	
P6																			0	
P7																			0	
P8																			0	
P9																			0	
PA																			0	

備考： P0 はAプロのみ設定。

パタン切替		(1) 平日			(2) 土曜			(3) 日曜			(4)特殊日1			(5)特殊日2			(6)特殊日3			(7)特殊日4		
	切替番号	時	分	パタン番号	時	分	パタン番号	時	分	パタン番号	時	分	パタン番号	時	分	パタン番号	時	分	パタン番号	時	分	パタン番号
	1	6	00	1	6	00	1	6	00	1												
	2																					
	3																					
	4																					
	5																					
	6																					
	7																					
	8																					
	9																					
	A																					

動作切替	閃光	23:00～6:00	23:00～6:00	23:00～6:00				

系統動作定数		
	同期点	1ステップ始め
	追従幅	−5/+15(20%)
	追従階梯秒数配分	等分
	主現示追従階梯	
	従現示追従階梯	
	時刻修正	●

連動子機機能定数		
	DC方式	
	AC方式	
	同期階梯1(B／Y1)	
	同期階梯2(A／Y2)	
	周期監視時間	
	共通オフセット1	
	共通オフセット2	
	連動親機	

分周期連動機能定数		
	実行しきい値	
	連動パターン	

交通弱者感応定数	
感応階梯	ステップ
補正階梯	ステップ
倍率指定 (10～19)	×0．1倍
弱者用保証青時間(0～99)	秒

ギャップ感応定数	単位1					単位2				
		短縮 Ts	延長 Te	単位青 上り0．1秒	単位青 下り0．1秒		短縮 Ts	延長 Te	単位青 上り0．1秒	単位青 下り0．1秒
	P1					P1				
	P2					P2				
	P3					P3				
	P4					P4				
	P5					P5				
	P6					P6				
	P7					P7				
	P8					P8				
	P9					P9				
	PA					PA				
	感応階梯					感応階梯				
	補正階梯					補正階梯				
	感知器指定					感知器指定				

備 考
地点感応制御機の場合左記の
ギャップ感応定数表の内容は
下記の通りです。

短縮 Ts → ありません。
延長 Te → 限度青です。
単位青 上り → 単位青です。
単位青 下り → ありません。
単位青秒数は 0．5秒単位です。

名称はこのように変更してください。

リコール定数								
	感応階梯		ステップ					
	補正階梯		ステップ					
	感知器指定	押ボタン		車両				
	押ボタン受付禁止階梯				開始		終了	
	車両リコール受付禁止階梯				開始		終了	

祝祭日テーブル				
	曜日	月	週	
	1	1	2	
	1	7	3	
	1	9	3	
	1	10	2	

規制番号	~~01-1435~~
名 称	安佐北大橋北詰

設定変更履歴

年月日	変更内容
2019年6月21日	設定変更(パタン秒数変更)