規制番号　名称	11152　南千田橋西詰　(S9-TCU)	運　用	H.28年 3月 9日	製造番号	TZ9571
				製造年月	2016年2月
管制番号　名称	11152　南千田橋西詰　1012号「版3」	開始日時	2時07分　～	メーカー	㈱京三製作所

Int041

＝工事概要＝
1　地域制御機改良工事（単県）
○主要機材
交通信号制御機　警交仕規第1012「版3」　S9-TCU　1基
（SB0筐体加工）
制御機オプション　灯器開閉乗子　1乗子
○撤去機器
U型交通信号制御機　H6.B製造　1基（処分）

2　情報収集装置改良工事（単県）
○主要機材
車両感知器　超音波式「感知用」　3車線用　L=9.5　1基
○撤去機材
光学式車両感知器　3車線用　アームヘッド付　1基（処分）

3　改修工事（単県）
○主要機材
歩行者用灯器標示板　歩行者・自転車専用　8枚
○撤去機材
歩行者用灯器標示板　歩行者・自転車専用　8枚（処分）

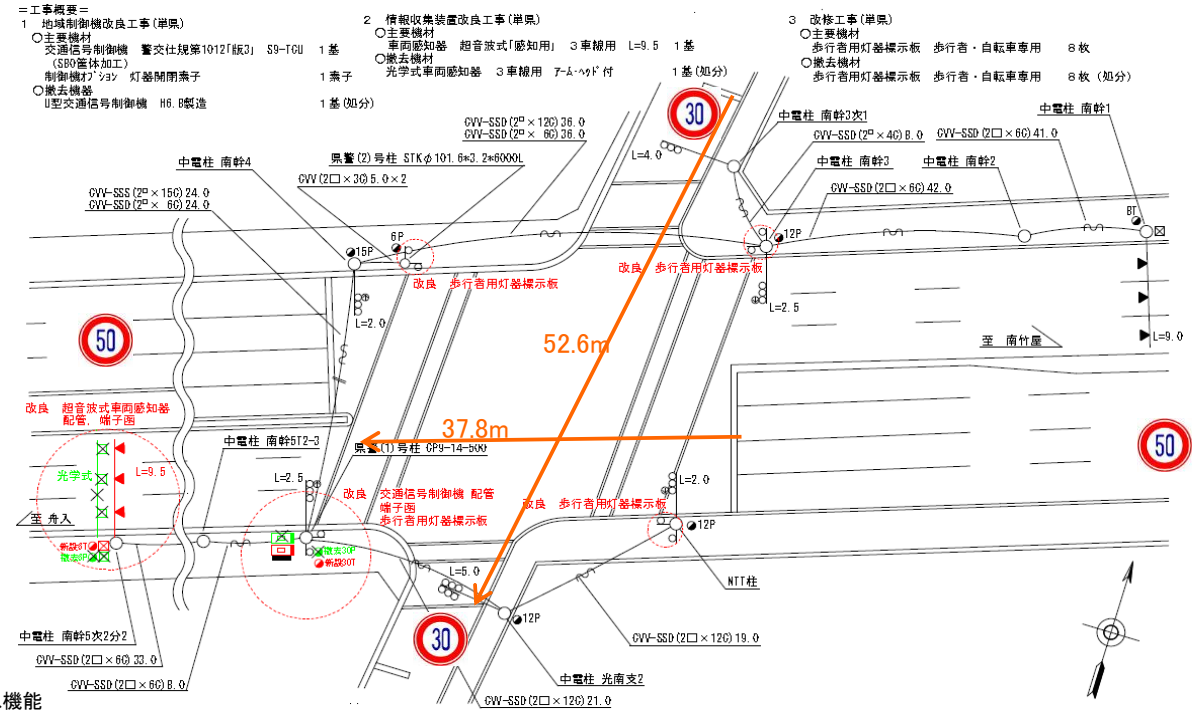

ステータス機能
S3:閃光

ステップ番号	1*	2	3	4	5*	6	7	8*	9	10	11	12	13*	14	15	16	17	18	19	20
ステップ名称	1PG	1PG	1PW	1 G	1 Y	1 A	1 Y	1 R	2PG	2PW	2 G	2 Y	2 R							

流動図

1P　[1P]	―	―	‖	―	―	―	―	―	―	―	―	―	―							
1　[1V]	―	―	―	―	∧	―	∧	―	―	―	―	―	―							
1右矢　[1A]						→														
2P　[2P]	―	―	―	―	―	―	―	―	―	‖	―	―	―							
2　[2V]	―	―	―	―	―	―	―	―	―	―	―	∧	―							
PU	109	109				109			109											
PL　（　73秒　）	8	1	5	2	3	5	2	3	26	9	2	3	4				13ステップ計算時 = 6s			
保安秒時（　160秒　）	50	46	5	2	3	5	2	3	26	9	2	3	4							
最長時間（秒）	110	110	110	110	10	110	10	10	110	110	110	10	10							
最短時間（秒）	6	0.95	0.95	0.95	0.95	0.95	0.95	0.95	6	0.95	0.95	0.95	0.95							
AB連動出力																				

規制番号 名称	11152 南千田橋西詰	運 用	H. 年 月 日	製造番号	4E0457
				製造年月	平成 6年 8月
管制番号 名称	11152 南千田橋西詰 （U集中）	開始日時	時 分 ～	メーカー	松下電器産業㈱

Int041

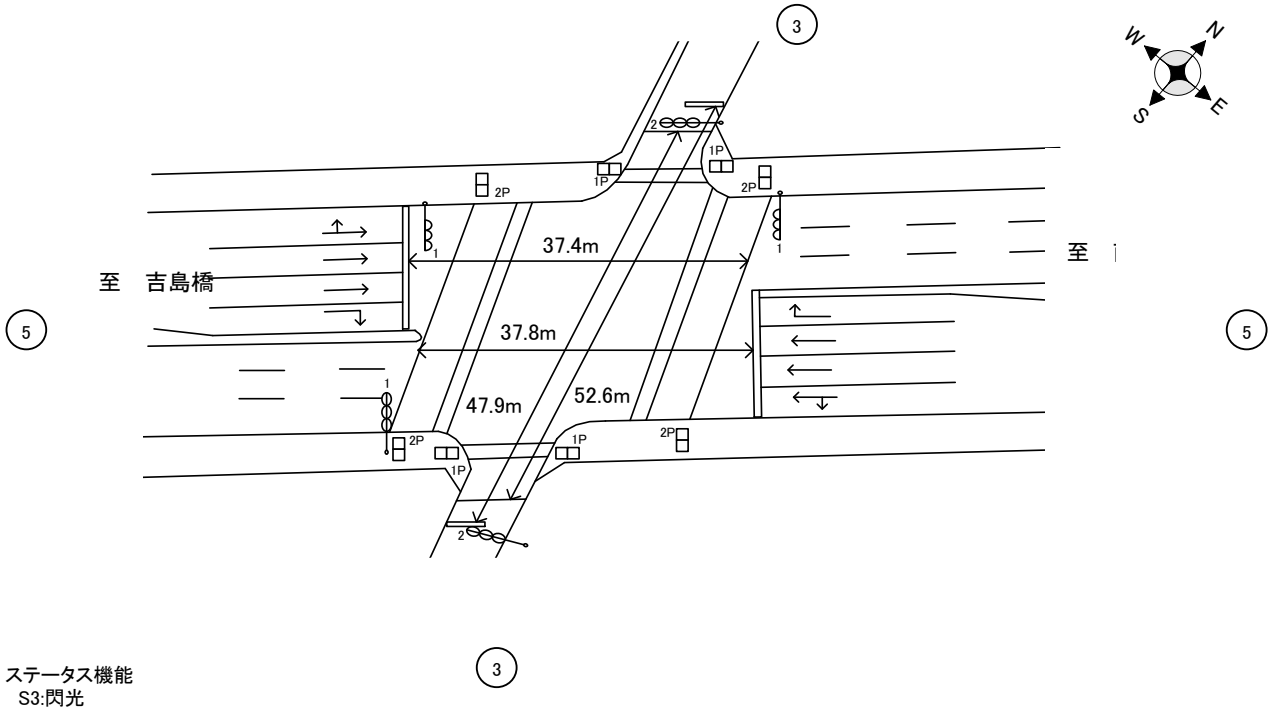

ステータス機能
S3:閃光

ステップ番号	1*	2	3	4	5*	6	7	8*	9	10	11	12	13*	14	15	16	17	18	19	20
ステップ名称	1PG	1PG	1PW	1 G	1 Y	1 A	1 Y	1 R	2PG	2PW	2 G	2 Y	2 R							
流動図	7.8m 歩灯2 / 歩灯2 8.3m								歩灯2 25.4m / 歩灯2 24.8m											
1P ［1P］																				
1 ［1V］																				
1右矢 ［1A］																				
2P ［2P］																				
2 ［2V］																				
PU	109	109				109			109											
PL （ 73秒 ）	8	1	5	2	3	5	2	3	26	9	2	3	4				13ステップ計算時 = 6s			
保安秒時（ 160秒 ）	50	46	5	2	3	5	2	3	26	9	2	3	4							
最長時間(秒)	110	110	110	110	10	110	10	10	110	110	110	10	10							
最短時間(秒)	6	0.95	0.95	0.95	0.95	0.95	0.95	0.95	6	0.95	0.95	0.95	0.95							
AB連動出力	A	A	B	B	B	B	B	B	B	A	A	A	A							