規制番号　名称	01-1394 宇品西４丁目１番　(UD-TTR)	運　用	2024年2月14日	製造番号	T87954
管制番号　名称	11394 宇品西４丁目１番　1012号「版5」	開始日時	2時23分　～	製造年月	2023年11月
				メーカー	京三製作所

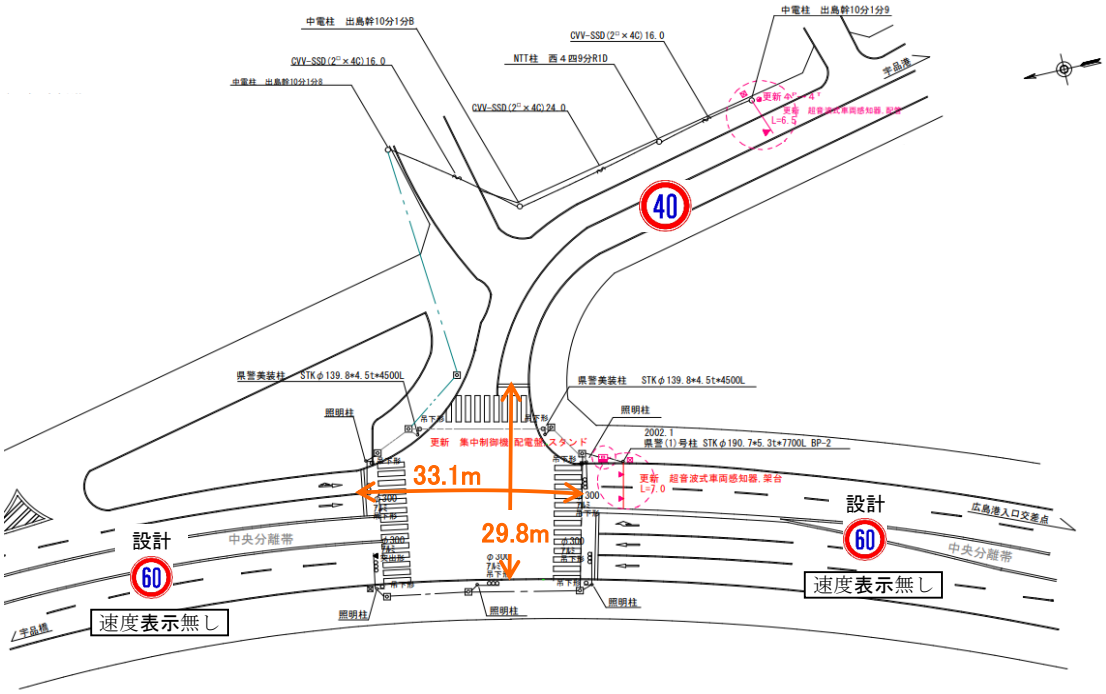

ステータス機能
S3:閃光

ステップ番号	1	2	3	4	5	6	7	8	9	10	11	12	13	14	15	16	17	18	19	20
ステップ名称	1PG	1PW	1 G	1 Y	1 R	2PG	2PW	2 G	2 Y	2 R										
流動図	歩灯2 14.5m					歩灯2 18.5m			歩灯2 19.9m											
１Ｐ　[1P]		‖‖																		
１　[1V]				∧∧																
２Ｐ　[2P]							‖‖													
２　[2V]									∧∧											
ＰＵ	109					109														
ＰＬ　（ 65秒 ）	15	5	2	3	3	21	8	2	3	3										
保安秒時　（ 100秒 ）	50	5	2	3	3	21	8	2	3	3										
最長時間（秒）	110	110	110	10	10	110	110	110	10	10										
最短時間（秒）	6	0.95	0.95	0.95	0.95	6	0.95	0.95	0.95	0.95										
ＡＢ連動出力																				

告示番号　名称	11394　宇品西４丁目１番	運　用	H.14年 2月 7日	製造番号	1H1137
管制番号　名称	11394　宇品西４丁目１番　（UC型）	開始日時	14時40分 ～	製造年月	平成14年 1月

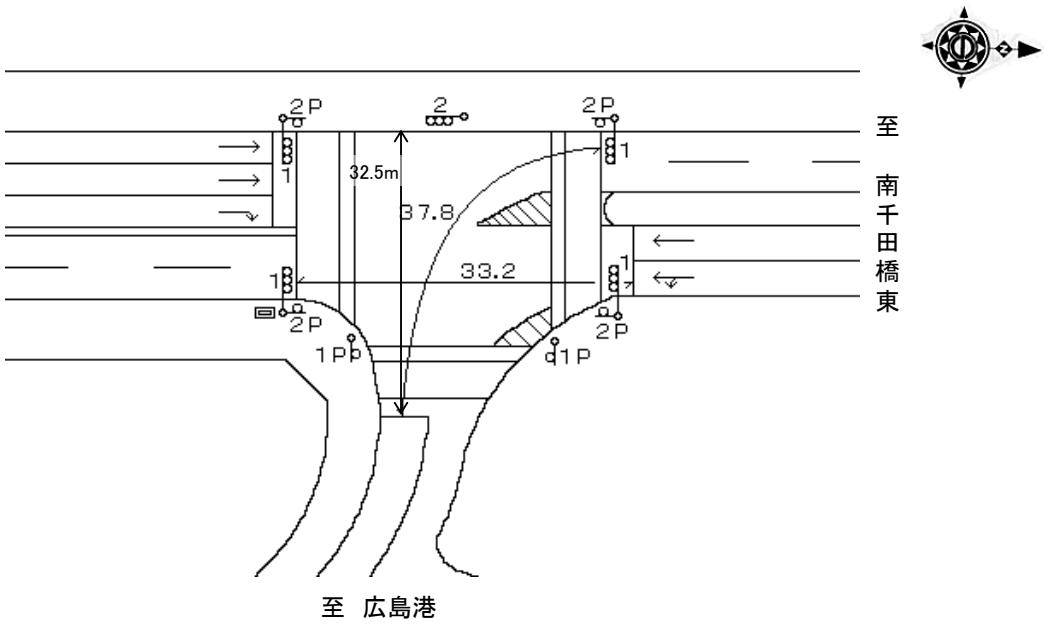

ステータス機能
　S3:閃光
その他
　シリアル／パス端子
　指定色：アイオイグレー・S80筐体

ステップ番号	1	2	3	4	5	6	7	8	9	10	11	12	13	14	15	16	17	18	19	20
ステップ名称	1PG	1PW	1 G	1 Y	1 R	2PG	2PW	2 G	2 Y	2 R										
流動図	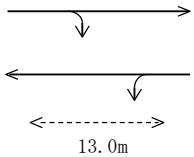					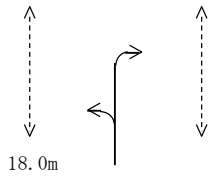														
１Ｐ　[1P]																				
１　[1V]																				
２Ｐ　[2P]																				
２　[2V]																				
ＰＵ	109					109														
ＰＬ　（ 63秒 ）	13	5	2	3	3	21	8	2	3	3										
保安秒時　（ 100秒 ）	49	5	2	3	2	25	6	2	3	3										
最長時間（秒）	110	110	110	10	10	110	110	110	10	10										
最短時間（秒）	6	1	1	1	1	6	1	1	1	1										
ＡＢ連動出力	A	B	B	B	B	B	A	A	A	A										