規制番号　名称	02-0060　海上自衛隊呉教育隊前　(UD-TTR)	運　用	2026年2月19日	製造番号	K0000002
管制番号　名称	20060　海上自衛隊呉教育隊前　1012号「版6」	開始日時	23時04分　～	製造年月	2025年12月
				メーカー	日本信号

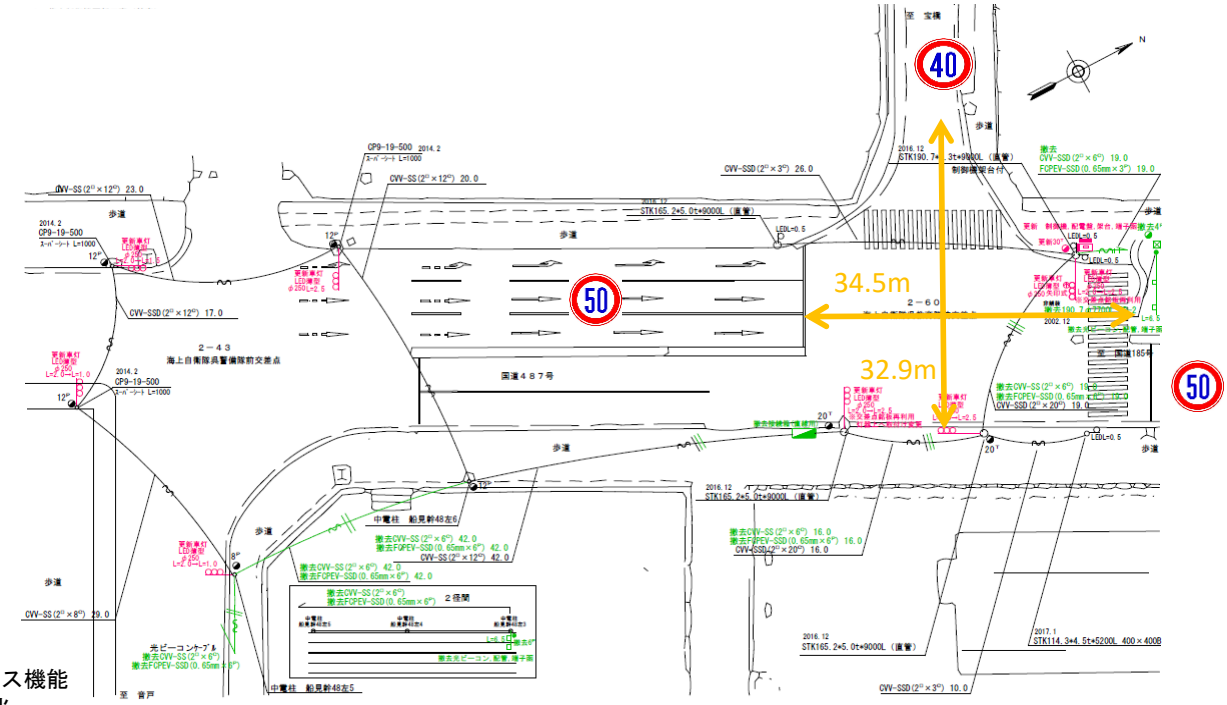

ステータス機能
S3:閃光

ステップ番号	1	2	3	4	5	6	7	8	9	10	11	12	13	14	15	16	17	18	19	20
ステップ名称	1PG	1PW	1 G	1 Y	1 R	2PG	2PW	2 G	2 Y	2 R										

流動図

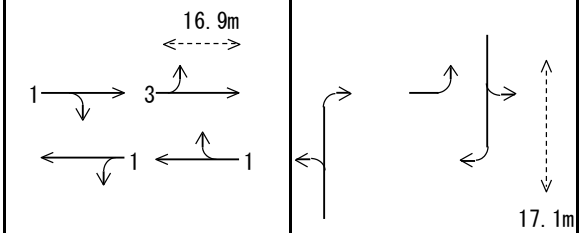

EC6680S+34001001
EC6680S-15330
PD1220A V4.03

１Ｐ　[1P]																				
１　[1V]																				
３　[3V]																				
３左矢　[3A]																				
２Ｐ　[2P]																				
２　[2V]																				
ＰＵ	109					109														
ＰＬ１　（ 64秒 ）	17	6	2	3	3	18	7	2	3	3						PL2 の時間帯を除く				
ＰＬ２　（ 84秒 ）	17	6	7	3	3	18	7	17	3	3					（ 月～金 17:00～19:00 ）					
保安秒時　（ 120秒 ）	46	6	2	3	3	45	7	2	3	3										
最長時間（秒）	110	110	110	10	10	110	110	110	10	10										
最短時間（秒）	6	1	1	1	1	6	1	1	1	1										
ＡＢ連動出力																				

規制番号　名称	02-0060　海上自衛隊呉教育隊前	運　用	2014年7月19日	製造番号	2C0746
管制番号　名称	20060　海上自衛隊呉教育隊前　（U形）	開始日時	0時05分 ～	製造年月	平成14年 9月

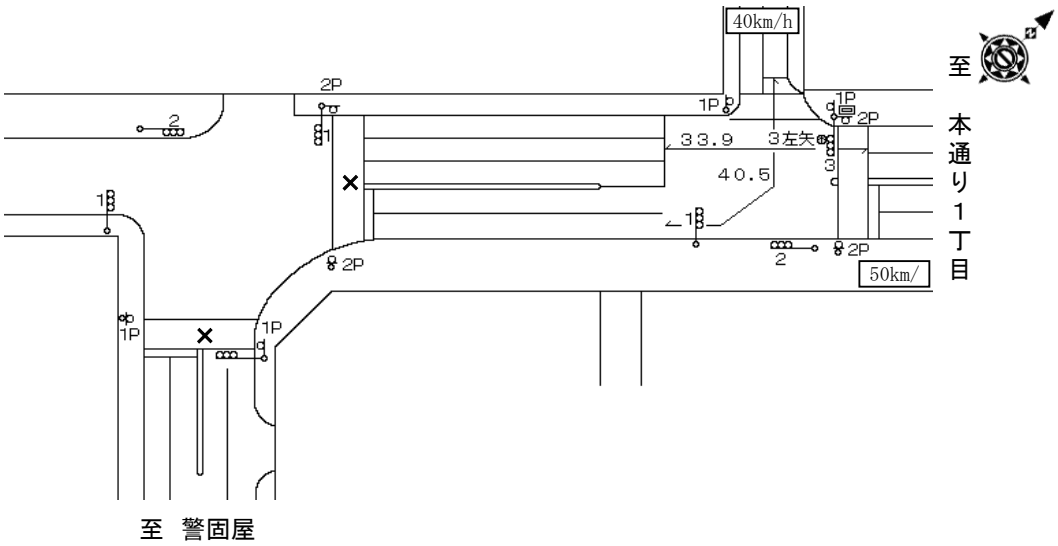

ステータス機能
　S3:閃光
その他
　シリアル／パス端子

ステップ番号	1	2	3	4	5	6	7	8	9	10	11	12	13	14	15	16	17	18	19	20
ステップ名称	1PG	1PW	1 G	1 Y	1 R	2PG	2PW	2 G	2 Y	2 R										
流動図	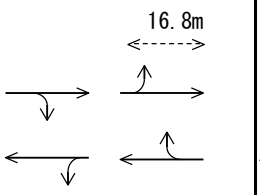					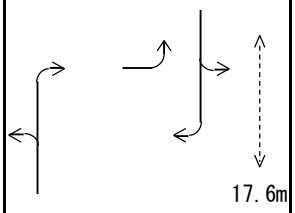														
１Ｐ　[1P]																				
１　[1V]																				
３　[3V]																				
３左矢　[3A]																				
２Ｐ　[2P]																				
２　[2V]																				
ＰＵ	109					109														
ＰＬ１　（ 66秒 ）	17	6	2	3	3	20	7	2	3	3				（ PL2 の時間帯を除く時間帯 ）						
ＰＬ２　（ 81秒 ）	17	6	2	3	3	20	7	17	3	3					（ 月～金 17:00～19:00 ）					
保安秒時　（ 100秒 ）	37	6	2	3	2	35	7	2	3	3										
最長時間（秒）	110	110	110	10	10	110	110	110	10	10										
最短時間（秒）	6	1	1	1	1	6	1	1	1	1										
ＡＢ連動出力	A	B	B	B	B	B	A	A	A	A										