規制番号　名称	02-0058 亀山橋西詰　(S9-TCU)	運　用	2022年2月16日	製造番号	1M4095
				製造年月	2021年12月
管制番号　名称	20058 亀山橋西詰　1012号「版4」	開始日時	3時20分　～	メーカー	コイト電工(株)

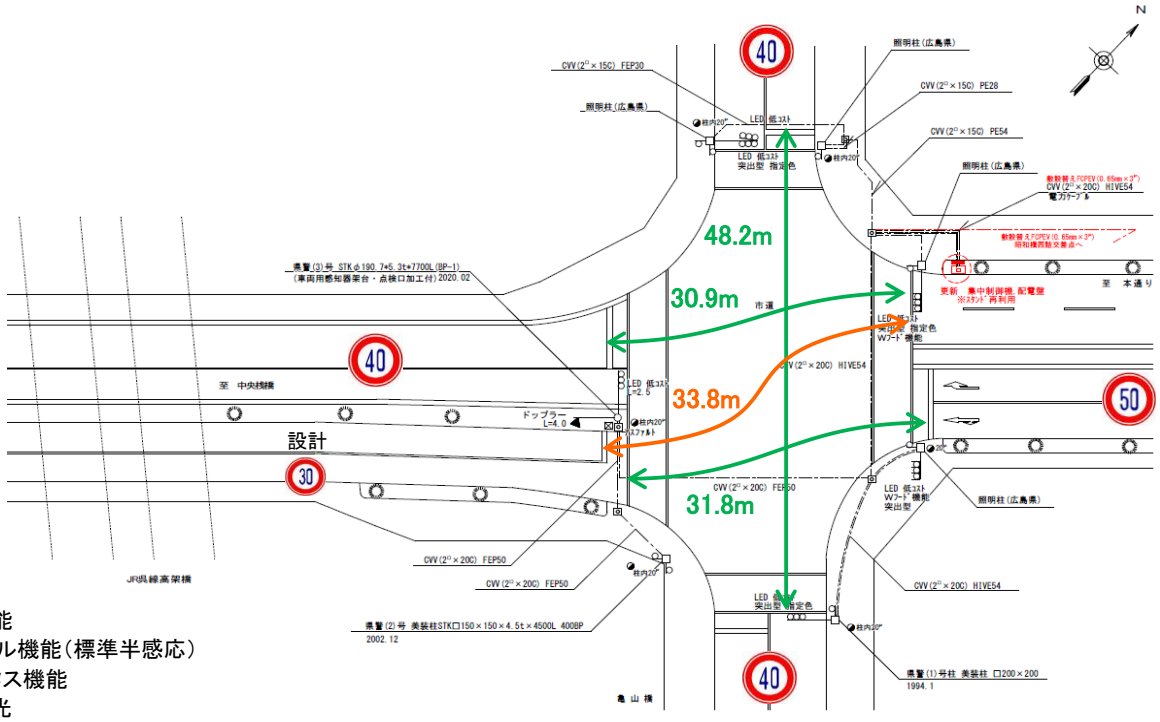

付加機能
　リコール機能(標準半感応)
ステータス機能
　S3:閃光

ステップ番号	1	2	3	4	5	6	7	8	9	10	11	12	13	14	15	16	17	18	19	20
ステップ名称	1PG	1PW	1 G	1 Y	1 R	2PG	2PW	2 G	2 Y	2 R	3G	3Y	3R							

流動図

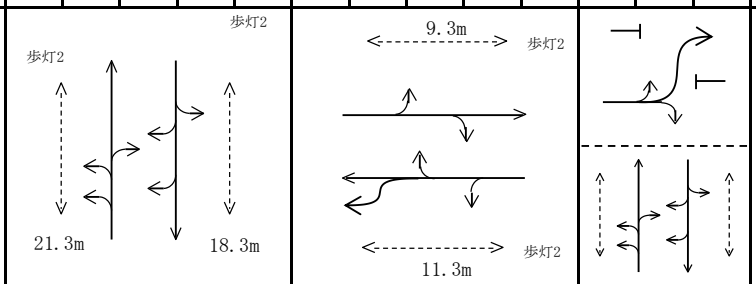

1P　[1P]	――	‖‖	――	――	――	――	――	――	――	――	――	――	――							
1　[1V]	――	――	――	∧∨	――	――	――	――	――	――	――	――	――							
2P　[2P]	――	――	――	――	――	――	‖‖	――	――	――	――	――	――		感応有					
2　[2V]	――	――	――	――	――	――	――	――	∧∨	――	――	――	――							
3　[3V]	――	――	――	――	――	――	――	――	――	――	――	∧∨	――							
1P　[1P]	――	‖‖	――	――	――	――	――	――	――	――	――	――	――							
1　[1V]	――	――	――	∧∨	――	――	――	――	――	――	――	――	――							
2P　[2P]	――	――	――	――	――	――	‖‖	――	――	――	――	――	――		感応無					
2　[2V]	――	――	――	――	――	――	――	――	∧∨	――	――	――	――							
3　[3V]	――	――	――	――	――	――	――	――	――	――	――	――	――							
PU	109					109					109									
PL　(79秒)	22	8	2	3	4	12	5	2	3	3	8	3	4							
保安秒時　(140秒)	31	8	2	3	4	61	5	2	3	3	11	3	4							
最長時間(秒)	110	110	110	10	10	110	110	110	10	10	110	10	10							
最短時間(秒)	6	0.95	0.95	0.95	0.95	6	0.95	0.95	0.95	0.95	6	0.95	0.95							
AB連動出力																				

規制番号 名称	2-0058 亀山橋西詰	運 用	H. 18年9月27 日	製造番号	2M0997
管制番号 名称	250058 亀山橋西詰 （U集中）	開始日時	13時21分 ～	製造年月	平成15年3月

標準:半感応(感応有り時)

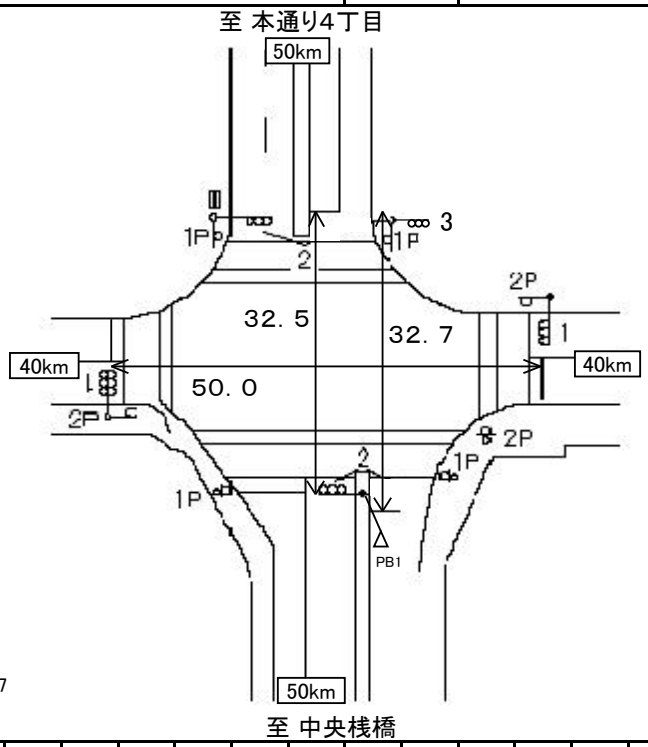

付加機能
リコール機能(標準半感応)H18.9.27
ステータス機能

ステップ番号	1	2	3	4	5	6	7	8	9	10	11	12	13	14	15	16	17	18	19	20
ステップ名称	1PG	1PW	1 G	1 Y	1 R	2PG	2PW	2 G	2 Y	2 R	3G	3Y	3R							

流動図

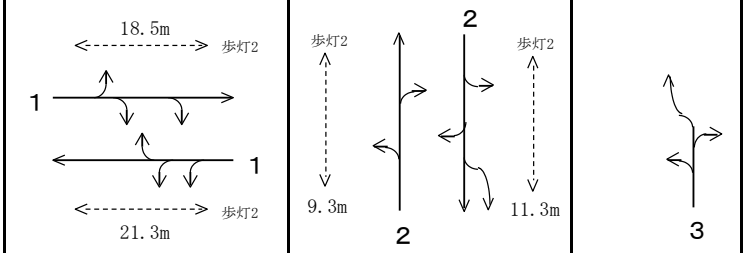

1P [1P]		‖‖																		
1 [1V]				∧∨																
2P [2P]							‖‖													
2 [2V]									∧∨											
3 [3V]												∧∨								
保安秒時(####)	32	8	2	3	4	26	5	2	3	2	8	3	2							
最長時間(秒)	110	110	110	10	10	110	110	110	10	10	110	10	10							
最短時間(秒)	6	0.95	0.95	0.95	0.95	6	0.95	0.95	0.95	0.95	6	0.95	0.95							
AB連動出力	A	B	B	B	B	B	A	A	A	A	A	A	A							