規制番号　名称	01-0291　東観音町１番	運　用	2014年3月11日	製造番号	4A0370
				製造年月	2014年1月
管制番号　名称	10291　東観音町１番　　1012号「版3」	開始日時	23時40分　～	メーカー	コイト

Int087

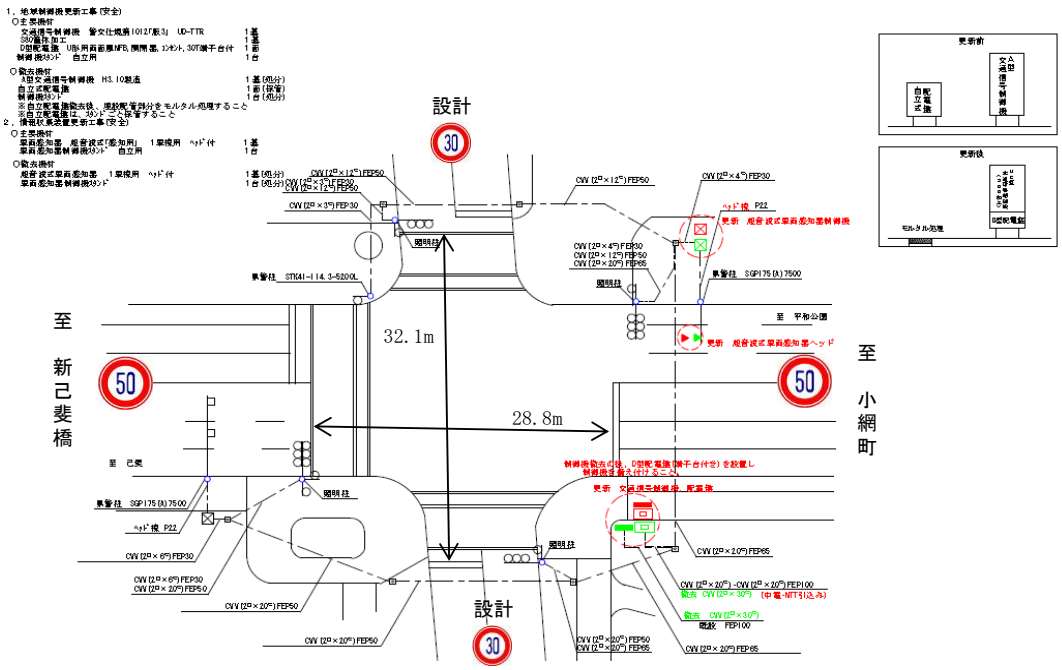

ステータス機能
S3:閃光

ステップ番号	1	2	3	4	5*	6	7	8	9	10*	11	12	13	14	15	16	17	18	19	20
ステップ名称	1PG	1PW	1 G	1 Y	1 R	2PG	2PW	2 G	2 Y	2 R										
流動図	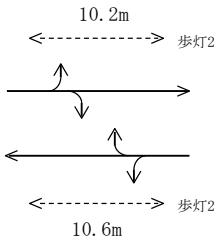					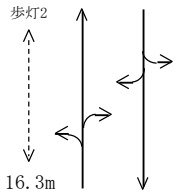					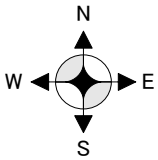									
1P　[1P]																				
1　[1V]																				
2P　[2P]																				
2　[2V]																				
PU	109					109														
PL　（ ~~55秒~~ ）	11	5	2	3	2	17	6	2	3	4										
保安秒時（ ~~120秒~~ ）	76	5	2	3	2	17	6	2	3	4										
最長時間（秒）	110	110	110	10	10	110	110	110	10	10										
最短時間（秒）	6	0.95	0.95	0.95	0.95	6	0.95	0.95	0.95	0.95										
AB連動出力																				

規制番号 名称	10291 観音町県営住宅入口	運 用	H. 年 月 日	製造番号	1K2073
				製造年月	平成 3年10月
管制番号 名称	10291 観音町県営住宅入口 （A集中）	開始日時	時 分 ～	メーカー	松下電器産業㈱

Int087

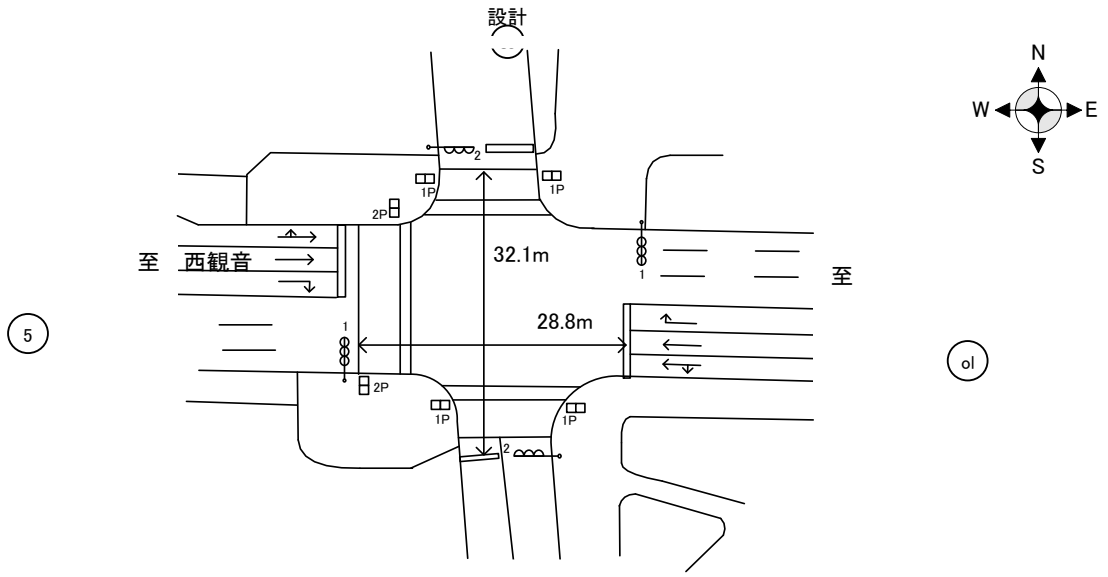

ステータス機能
S3:閃光
その他

設計 30

ステップ番号	1	2	3	4	5*	6	7	8	9	10*	11	12	13	14	15	16	17	18	19	20
ステップ名称	1PG	1PW	1 G	1 Y	1 R	2PG	2PW	2 G	2 Y	2 R										

流動図

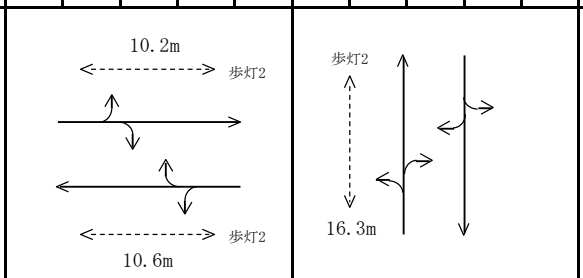

1P [1P]																				
1 [1V]																				
2P [2P]																				
2 [2V]																				
PU	109					109														
PL (~~55秒~~)	11	5	2	3	2	17	6	2	3	4										
初期PL (~~54秒~~)	11	5	2	3	2	17	6	2	3	3										
保安秒時(~~145秒~~)	84	8	4	3	2	22	13	4	3	2										
最長時間(秒)	110	110	110	10	10	110	110	110	10	10										
最短時間(秒)	6	0.95	0.95	0.95	0.95	6	0.95	0.95	0.95	0.95										
AB連動出力	A	B	B	B	B	B	A	A	A	A										