規制番号　名称	01-0771 広電車庫南東角　(S9-TCU)	運　用	2020年2月20日	製造番号	K0000001
				製造年月	2019年11月
管制番号　名称	10771 広電車庫南東角　1012号「版4」	開始日時	0時03分　～	メーカー	日本信号(株)

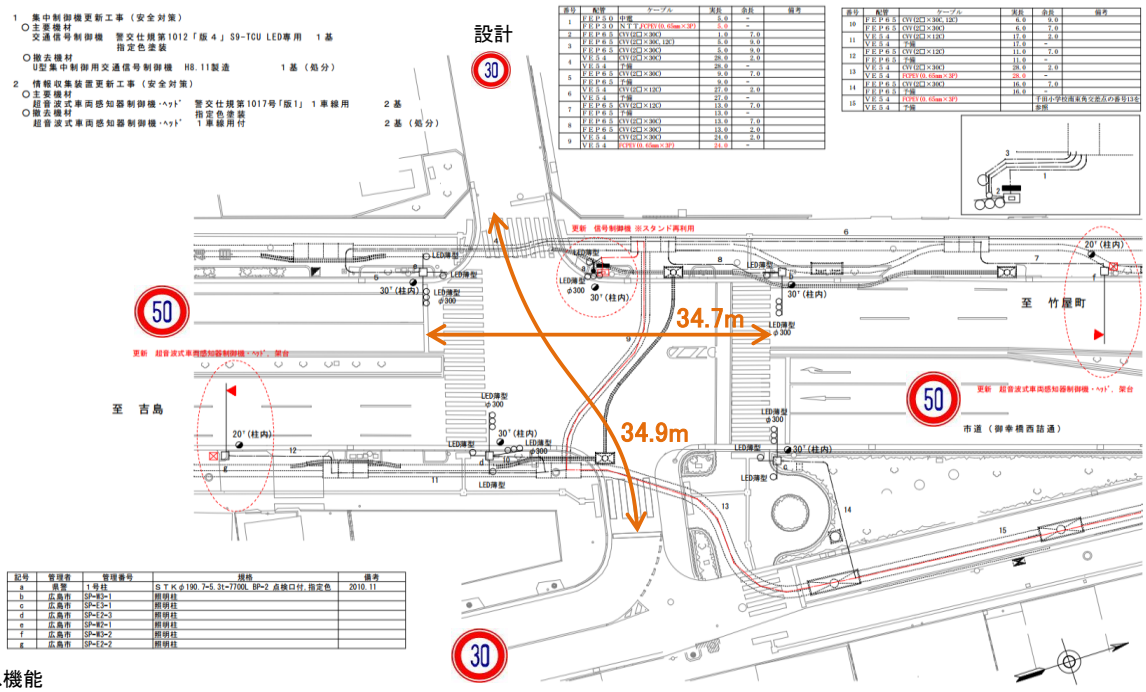

ステータス機能
S3:閃光

ステップ番号	1	2	3	4	5	6	7	8	9	10	11	12	13	14	15	16	17	18	19	20
ステップ名称	1PG	1PW	1 G	1 Y	1 R	2PG	2PW	2 G	2 Y	2 R										
流動図	8.7m 歩灯2 / 7.9m 歩灯2					歩灯2 / 歩灯2 / 18.9m / 17.6m														
1P　[1P]																				
1　[1V]																				
2P　[2P]																				
2　[2V]																				
PU	109					109														
PL　（ 63秒 ）	10	5	2	3	3	24	7	2	3	4										
保安秒時（ 100秒 ）	47	5	2	3	3	24	7	2	3	4										
最長時間(秒)	110	110	110	10	10	110	110	110	10	10										
最短時間(秒)	6	0.95	0.95	0.95	0.95	6	0.95	0.95	0.95	0.95										
AB連動出力																				

規制番号 名称	10771 広電車庫南東角	運 用	H. 9年 1月22日	製造番号	6M0015
				製造年月	平成 8年11月
管制番号 名称	10771 広電車庫南東角 （UC集中）	開始日時	9時51分 ～	メーカー	松下電器産業㈱

Int128

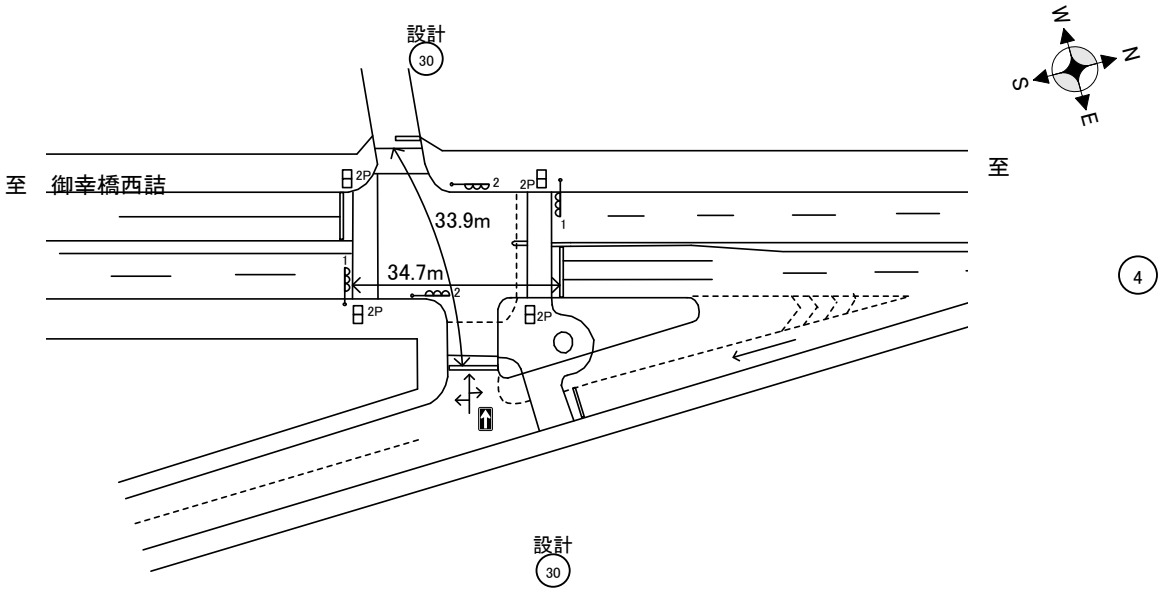

ステータス機能
S3:閃光

ステップ番号	1	2	3	4	5*	6	7	8	9	10*	11	12	13	14	15	16	17	18	19	20
ステップ名称	1PG	1PW	1 G	1 Y	1 R	2PG	2PW	2 G	2 Y	2 R										

流動図

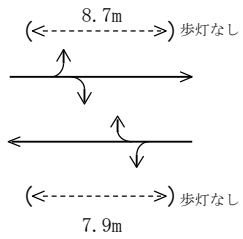

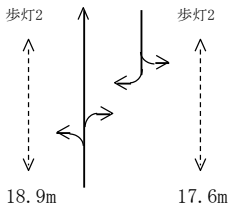

（1P）［1P］																				
1 ［1V］																				
2P ［2P］																				
2 ［2V］																				
PU	109					109														
PL （ 57秒 ）	9	5	2	3	3	19	7	2	3	4										
初期PL（ 56秒 ）	9	5	2	3	3	19	6	2	3	4										
保安秒時（ 145秒）	89	6	4	3	3	18	12	4	3	3										
最長時間(秒)	110	110	110	10	10	110	110	110	10	10										
最短時間(秒)	6	0.95	0.95	0.95	0.95	6	0.95	0.95	0.95	0.95										
AB連動出力	A	B	B	B	B	B	A	A	A	A										