規制番号 名称	10840 庚午北4丁目6番 (S9-TCU)	運 用	2017年3月9日	製造番号	T18667
				製造年月	2017年1月
管制番号 名称	10840 庚午北4丁目6番 1012号「版3」	開始日時	23時23分 ～	メーカー	㈱京三製作所

Int013

1 集中制御機更新工事（安全）

○主要機材

交通信号制御機 警交仕第1012「版3」S9-TCU 1基

D型配電盤(UC形ｻｲｽﾞ) NFB・切替器・ｺﾝｾﾝﾄ付，停電対策用 1面

○撤去機材

U型交通信号制御機 H7.11製造 1基（処分）

D型配電盤 窓有り 1面（処分）

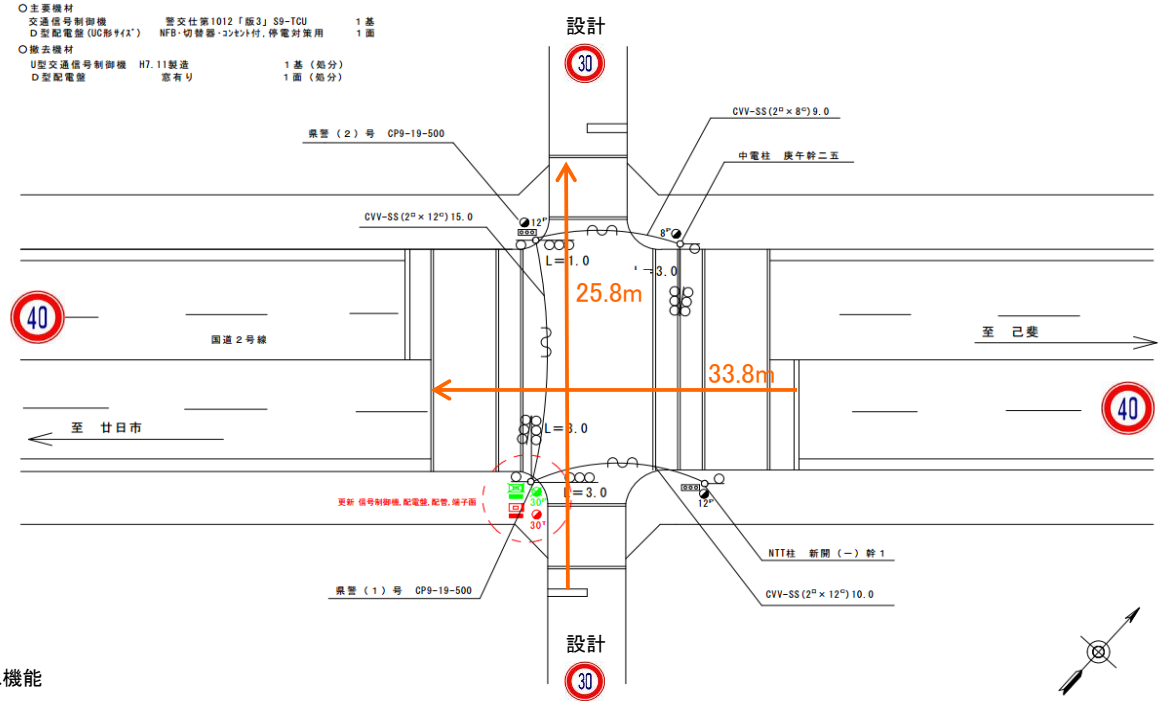

ステータス機能
S3:閃光

ステップ番号	1	2	3	4	5*	6	7	8	9	10*	11	12	13	14	15	16	17	18	19	20
ステップ名称	1PG	1PW	1 G	1 Y	1 R	2PG	2PW	2 G	2 Y	2 R										

流動図

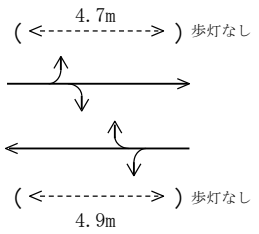

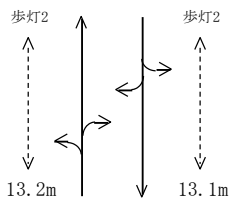

（1P）［1P］																				
1 ［1V］																				
2P ［2P］																				
2 ［2V］																				
PU	109					109														
PL1 （ 51秒 ）	7	5	2	3	3	18	5	2	3	3									06:00-09:00	
PL2 （ 47秒 ）	7	5	2	3	3	14	5	2	3	3									09:00-06:00	
保安秒時（ 160秒 ）	89	5	29	3	3	18	5	2	3	3										
最長時間(秒)	110	110	110	10	10	110	110	110	10	10										
最短時間(秒)	6	0.95	0.95	0.95	0.95	6	0.95	0.95	0.95	0.95										
AB連動出力																				

規制番号 名称	10840 庚午北4丁目6番	運 用	H. 年 月 日	製造番号	5J0065
				製造年月	平成 7年11月
管制番号 名称	10840 庚午北4丁目6番 （U集中）	開始日時	時 分 ～	メーカー	松下電器産業㈱

Int013

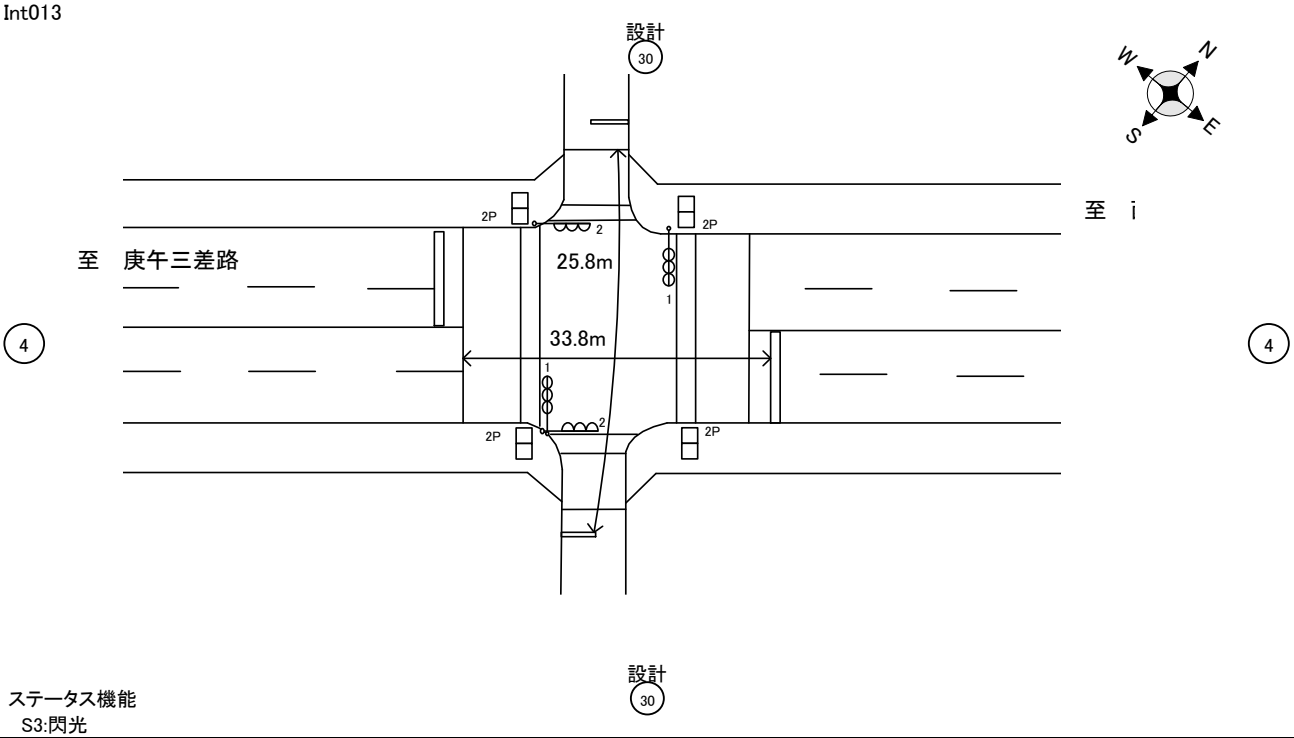

ステータス機能
S3:閃光

ステップ番号	1*	2	3	4	5	6*	7	8	9	10	11*	12	13	14	15	16	17	18	19	20
ステップ名称	1PG	1PG	1PW	1 G	1 Y	1 R	2PG	2PW	2 G	2 Y	2 R									

流動図

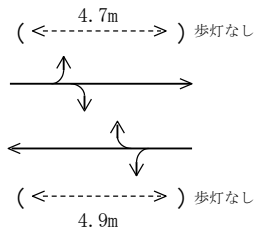

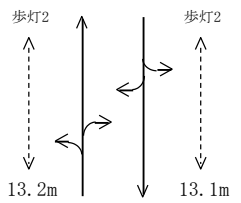

	1	2	3	4	5	6	7	8	9	10	11	12	13	14	15	16	17	18	19	20
（1P）［1P］	―	―	‖	―	―	―	―	―	―	―	―									
1 ［1V］	―	―	―	―	∧	―	―	―	―	―	―									
2P ［2P］	―	―	―	―	―	―	―	‖	―	―	―									
2 ［2V］	―	―	―	―	―	―	―	―	―	∧	―									
PU	109	109					109													
PL1 （ 52秒 ）	7	1	5	2	3	3	18	5	2	3	3							06:00-09:00		
PL2 （ 48秒 ）	7	1	5	2	3	3	14	5	2	3	3							09:00-06:00		
初期PL1（ 56秒 ）	7	1	8	2	3	3	14	8	4	3	3							23:00-06:00		
初期PL2（ 60秒 ）	7	1	10	2	3	3	14	10	4	3	3							06:00-23:00		
保安秒時（ 140秒）	20	61	8	4	3	2	23	10	3	3	3									
最長時間(秒)	110	110	110	110	10	10	110	110	110	10	10									
最短時間(秒)	6	0.95	0.95	0.95	0.95	0.95	6	0.95	0.95	0.95	0.95									
AB連動出力	A	A	B	B	B	B	B	A	A	A	A									