規制番号 名称	09-0031	三次駅東		運 用	2006年1月19日		製造番号	K0023245
制御機機種	UC形	EC5350G		開始日時	10時00分	～	製造年月	2005年12月
警交仕規232号版2	製作所	日本信号株式会社	作動時間	6:00～24:00以後閃光			施工会社	パナソニックSS エンジニアリング㈱
署別 三次	付加機能	系統 16素子SRU						新型錠

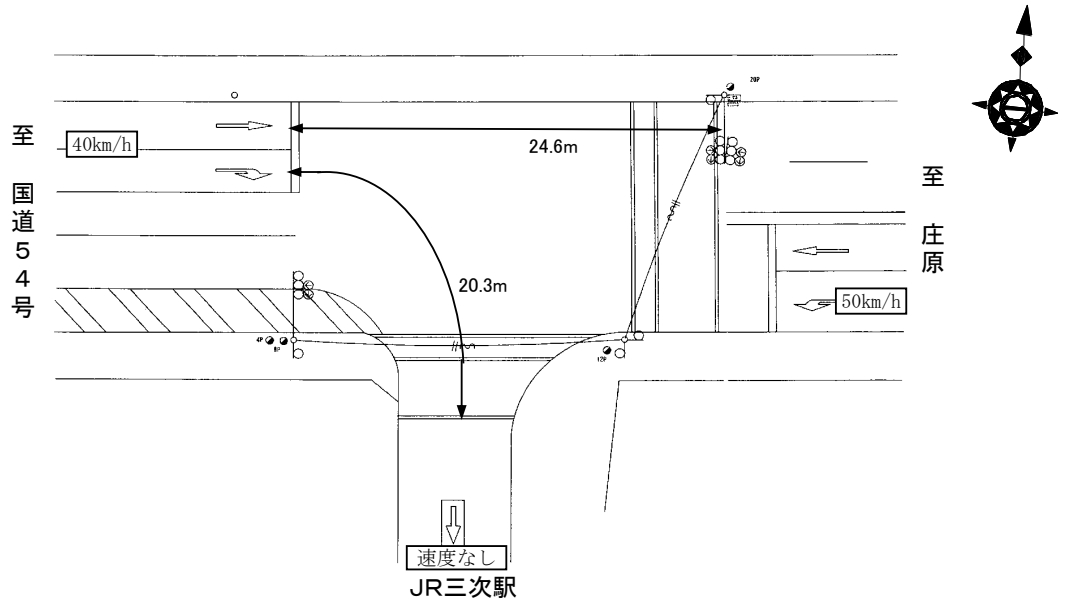

ステップ番号	1	2	3	4	5	6	7	8	9	10	11	12	13	14	15	16	17	18	19	20
ステップ名称	1PG	1PW	1PR	1A	1Y	1R	2PG	2PW	2A	2Y	2R									

流動図

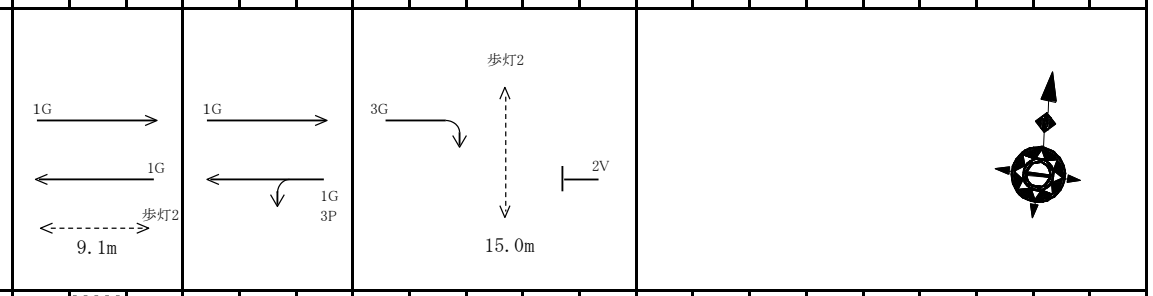

	1	2	3	4	5	6	7	8	9	10	11	12	13	14	15	16	17	18	19	20
1P ［1P］	―	|||||	―	―	―	―	―	―										
1 ［1Y/F］	―	―	―	―	―W―	―	―	―	―	―W―	―									
直矢 ［1G］	―	↑	―	―	―															
左矢 ［3P］				←	―															
2P ［2P］	―	―	―	―	―	―	―	|||||	―	―	―	―	―	―				
2 ［2V］	―	―	―	―	―W―	―	―	―	―	―	―									
右矢 ［3G］							―	→	―											

パターン																			周期	オフセット秒
保安	70	5	3	20	3	2	15	5	2	2	3								~~130~~	
P0																			~~0~~	
P1	20	5	3	10	3	2	15	5	2	2	3								~~70~~	0
P2	30	5	3	10	3	2	15	5	2	2	3								~~80~~	5
P3	40	5	3	10	3	2	15	5	2	2	3								~~90~~	22
P4	45	5	3	15	3	2	15	5	2	2	3								~~100~~	17
P5	55	5	3	15	3	2	15	5	2	2	3								~~110~~	18
P6	60	5	3	20	3	2	15	5	2	2	3								~~120~~	20
P7	70	5	3	20	3	2	15	5	2	2	3								~~130~~	116
P8																			~~0~~	
P9																			~~0~~	
PA																			~~0~~	
最長時間(秒)	110	110	10	110	10	10	110	110	110	10	10									
最短時間(秒)	6	0.95	0.95	0.95	0.95	0.95	6	0.95	0.95	0.95	1									
AB出力	A	B	B	B	B	B	B	A	A	A	A									

パタン切替		(1) 平日			(2) 土曜			(3) 日曜			(4)特殊日1			(5)特殊日2			(6)特殊日3			(7)特殊日4		
	切替番号	時	分	パタン番号	時	分	パタン番号	時	分	パタン番号	時	分	パタン番号	時	分	パタン番号	時	分	パタン番号	時	分	パタン番号
	1	6	00	1	6	00	1	6	00	1												
	2	7	00	2	7	00	2	8	00	2												
	3	7	30	6	7	30	5	9	30	4												
	4	9	00	5	16	50	6	10	30	5												
	5	16	50	7	18	50	5	15	30	6												
	6	18	50	5	19	50	3	18	15	5												
	7	19	50	3	21	00	2	19	15	3												
	8	21	00	2	22	00	1	20	00	2												
	9	22	00	1				21	00	1												
	A																					

動作切替							
	系統	00:00～00:00	00:00～00:00	00:00～00:00			
	閃光	24:00～6:00	24:00～6:00	24:00～6:00			

系統動作定数		
	同期点	1の頭
	追従幅	
	追従階梯秒数配分	
	主現示追従階梯	1
	従現示追従階梯	7
	時刻修正	○

連動子機機能定数		
	DC方式	
	AC方式	
	同期階梯1(B／Y1)	
	同期階梯2(A／Y2)	
	周期監視時間	
	共通オフセット1	
	共通オフセット2	
	連動親機	

分周期連動機能定数		
	実行しきい値	
	連動パターン	

交通弱者感応定数	
感応階梯	ステップ
補正階梯	ステップ
倍率指定 (10～19)	×0．1倍
弱者用保証青時間(0～99)	秒

ギャップ感応定数	単位1					単位2				
		短縮 Ts	延長 Te	単位青 上り0．1秒	単位青 下り0．1秒		短縮 Ts	延長 Te	単位青 上り0．1秒	単位青 下り0．1秒
	P1					P1				
	P2					P2				
	P3					P3				
	P4					P4				
	P5					P5				
	P6					P6				
	P7					P7				
	P8					P8				
	P9					P9				
	PA					PA				
	感応階梯					感応階梯				

備考
地点感応制御機の場合左記の
ｷﾞｬｯﾌﾟ感応定数表の内容は
下記の通りです。

短縮 Ts → ありません。
延長 Te → 限度青です。
単位青 上り → 単位青です。
単位青 下り → ありません。
単位青秒数は0.5秒単位です。

リコール定数								
	感応階梯		ステップ					
	補正階梯		ステップ					
	感知器指定	押ボタン		車両				
	押ボタン受付禁止階梯				開始		終了	
	車両リコール受付禁止階梯				開始		終了	

期間(Aプロ多)

S	曜日	月	日	日種

平日(1)
土曜(2)
休日(3)
毎年(55)

規制番号	~~09-0031~~
名称	~~三次駅東~~

設定変更履歴

年月日	変更内容
2006年1月11日	制御機更新(路線自動感応制御からプログラム多段系統に変更)
2006年1月12日	P6・P7オフセット変更
2006年1月15日	パタン切替変更、左折矢印秒数変更、保安秒数変更、P6・P7オフセット変更
2006年1月19日	P7オフセット変更