規制番号 名称	30-0039	上佐々井		運 用	2016年10月12日		製造番号	6J2065
制御機機種	UC形	KS-17		開始日時	12時30分	～	製造年月	2016年9月
警交仕規1012号版3	製作所	コイト電工株式会社	作動時間	終日			施工会社	(有)ケイ・ティ・アイ
署別 安芸高田	付加機能	押ボタン(1ステップ待機、常時閃光)						新型錠

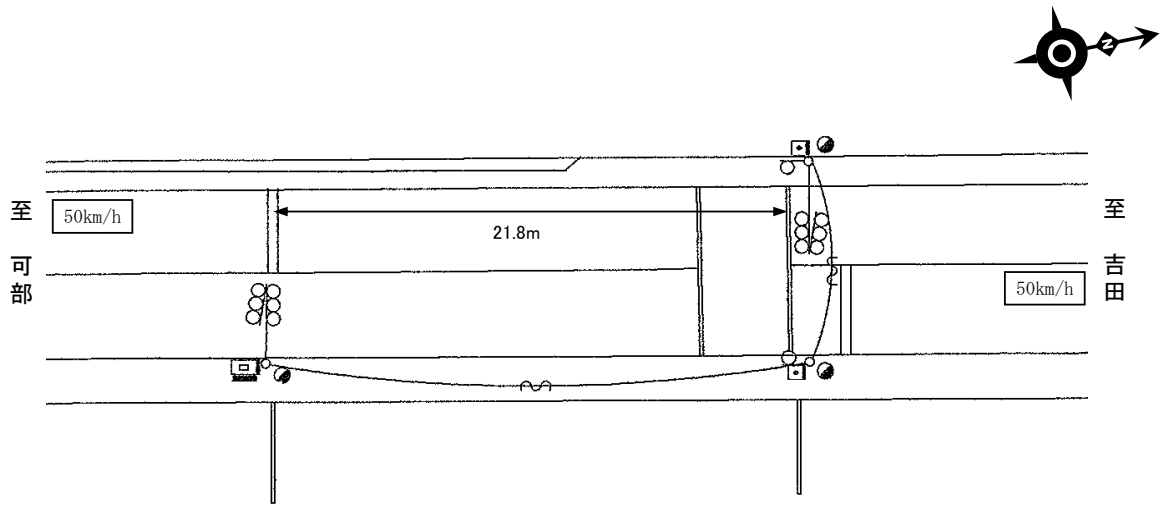

ステップ番号	1	2	3	4	5	6	7	8	9	10	11	12	13	14	15	16	17	18	19	20
ステップ名称	1G	1G	1Y	1R	2PG	2PW	2PR													

流動図

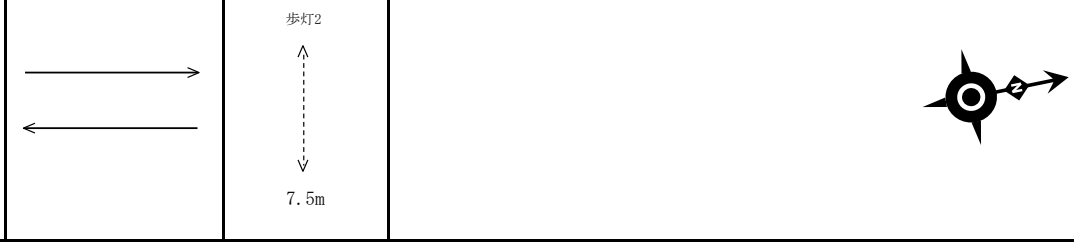

1 [1V]								常時青												
2P [2P]																				
1 [1V]								常時閃光												
2P [2P]																				

パターン																			周期	オフセット秒
保安	46	2	3	2	10	5	2												~~70~~	
P0																				
P1	46	2	3	2	10	5	2												~~70~~	
P2	56	2	3	2	10	5	2												~~80~~	
P3	66	2	3	2	10	5	2												~~90~~	
P4	76	2	3	2	10	5	2												~~100~~	
P5	86	2	3	2	10	5	2												~~110~~	
P6	96	2	3	2	10	5	2												~~120~~	
P7	96	2	3	2	10	5	2												~~120~~	
P8	96	2	3	2	10	5	2												~~120~~	
P9	96	2	3	2	10	5	2												~~120~~	
PA	96	2	3	2	10	5	2												~~120~~	
最長時間(秒)	110	110	10	10	110	110	10													
最短時間(秒)	6	0.95	0.95	0.95	6	0.95	0.95													
AB出力	A	B	B	B	B	A	A													

パタン切替		(1) 平日			(2) 土曜			(3) 日曜			(4)特殊日1			(5)特殊日2			(6)特殊日3			(7)特殊日4		
	切替番号	時	分	パタン番号	時	分	パタン番号	時	分	パタン番号	時	分	パタン番号	時	分	パタン番号	時	分	パタン番号	時	分	パタン番号
	1	6	00	1	6	00	1	6	00	1												
	2																					
	3																					
	4																					
	5																					
	6																					
	7																					
	8																					
	9																					
	A																					

動作切替							
リコール1	00:00～00:00	00:00～00:00	00:00～00:00				

系統動作定数		
	同期点	
	追従幅	
	追従階梯秒数配分	
	主現示追従階梯	
	従現示追従階梯	
	時刻修正	

連動子機機能定数		
	DC方式	
	AC方式	
	同期階梯1(B／Y1)	
	同期階梯2(A／Y2)	
	周期監視時間	
	共通オフセット1	
	共通オフセット2	
	連動親機	

分周期連動機能定数		
	実行しきい値	
	連動パターン	

交通弱者感応定数	
感応階梯	ステップ
補正階梯	ステップ
倍率指定 (10～19)	×0．1倍
弱者用保証青時間(0～99)	秒

ギャップ感応定数	単位1					単位2				
		短縮 Ts	延長 Te	単位青 上り0．1秒	単位青 下り0．1秒		短縮 Ts	延長 Te	単位青 上り0．1秒	単位青 下り0．1秒
	P1					P1				
	P2					P2				
	P3					P3				
	P4					P4				
	P5					P5				
	P6					P6				
	P7					P7				
	P8					P8				
	P9					P9				
	PA					PA				
	感応階梯					感応階梯				

備考
地点感応制御機の場合左記の
ｷﾞｬｯﾌﾟ感応定数表の内容は
下記の通りです。

短縮 Ts → ありません。
延長 Te → 限度青です。
単位青 上り → 単位青です。
単位青 下り → ありません。
単位青秒数は0.5秒単位です。

リコール定数								
	感応階梯	1	ステップ					
	補正階梯		ステップ					
	感知器指定	押ボタン	PB1	車両				
	押ボタン受付禁止階梯				開始	5	終了	5
	車両リコール受付禁止階梯				開始		終了	

特殊日(プロ多)				
平土休	西暦	月	日	
				平日(1)
				土曜(2)
				休日(3)
				毎年(55)

規制番号	30-0039
名称	~~上佐々井~~

設定変更履歴

年月日	変更内容
2009年11月4日	制御機更新
2016年10月12日	制御機更新(事故復旧の為)