規制番号　名称	01-0387	基町小学校前		運　用	2014年1月30日	製造番号	TV1828
制御機機種	交通信号制御機	ＬＴＣ－ＡＲ４１		開始日時	23時05分 ～	製造年月	2014年1月
署別　広島中央	警交仕規第1012号	メーカー	㈱京三製作所			施工会社	㈱京三製作所
付加機能	ＵＤ－ＴＴＲ						

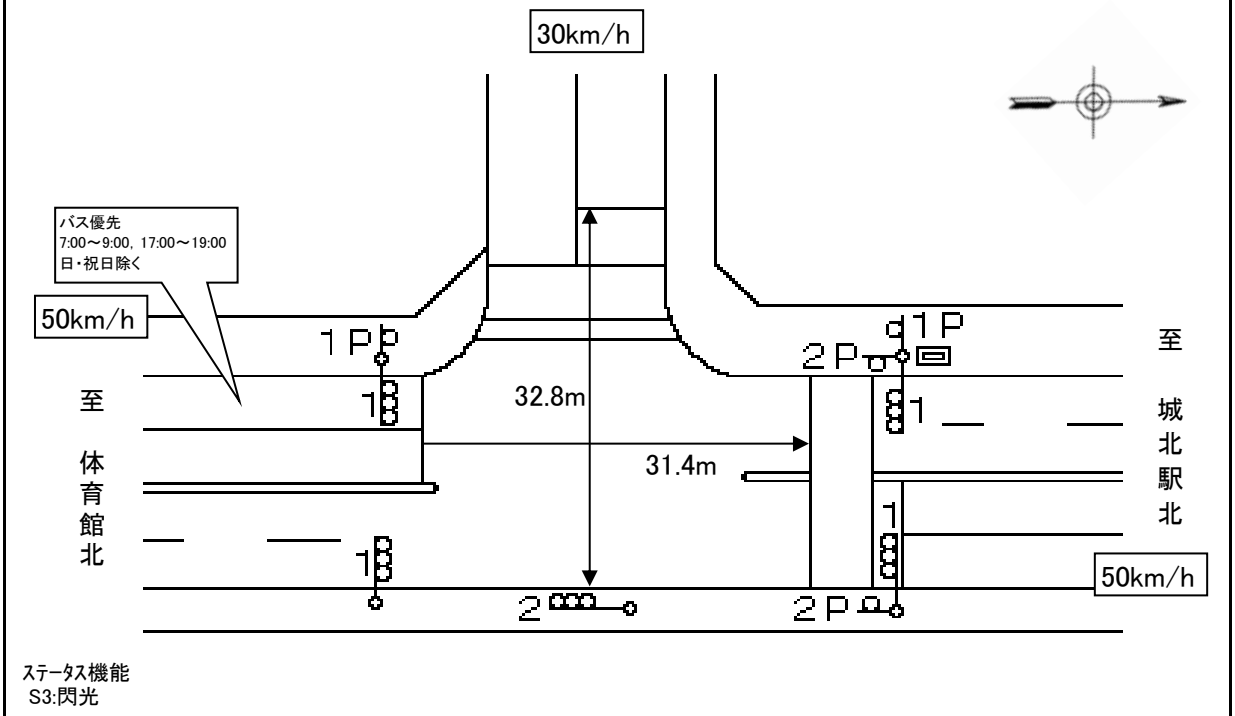

ｽﾃｰﾀｽ機能
S3:閃光

ステップ番号	1	2	3	4	5	6	7	8	9	10	11	12	13	14	15	16	17	18	19	20
ステップ名称	1PG	1PW	1G	1Y	1R	2PG	2PW	2G	2Y	2R										

流動図

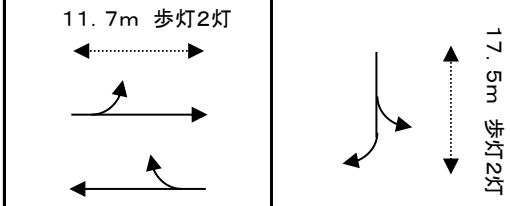

１Ｐ　［1P］		▮▮▮▮																		
１　［1V］				∧∧																
２Ｐ　［2P］							▮▮▮▮													
２　［2V］									∧∧											
最終指定					○					○										
可変指定	○					○														
保安秒時　140秒	86	10	4	3	2	17	10	3	3	2										
最長時間(秒)	110	110	110	10	10	110	110	110	10	10										
最短時間(秒)	6	0.95	0.95	0.95	0.95	6	0.95	0.95	0.95	0.95										
AB連動出力	A	B	B	B	B	B	A	A	A	A										

規制番号 名称	1-0387 基町小学校前	運 用	H. 年 月 日	製造番号	3L0058
管制番号 名称	01-0387 基町小学校前 （U集中）	開始日時	時 分 ～	製造年月	平成 5年11月

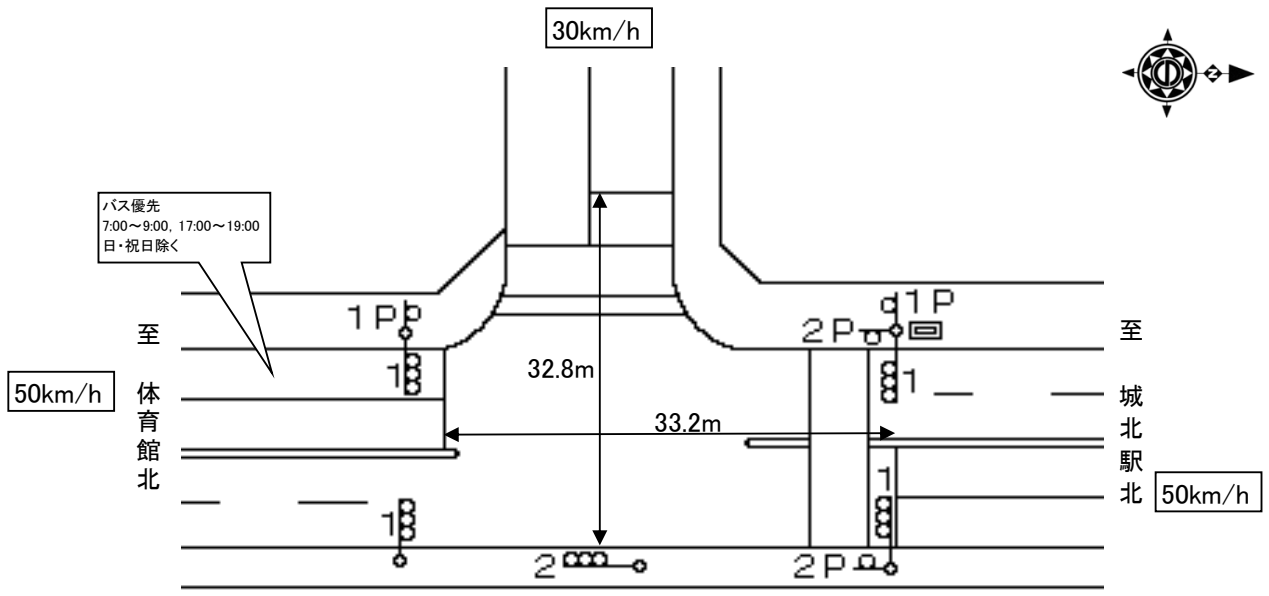

付加機能
歩行者感応
ステータス機能
S3:半感応

ステップ番号	1	2	3	4	5	6	7	8	9	10	11	12	13	14	15	16	17	18	19	20
ステップ名称	1PG	1PW	1 G	1 Y	1 R	2PG	2PW	2 G	2 Y	2 R										

流動図

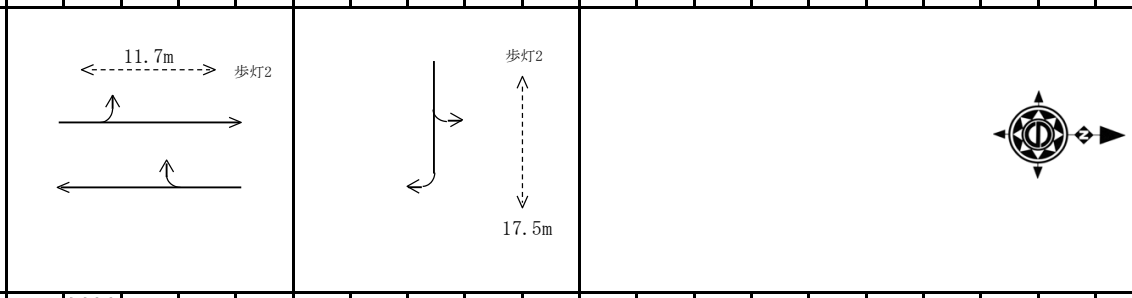

1P [1P]																				
1 [1V]																				
2P [2P]																				
2 [2V]																				
ステップ機能	歩行者					歩行者														
短縮秒数						2														
延長秒数						3														
最終指定					○					○										
可変指定	○					○														
安全必要秒時	12	5	22	3	2	18	6	2	3	4										
定周期（ 120秒 ）	79	5	2	3	2	16	6	2	3	2										
保安秒時（ 140秒 ）	86	10	4	3	2	17	10	3	3	2										
最長時間(秒)	110	110	110	10	10	110	110	110	10	10										
最短時間(秒)	6	0.95	0.95	0.95	0.95	6	0.95	0.95	0.95	0.95										
AB連動出力	A	B	B	B	B	B	A	A	A	A										