規制番号 名称	01-1214	広島東インター(北)		運 用	2021年12月1日		製造番号	K0000016
制御機機種	交通信号制御機	EC6050H+34001001		開始日時	11時00分	～	製造年月	2020年3月
警交仕規第1012号版4	製作所	日本信号株式会社	作動時間	6:00～23:00以後閃光			施工会社	ヱビス電工(株)
署別 広島東	付加機能	連動子機						新型錠

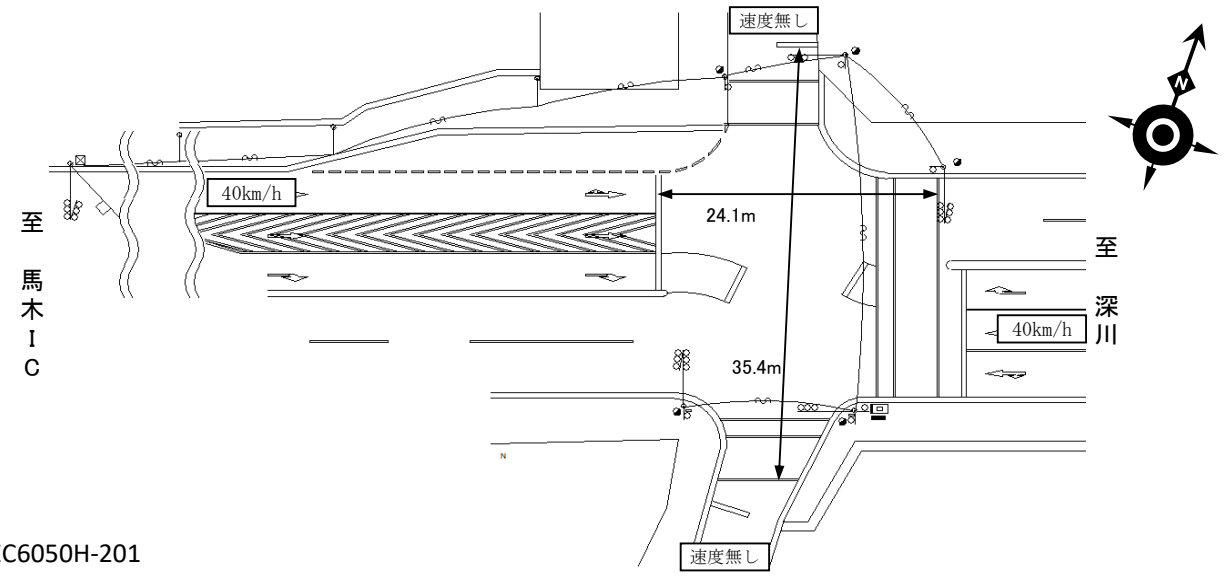

EC6050H-201
PD1219A V2.06

ステップ番号	1	2	3	4	5	6	7	8	9	10	11	12	13	14	15	16	17	18	19	20
ステップ名称	1PG	1PW	1G	1Y	1R	2PG	2PW	2G	2Y	2R										

流動図

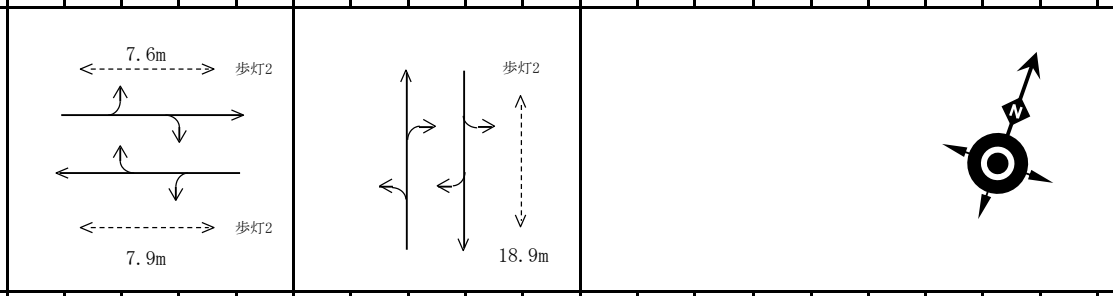

1P [1P]																				
1 [1V]																				
2P [2P]																				
2 [2V]																				

パターン																			周期	オフセット秒
保安	71	5	2	3	3	20	7	2	3	4									120	13
P0																			0	
P1	41	5	2	3	3	20	7	2	3	4									90	5
P2	51	5	2	3	3	20	7	2	3	4									100	8
P3	61	5	2	3	3	20	7	2	3	4									110	8
P4	71	5	2	3	3	20	7	2	3	4									120	21
P5	81	5	2	3	3	20	7	2	3	4									130	0
P6	91	5	2	3	3	20	7	2	3	4									140	0
P7	91	5	2	3	3	20	7	2	3	4									140	0
P8	91	5	2	3	3	20	7	2	3	4									140	0
P9	91	5	2	3	3	20	7	2	3	4									140	0
PA	91	5	2	3	3	20	7	2	3	4									140	0
最長時間(秒)	110	110	110	10	10	110	110	110	10	10										
最短時間(秒)	6	0.95	0.95	0.95	0.95	6	0.95	0.95	0.95	0.95										

パタン切替		(1) 平日			(2) 土曜			(3) 日曜			(4)特殊日1			(5)特殊日2			(6)特殊日3			(7)特殊日4		
	切替番号	時	分	パタン番号	時	分	パタン番号	時	分	パタン番号	時	分	パタン番号	時	分	パタン番号	時	分	パタン番号	時	分	パタン番号
	1	6	00	2	6	00	2	6	00	2												
	2	7	00	4	7	00	3	15	00	3												
	3	9	00	3	10	00	2	19	00	2												
	4	10	00	2	16	00	3	21	00	1												
	5	16	00	3	19	00	2															
	6	19	00	2	21	00	1															
	7	21	00	1																		
	8																					
	9																					
	A																					

動作切替							
	閃光	23:00～6:00	23:00～6:00	23:00～6:00			
	連動子機	00:00～00:00	00:00～00:00	00:00～00:00			

系統動作定数		
	同期点	
	追従幅	
	追従階梯秒数配分	
	主現示追従階梯	
	従現示追従階梯	
	時刻修正	

連動子機機能定数		
	DC方式	○
	AC方式	－
	同期階梯1(B／Y1)	1ステップ
	同期階梯2(A／Y2)	－
	周期監視時間	255秒
	共通オフセット1	個別オフセット
	共通オフセット2	－
	連動親機	広島東インター(01-0806)

分周期連動機能定数		
	実行しきい値	0
	連動パターン	1/1

交通弱者感応定数	
感応階梯	ステップ
補正階梯	ステップ
倍率指定 (10～19)	×0．1倍
弱者用保証青時間(0～99)	秒

ギャップ感応定数	単位1					単位2				
		短縮 Ts	延長 Te	単位青 上り0．1秒	単位青 下り0．1秒		短縮 Ts	延長 Te	単位青 上り0．1秒	単位青 下り0．1秒
	P1					P1				
	P2					P2				
	P3					P3				
	P4					P4				
	P5					P5				
	P6					P6				
	P7					P7				
	P8					P8				
	P9					P9				
	PA					PA				
	感応階梯					感応階梯				

備考
地点感応制御機の場合左記の
ｷﾞｬｯﾌﾟ感応定数表の内容は
下記の通りです。

短縮 Ts → ありません。
延長 Te → 限度青です。
単位青 上り → 単位青です。
単位青 下り → ありません。
単位青秒数は0.5秒単位です。

リコール定数								
	感応階梯		ステップ					
	補正階梯		ステップ					
	感知器指定	押ボタン		車両				
	押ボタン受付禁止階梯				開始		終了	
	車両リコール受付禁止階梯				開始		終了	

特殊日(プロ多)

平土休	西暦	月	日	
				平日(1)
				土曜(2)
				休日(3)
				毎年(55)

規制番号	01-1214
名称	広島東インター(北)

設定変更履歴

年月日	変更内容
2017年12月2日	制御機更新
2020年5月21日	事故被害にて制御機更新
2021年12月1日	設定変更(連動オフセット値変更)