規制番号 名称	08-0069	府中町(南)		運 用	2021年9月8日		製造番号	K0000126
制御機機種	交通信号制御機(多段系統式)	EC6050K+34001001		開始日時	11時15分	～	製造年月	2021年8月
警交仕規第1012号版4	製作所	日本信号株式会社	作動時間	終日			施工会社	㈱瀬戸内電業社
署別 府中	付加機能	系統・高齢者等感応						新型錠

2021年9月8日 確認

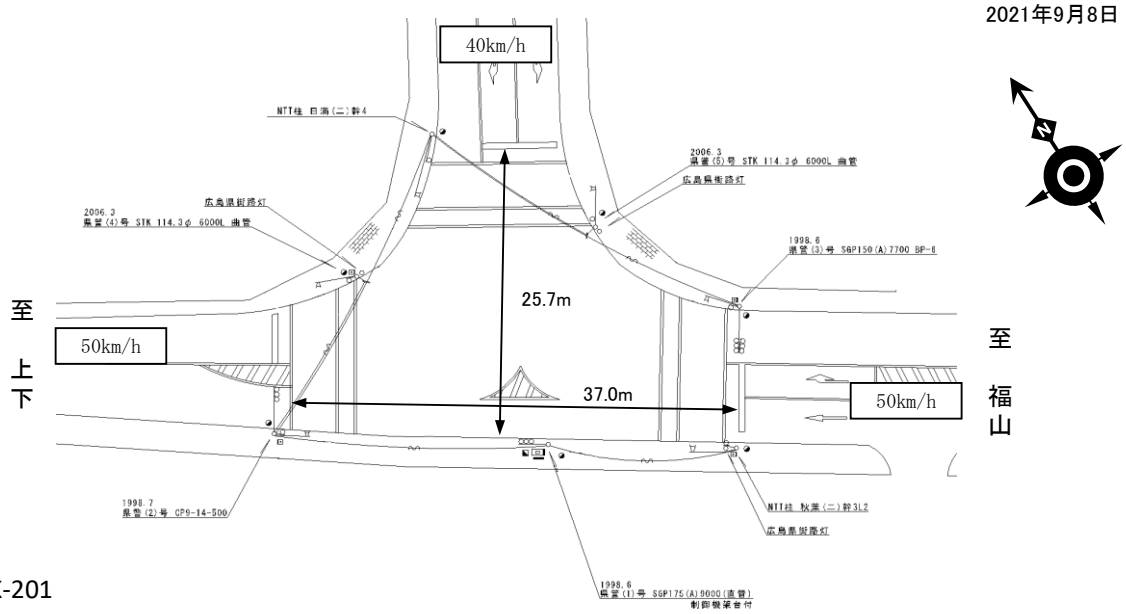

EC6050K-201
PD1219A V2.08

ステップ番号	1	2	3	4	5	6	7	8	9	10	11	12	13	14	15	16	17	18	19	20
ステップ名称	1PG	1PW	1G	1Y	1R	2PG	2PW	2G	2Y	2R										

流動図

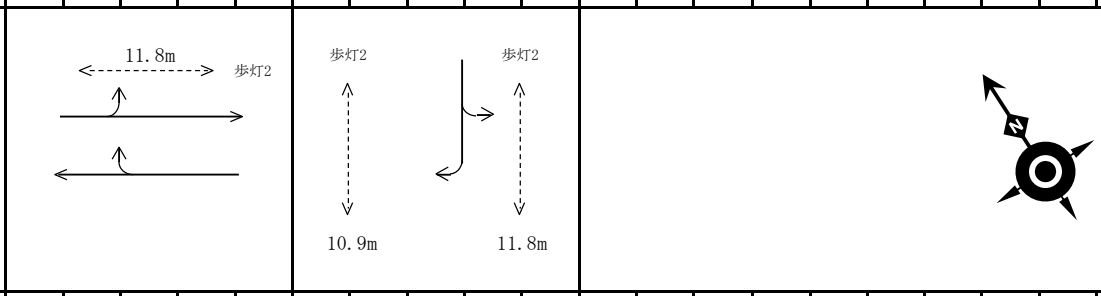

1P [1P]																				
1 [1V]																				
2P [2P]																				
2 [2V]																				

パターン																			周期	オフセット 秒
保安	72	5	2	3	3	29	5	5	3	3									130	
P0																			0	
P1	45	5	2	3	3	26	5	5	3	3									100	64
P2	74	5	2	3	3	17	5	5	3	3									120	85
P3	72	5	2	3	3	29	5	5	3	3									130	89
P4																			0	
P5																			0	
P6																			0	
P7																			0	
P8																			0	
P9																			0	
PA																			0	
最長時間(秒)	110	110	110	10	10	110	110	110	10	10										
最短時間(秒)	6	0.95	0.95	0.95	0.95	6	0.95	0.95	0.95	0.95										
AB出力	A	B	B	B	B	B	A	A	A	A										

パタン切替		(1) 平日			(2) 土曜			(3) 日曜			(4)特殊日1			(5)特殊日2			(6)特殊日3			(7)特殊日4		
	切替番号	時	分	パタン番号	時	分	パタン番号	時	分	パタン番号	時	分	パタン番号	時	分	パタン番号	時	分	パタン番号	時	分	パタン番号
	1	6	00	1	6	00	1	6	00	1												
	2	7	00	3	7	00	3															
	3	10	00	1	10	00	1															
	4	17	00	3	17	00	3															
	5	19	00	1	19	00	1															
	6																					
	7																					
	8																					
	9																					
	A																					

動作切替							
	系統	00:00～00:00	00:00～00:00	00:00～00:00			
	高齢者	00:00～00:00	00:00～00:00	00:00～00:00			

系統動作定数		
	同期点	1ステップ始まり
	追従幅	＋15%・－5%
	追従階梯秒数配分	均等
	主現示追従階梯	1ステップ
	従現示追従階梯	6ステップ
	時刻修正	○(GPS)

連動子機機能定数		
	DC方式	
	AC方式	
	同期階梯1(B／Y1)	
	同期階梯2(A／Y2)	
	周期監視時間	
	共通オフセット1	
	共通オフセット2	
	連動親機	

分周期連動機能定数		
	実行しきい値	
	連動パターン	

交通弱者感応定数	
感応階梯	6ステップ
補正階梯	ステップ
倍率指定 (10～19)	13×0.1倍
弱者用保証青時間(0～99)	秒

ギャップ感応定数	単位1					単位2				
		短縮	延長	単位青	単位青		短縮	延長	単位青	単位青
		Ts	Te	上り0.1秒	下り0.1秒		Ts	Te	上り0.1秒	下り0.1秒
	P1					P1				
	P2					P2				
	P3					P3				
	P4					P4				
	P5					P5				
	P6					P6				
	P7					P7				
	P8					P8				
	P9					P9				
	PA					PA				
	感応階梯					感応階梯				

備考
地点感応制御機の場合左記の
ｷﾞｬｯﾌﾟ感応定数表の内容は
下記の通りです。

短縮 Ts → ありません。
延長 Te → 限度青です。
単位青 上り → 単位青です。
単位青 下り → ありません。
単位青秒数は0.5秒単位です。

リコール定数								
	感応階梯		ステップ					
	補正階梯		ステップ					
	感知器指定	押ボタン	PB2	車両				
	押ボタン受付禁止階梯				開始		終了	
	車両リコール受付禁止階梯				開始		終了	

特殊日(プロ多)				
平土休	西暦	月	日	
				平日(1)
				土曜(2)
				休日(3)
				毎年(55)

規制番号	08-0069
名称	府中町(南)

設定変更履歴

年月日	変更内容
2012年9月3日	設定変更(パタン秒数、パタン切替)
2012年10月3日	設定変更(パタン秒数、オフセット)
2021年4月20日	設定表変更(系統定数の従現示追従追加) 点検時確認分
2021年9月8日	制御機更新