| 規制番号 名称 | 02-0237 | 下石内 | | 運 用 | 2012年10月2日 | | 製造番号 | K0309017 |
|---|---|---|---|---|---|---|---|---|
| 制御機機種 | UC形押ボタン式 | EC5391F | | 開始日時 | 13時00分 | ～ | 製造年月 | 2007年1月 |
| 警交仕規233号版2 | 製作所 | 日本信号株式会社 | 作動時間 | 終日 | | | 施工会社 | ㈱中電工 |
| 署別 広 | 付加機能 | 押ボタン（1ステップ待機・常時閃光 ）（定周期（7:00～8:00）） | | | | | | 新型錠 |

2012年10月2日 確認

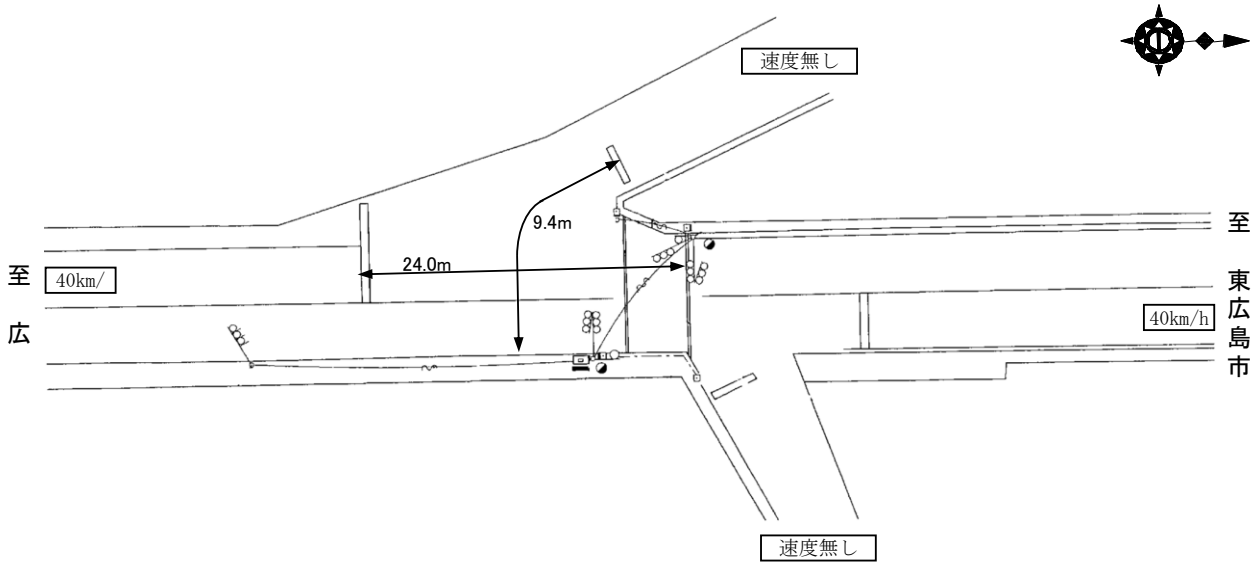


押ボタン：日本信号製Ⅰ型DC（薄型）

| ステップ番号 | 1 | 2 | 3 | 4 | 5 | 6 | 7 | 8 | 9 | 10 | 11 | 12 | 13 | 14 | 15 | 16 | 17 | 18 | 19 | 20 |
|---|---|---|---|---|---|---|---|---|---|---|---|---|---|---|---|---|---|---|---|---|
| ステップ名称 | 1G | 1G | 1Y | 1R | 2PG | 2PW | 2Y | 2R | | | | | | | | | | | | |

流動図

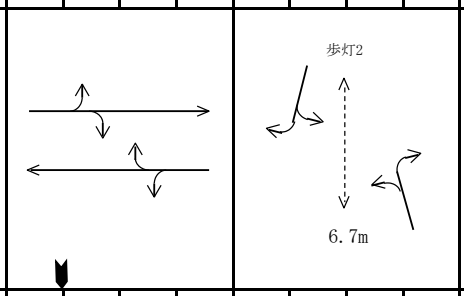

| パターン | | | | | | | | | | | | | | | | | | | 周期 | オフセット 秒 |
|---|---|---|---|---|---|---|---|---|---|---|---|---|---|---|---|---|---|---|---|---|
| 保安 | | | | | | | | | | | | | | | | | | | 0 | |
| P0 | | | | | | | | | | | | | | | | | | | 0 | |
| P1 | 81 | 10 | 3 | 3 | 12 | 5 | 3 | 3 | | | | | | | | | | | 120 | |
| P2 | | | | | | | | | | | | | | | | | | | 0 | |
| P3 | | | | | | | | | | | | | | | | | | | 0 | |
| P4 | | | | | | | | | | | | | | | | | | | 0 | |
| P5 | | | | | | | | | | | | | | | | | | | 0 | |
| P6 | | | | | | | | | | | | | | | | | | | 0 | |
| P7 | | | | | | | | | | | | | | | | | | | 0 | |
| P8 | | | | | | | | | | | | | | | | | | | 0 | |
| P9 | | | | | | | | | | | | | | | | | | | 0 | |
| PA | | | | | | | | | | | | | | | | | | | 0 | |
| 最長時間（秒） | 110 | 110 | 10 | 10 | 110 | 110 | 10 | 10 | | | | | | | | | | | | |
| 最短時間（秒） | 6 | 0.95 | 0.95 | 0.95 | 6 | 0.95 | 0.95 | 0.95 | | | | | | | | | | | | |
| AB出力 | | | | | | | | | | | | | | | | | | | | |

| パタン切替 | | (1) 平日 | | | (2) 土曜 | | | (3) 日曜 | | | (4)特殊日1 | | | (5)特殊日2 | | | (6)特殊日3 | | | (7)特殊日4 | | |
|---|---|---|---|---|---|---|---|---|---|---|---|---|---|---|---|---|---|---|---|---|---|---|
| | 切替番号 | 時 | 分 | パタン番号 | 時 | 分 | パタン番号 | 時 | 分 | パタン番号 | 時 | 分 | パタン番号 | 時 | 分 | パタン番号 | 時 | 分 | パタン番号 | 時 | 分 | パタン番号 |
| | 1 | | | | | | | | | | | | | | | | | | | | | |
| | 2 | | | | | | | | | | | | | | | | | | | | | |
| | 3 | | | | | | | | | | | | | | | | | | | | | |
| | 4 | | | | | | | | | | | | | | | | | | | | | |
| | 5 | | | | | | | | | | | | | | | | | | | | | |
| | 6 | | | | | | | | | | | | | | | | | | | | | |
| | 7 | | | | | | | | | | | | | | | | | | | | | |
| | 8 | | | | | | | | | | | | | | | | | | | | | |
| | 9 | | | | | | | | | | | | | | | | | | | | | |
| | A | | | | | | | | | | | | | | | | | | | | | |

| 動作切替 | 定周期 | 07:00～08:00 | 07:00～08:00 | 07:00～08:00 | | | | |
|---|---|---|---|---|---|---|---|---|
| | | | | | | | | |
| | | | | | | | | |
| | | | | | | | | |
| | | | | | | | | |

| 系統動作定数 | | |
|---|---|---|
| | 同期点 | |
| | 追従幅 | |
| | 追従階梯秒数配分 | |
| | 主現示追従階梯 | |
| | 従現示追従階梯 | |
| | 時刻修正 | |

| 連動子機機能定数 | | |
|---|---|---|
| | DC方式 | |
| | AC方式 | |
| | 同期階梯1(B／Y1) | |
| | 同期階梯2(A／Y2) | |
| | 周期監視時間 | |
| | 共通オフセット1 | |
| | 共通オフセット2 | |
| | 連動親機 | |

| 分周期連動機能定数 | | |
|---|---|---|
| | 実行しきい値 | |
| | 連動パターン | |
| | | |
| | | |
| | | |
| | | |
| | | |
| | | |

| 交通弱者感応定数 | |
|---|---|
| 感応階梯 | ステップ |
| 補正階梯 | ステップ |
| 倍率指定 (10～19) | ×0.1倍 |
| 弱者用保証青時間( 0～99) | 秒 |

| ギャップ感応定数 | 単位1 | | | | | 単位2 | | | | |
|---|---|---|---|---|---|---|---|---|---|---|
| | | 短縮 Ts | 延長 Te | 単位青 上り0.1秒 | 単位青 下り0.1秒 | | 短縮 Ts | 延長 Te | 単位青 上り0.1秒 | 単位青 下り0.1秒 |
| | P1 | | | | | P1 | | | | |
| | P2 | | | | | P2 | | | | |
| | P3 | | | | | P3 | | | | |
| | P4 | | | | | P4 | | | | |
| | P5 | | | | | P5 | | | | |
| | P6 | | | | | P6 | | | | |
| | P7 | | | | | P7 | | | | |
| | P8 | | | | | P8 | | | | |
| | P9 | | | | | P9 | | | | |
| | PA | | | | | PA | | | | |
| | 感応階梯 | | | | | 感応階梯 | | | | |

備考
地点感応制御機の場合左記の
ｷﾞｬｯﾌﾟ感応定数表の内容は
下記の通りです。

短縮 Ts → ありません。
延長 Te → 限度青です。
単位青 上り → 単位青です。
単位青 下り → ありません。
単位青秒数は0.5秒単位です。

| リコール定数 | | | | | | | | | |
|---|---|---|---|---|---|---|---|---|---|
| | 感応階梯 | 1 | ステップ | | | | | | |
| | 補正階梯 | | ステップ | | | | | | |
| | 感知器指定 | 押ボタン | | PB1 | 車両 | | | | |
| | 押ボタン受付禁止階梯 | | | | | 開始 | 5 | 終了 | 5 |
| | 車両リコール受付禁止階梯 | | | | | 開始 | | 終了 | |

特殊日(プロ多)

| 平土休 | 西暦 | 月 | 日 | |
|---|---|---|---|---|
| | | | | 平日(1) |
| | | | | 土曜(2) |
| | | | | 休日(3) |
| | | | | 毎年(55) |
| | | | | |
| | | | | |
| | | | | |
| | | | | |
| | | | | |

| | |
|---|---|
| 規制番号 | 02-0237 |
| 名称 | 下石内 |

設定変更履歴

| 年月日 | 変更内容 |
|---|---|
| 2007年3月23日 | 制御機更新 |
| 2012年10月2日 | タイムスイッチ追加(7:00～8:00定周期運用開始) |
| | |
| | |
| | |