規制番号 名称	1-0046 本通	運 用	平成22年1月30日	製造番号	9N0292
管制番号 名称	01-0046 本通 U制UD-S9	開始日時	5時19分 ～	製造年月	2009年12月
				メーカ	パナソニック㈱

標準ステータス

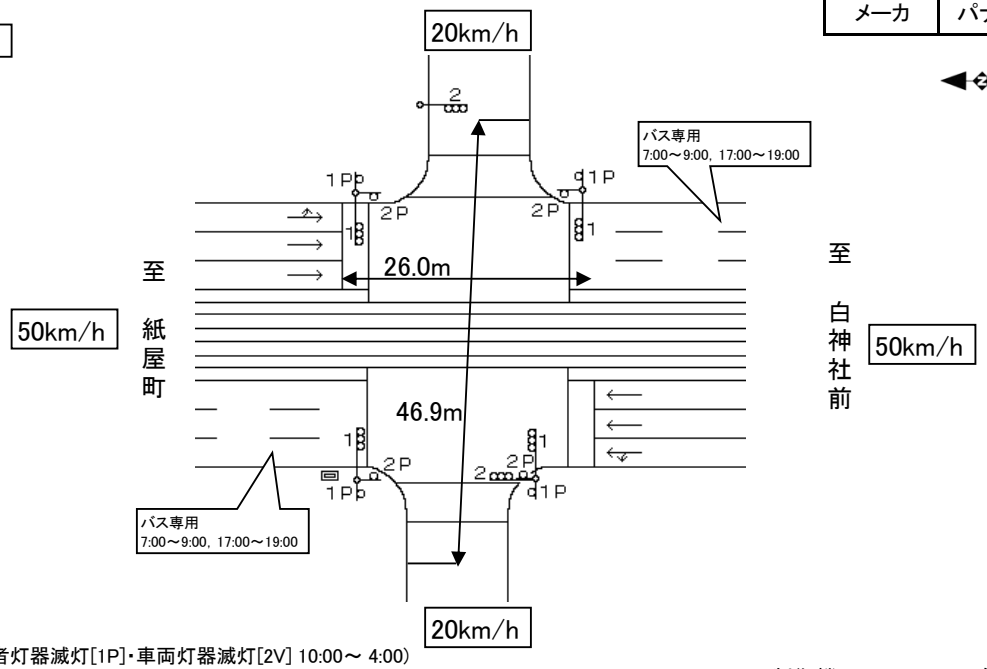

ステータス機能
S1:現示変更(歩行者灯器滅灯[1P]・車両灯器滅灯[2V] 10:00～ 4:00)
S3:閃光
その他
視覚障害者付加装置

制御機:U-UD2-2-0、自立式
塗装色:アーバングリーン

ステップ番号	1	2	3	4	5	6	7	8	9	10	11	12	13	14	15	16	17	18	19	20
ステップ名称	1PG	1PW	1 G	1 Y	1 R	2PG	2PW	2PR	2 G	2 Y	2 R									

流動図

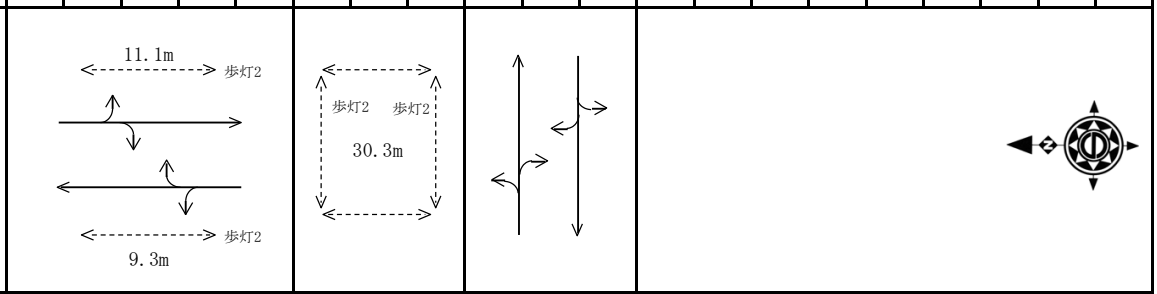

1P [1P]	═	═	═	═	═	═	═	═	═	═	═									
1 [1V]	═	═	═	∧∧	═	═	═	═	═	═	═									YF
2P [2P]	═	═	═	═	═	═	═	═	═	═	═									
2 [2V]	═	═	═	═	═	═	═	═	═	∧∧	═									RF
最終指定					○						○									
可変指定	○					○														
安全必要秒時	8	5	2	3	2	31	11	4	8	3	4									
保安秒時（ 140秒 ）	65	5	2	3	2	31	11	4	10	3	4									
最長時間(秒)	110	110	110	10	10	110	110	10	110	10	10									
最短時間(秒)	6	0.95	0.95	0.95	0.95	6	0.95	0.95	0.95	0.95	0.95									
AB連動出力	A	B	B	B	B	B	A	A	A	A	A									

規制番号 名称	1-0046 本通	運 用	平成22年1月30日	製造番号	9N0292
管制番号 名称	01-0046 本通 U制UD-S9	開始日時	5時19分 ～	製造年月	2009年12月
				メーカ	パナソニック㈱

特Ⅰステータス

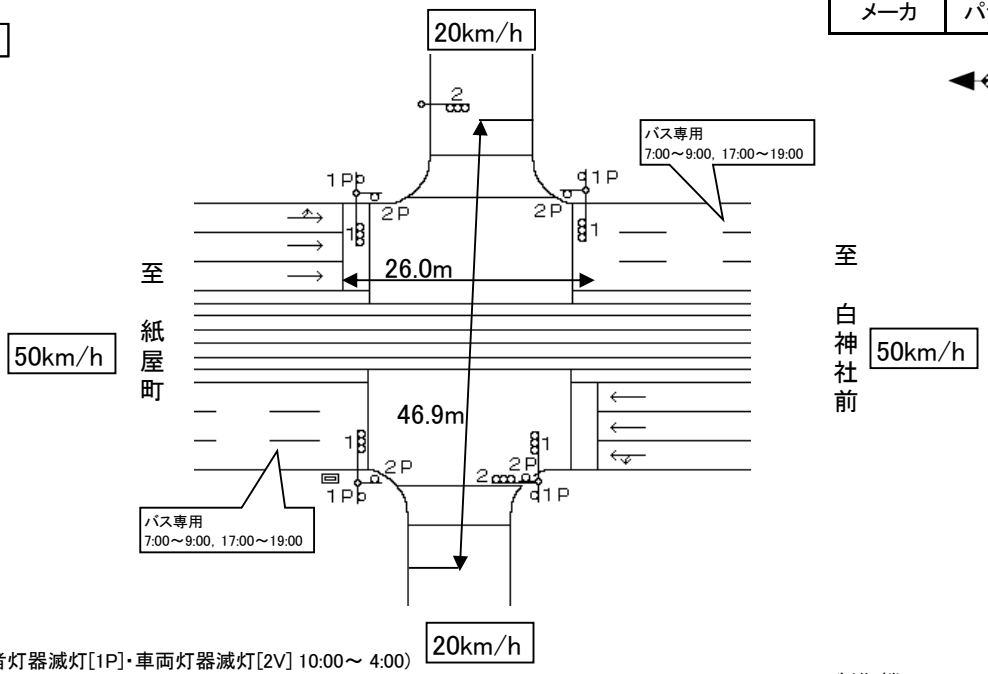

ステータス機能
S1:現示変更(歩行者灯器滅灯[1P]・車両灯器滅灯[2V] 10:00～ 4:00)
S3:閃光
その他
視覚障害者付加装置

制御機:U-UD2-2-0、自立式
塗装色:アーバングリーン

ステップ番号	1	2	3	4	5	6	7	8	9	10	11	12	13	14	15	16	17	18	19	20
ステップ名称	1PG	1PW	1 G	1 Y	1 R	2PG	2PW	2PR	2 G	2 Y	2 R									
流動図						歩灯2	30.3m	歩灯2												
1P [1P]	滅灯																			
1 [1V]																				YF
2P [2P]																				
2 [2V]	滅灯																			RF
最終指定					○						○									
可変指定	○					○														
安全必要秒時	8	5	2	3	2	31	11	1	1	1	2									
保安秒時（140秒）	65	5	2	3	2	31	11	4	10	3	4									
最長時間(秒)	110	110	110	10	10	110	110	10	110	10	10									
最短時間(秒)	6	0.95	0.95	0.95	0.95	6	0.95	0.95	0.95	0.95	0.95									
AB連動出力	A	B	B	B	B	B	A	A	A	A	A									