規制番号　名称	01-0899 大町西3丁目	運　用	2013年3月11日	製造番号	TR9972
				製造年月	2013年 1月
管制番号　名称	10899 大町西3丁目　1012号「版3」	開始日時	14時41分　～	メーカー	京三

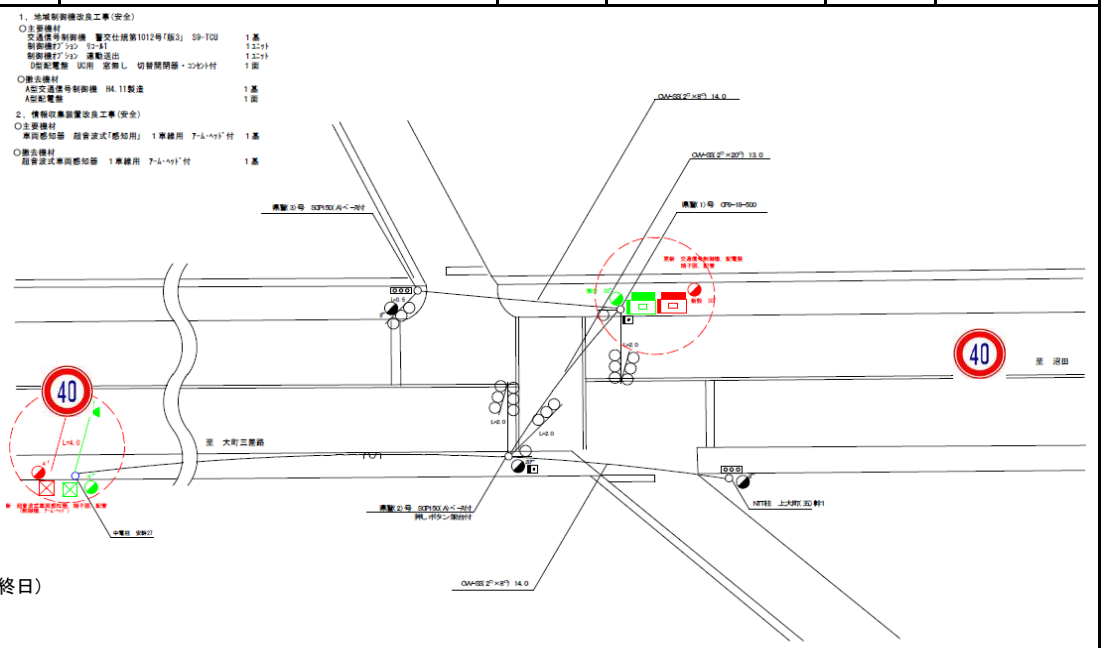

付加機能
　標準閃光押釦(終日)
　分周期(2/3)
ステータス機能
　S1:定期
　S3:閃光

ステップ番号	1	2	3	4	5*	6	7	8	9	10*	11	12	13	14	15	16	17	18	19	20
ステップ名称	1PG	1PW	1 G	1 Y	1 R	2PG	2PW	2 G	2 Y	2 R										
流動図	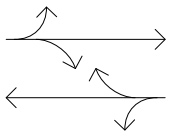					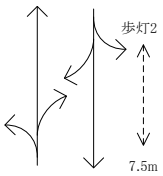														
(1P)　[1P]	―	||||	―	―	―	―	―	―	―	―										
1　[1V]	―	―	―	∧∨	―	―	―	―	―	―										
2P　[2P]	―	―	―	―	―	―	||||	―	―	―										
2　[2V]	―	―	―	―	―	―	―	―	∧∨	―										
最終指定					○					○										
可変指定	○					○														
PU	109					109														
PL　(44秒)	10	5	2	3	2	10	5	2	3	2										
保安秒時(120秒)	86	5	2	3	2	10	5	2	3	2										
最長時間(秒)	110	110	110	10	10	110	110	110	10	10										
最短時間(秒)	6	0.95	0.95	0.95	0.95	6	0.95	0.95	0.95	0.95										
AB連動出力	A	B	B	B	B	B	A	A	A	A										

規制番号 名称	1-0899 大町西3丁目	運 用	H. 5年 2月25日	製造番号	2L2606
管制番号 名称	170899 青少年ホーム南 （A集中）	開始日時	9時53分 ～	製造年月	平成 4年11月

至 大町三差路

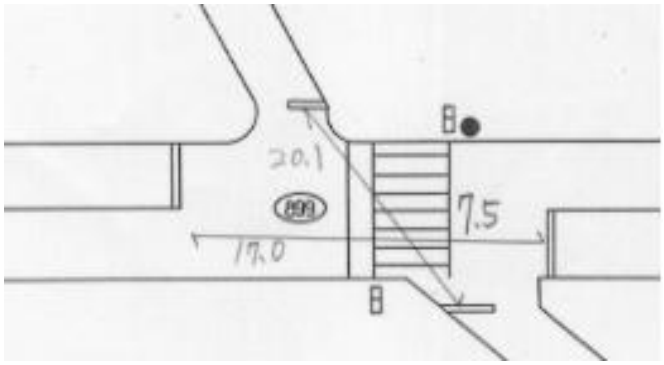

至 大原下橋

付加機能
リコール（標準閃光押釦 AC100V ）
連動出力
ステータス機能
S1:定周期
S3:閃光

ステップ番号	1	2	3	4	5	6	7	8	9	10	11	12	13	14	15	16	17	18	19	20
ステップ名称	1PG	1PG	1PW	1 G	1 Y	1 R	2PG	2PW	2 G	2 Y	2 R									

流動図

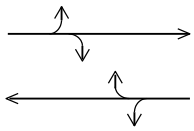

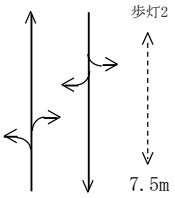

	1	2	3	4	5	6	7	8	9	10	11	12	13	14	15	16	17	18	19	20
（1P）［1P］	―	―	┃┃┃┃	―	―	―	―	―	―	―	―									
1 ［1V］	―	―	―	―	∧∨	―	―	―	―	―	―									
2P ［2P］	―	―	―	―	―	―	―	┃┃┃┃	―	―	―									
2 ［2V］	―	―	―	―	―	―	―	―	―	∧∨	―									
定周期 （ 100秒）	10	56	5	2	3	2	10	5	2	3	2									
保安秒時（ 120秒）	40	25	5	20	3	2	12	6	2	3	2									
最長時間（秒）	110	110	110	110	10	10	110	110	110	10	10									
最短時間（秒）	6	0.95	0.95	0.95	0.95	0.95	6	0.95	0.95	0.95	0.95									
AB連動出力	A	A	B	B	B	B	B	A	A	A	A									