規制番号　名称	02-0075 三条1丁目　(UD-RTR)	運　用	2022年2月10日	製造番号	1M3966
				製造年月	2021年12月
管制番号　名称	20075 三条1丁目　1012号「版4」	開始日時	1時10分　～	メーカー	コイト電工(株)

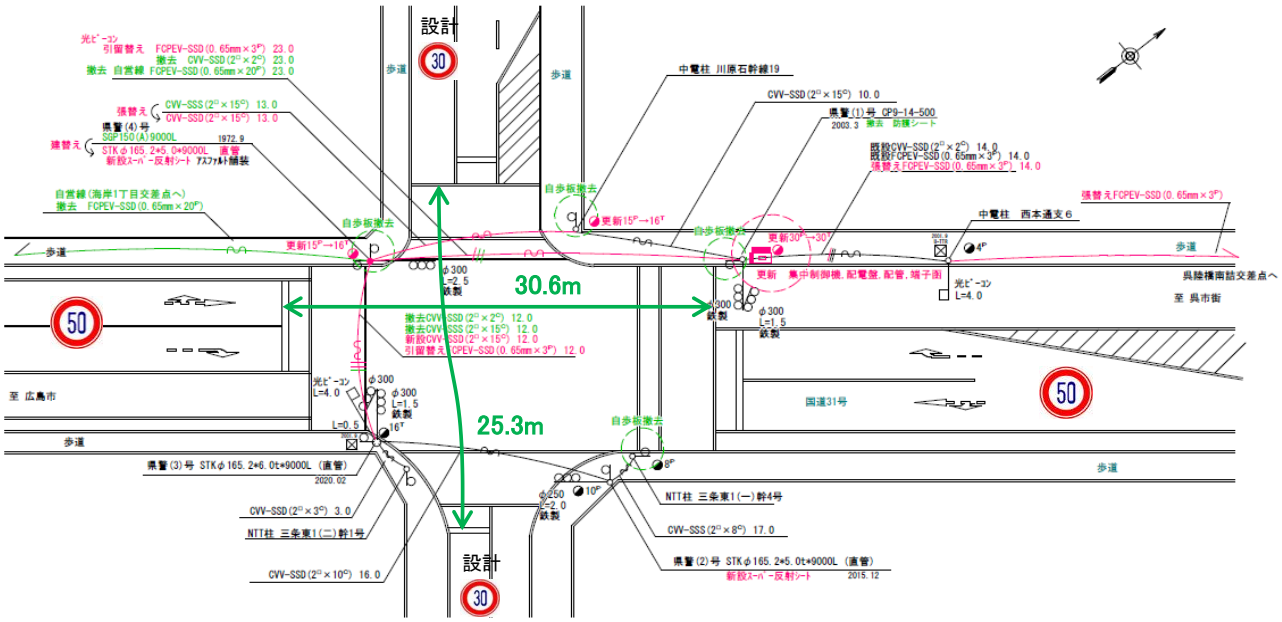

ステータス機能
S3:閃光

ステップ番号	1	2	3	4	5	6	7	8	9	10	11	12	13	14	15	16	17	18	19	20
ステップ名称	1PG	1PG	1PW	1 G	1 Y	1 R	2PG	2PW	2 G	2 Y	2 R									
流動図																				
1P　[1P]																				
1　[1V]																				
2P　[2P]																				
2　[2V]																				
PU	109	109					109													
PL　(50秒)	9	1	5	2	3	3	14	5	2	3	3									
保安秒時　(####)	36	84	5	2	3	3	14	5	2	3	3									
最長時間(秒)	110	110	110	110	10	10	110	110	110	10	10									
最短時間(秒)	6	0.95	0.95	0.95	0.95	0.95	6	0.95	0.95	0.95	0.95									
AB連動出力																				

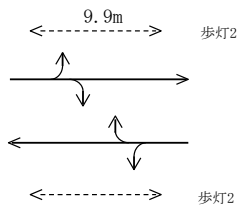

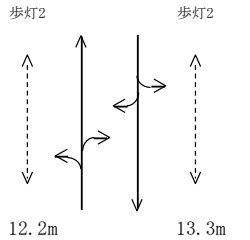

規制番号 名称	20075 三条1丁目	運 用	H.21年1月 27日	製造番号	8J1025
管制番号 名称	20075 三条1丁目 （U集中）	開始日時	16時06分 ～	製造年月	平成10年 9月

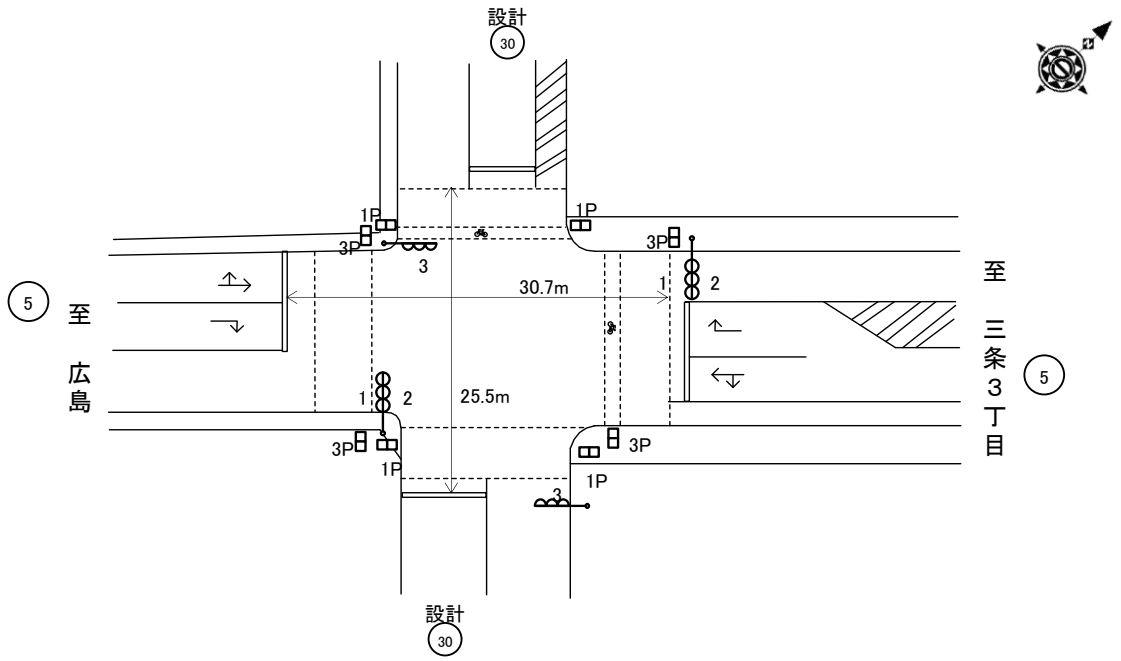

ステータス機能
S3:閃光

ステップ番号	1	2*	3	4	5	6	7*	8	9	10	11	12*	13	14	15	16	17	18	19	20
ステップ名称	1PG	1PG	2PG	2PW	2 G	2 Y	2 R	3PG	3PW	3 G	3 Y	3 R								
流動図	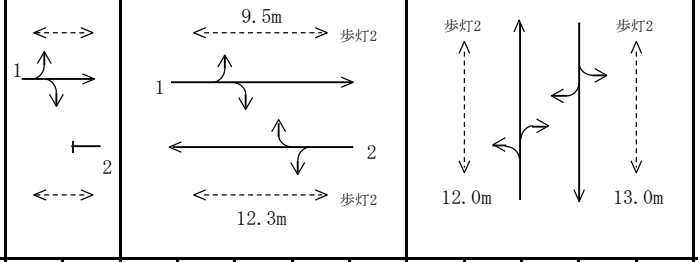																			
1P [1P]																				
1 [1V]																				
(2P) [2P]																				
2 [2V]																				
3P [3P]																				
3 [3V]																				
PU	109		109					109												
PL （ 60秒 ）	5	3	13	5	2	3	3	13	5	2	3	3								
定周期 （ 180秒）	38	3	87	15	10	3	2	9	6	2	3	2								
保安秒時（ 180秒）	38	3	87	5	20	3	2	10	5	2	3	2								
最長時間（秒）	110	10	110	110	110	10	10	110	110	110	10	10								
最短時間（秒）	0.95	0.95	6	0.95	0.95	0.95	0.95	6	0.95	0.95	0.95	0.95								
AB連動出力	A	A	A	B	B	B	B	B	A	A	A	A								