規制番号　名称	1-0985　矢賀新町2丁目(北)　(S9-TCU)	運　用	2015年2月3日	製造番号	140521
管制番号　名称	10985　矢賀新町2丁目(北)　1012号「版3」	開始日時	22時41分　～	製造年月	2014年11月
				メーカー	住友電工

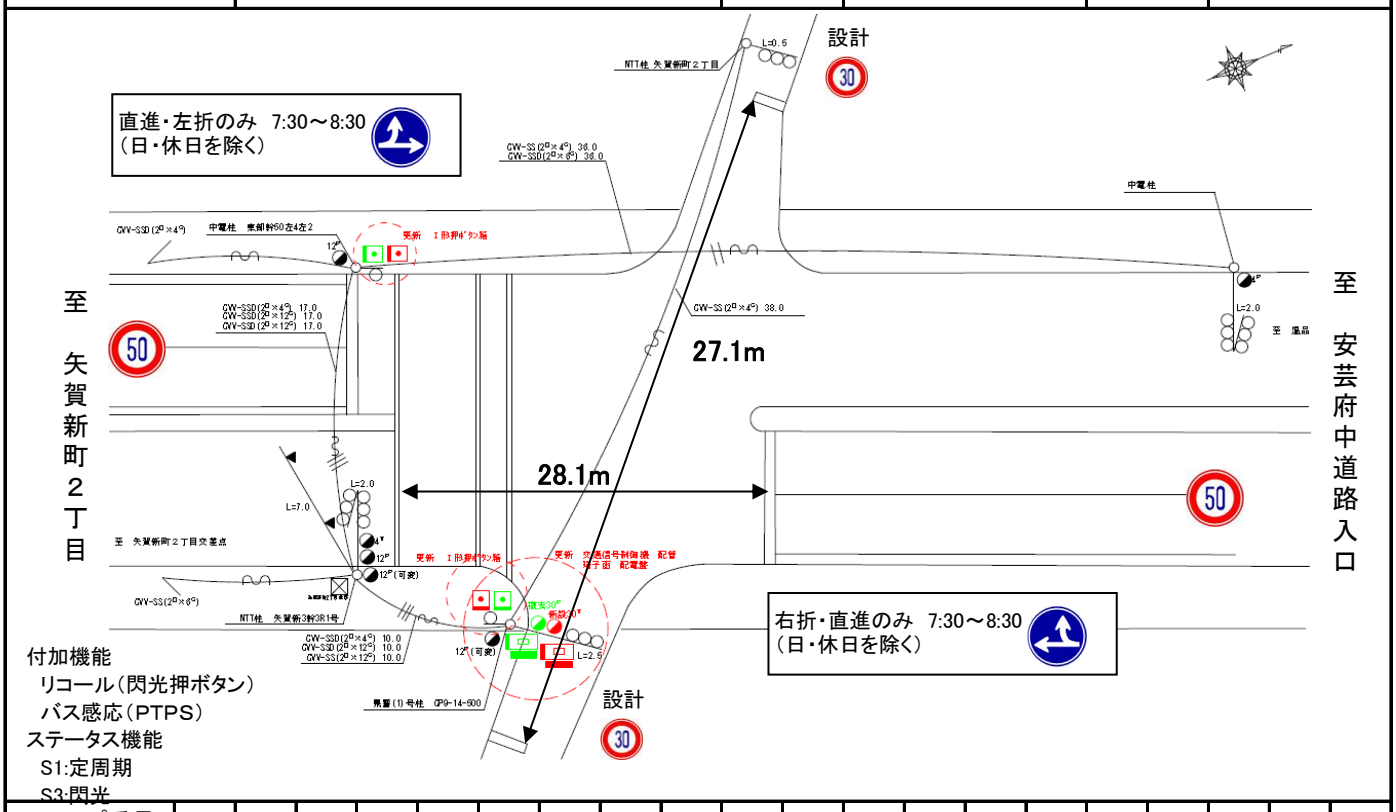

ステップ番号	1	2	3	4	5	6	7	8	9	10	11	12	13	14	15	16	17	18	19	20
ステップ名称	1PG	1PW	1 G	1 Y	1 R	2PG	2PW	2 G	2 Y	2 R										
流動図	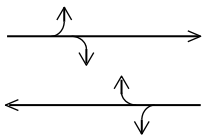					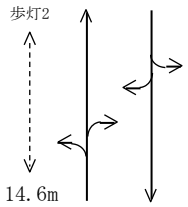														
(1P)[1P]																				
1　[1V]																				
2P　[2P]																				
2　[2V]																				
PTPS			青延長									最大10秒。								
						赤短縮						5:50～20:00(全日)								
最終指定		○			○					○										
可変指定	○		○			○														
安全必要秒時	8	5	2	3	2	15	5	2	3	3										
保安秒時(　140秒　)	94	5	2	3	2	21	5	2	3	3										
最長時間(秒)	110	110	110	10	10	110	110	110	10	10										
最短時間(秒)	6	0.95	0.95	0.95	0.95	6	0.95	0.95	0.95	0.95										
AB連動出力	A	B	B	B	B	B	A	A	A	A										

規制番号 名称	1-0985 矢賀新町2丁目(北)	運 用	H. 5年10月 4日	製造番号	3H2954
管制番号 名称	01-0985 矢賀新町2丁目(北) (A集中)	開始日時	13時38分 ～	製造年月	平成 5年 7月

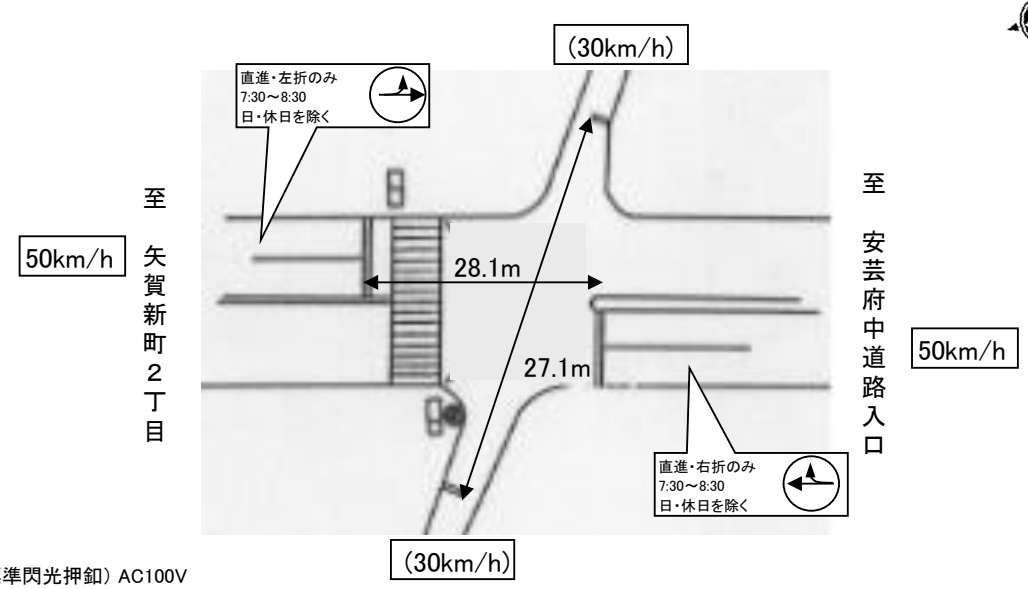

付加機能
リコール(標準閃光押釦) AC100V
連動出力
ステータス機能
S1:定周期
S3:閃光

ステップ番号	1	2	3	4	5	6	7	8	9	10	11	12	13	14	15	16	17	18	19	20
ステップ名称	1PG	1PW	1 G	1 Y	1 R	2PG	2PW	2 G	2 Y	2 R										

流動図

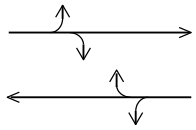

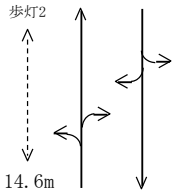

	1	2	3	4	5	6	7	8	9	10	11	12	13	14	15	16	17	18	19	20
(1P) [1P]	—	‖	—	—	—	—	—	—	—	—										
1 [1V]	—	—	—	∧	—	—	—	—	—	—										
2P [2P]	—	—	—	—	—	—	‖	—	—	—										
2 [2V]	—	—	—	—	—	—	—	—	∧	—										
PTPS	補正		青延長									延長10秒 短縮10秒(補正は同ステップ) 5:50～20:00(毎日)								
						赤短縮														
最終指定					○					○										
可変指定	○					○														
安全必要秒時	8	5	2	3	2	15	5	2	3	3										
保安秒時 (100秒)	45	12	9	3	2	12	10	2	3	2										
最長時間(秒)	110	110	110	10	10	110	110	110	10	10										
最短時間(秒)	6	0.95	0.95	0.95	0.95	6	0.95	0.95	0.95	0.95										
AB連動出力	A	B	B	B	B	B	A	A	A	A										