| 規制番号　名称 | 01-0502　古市3丁目　(S9-TCU) | 運　用 | 2024年2月20日 | 製造番号 | 3M3843 |
|---|---|---|---|---|---|
| 管制番号　名称 | 10502　古市3丁目　1012号「版5」 | 開始日時 | 0時06分　～ | 製造年月 | 2023年12月 |
| | | | | メーカー | コイト電工 |

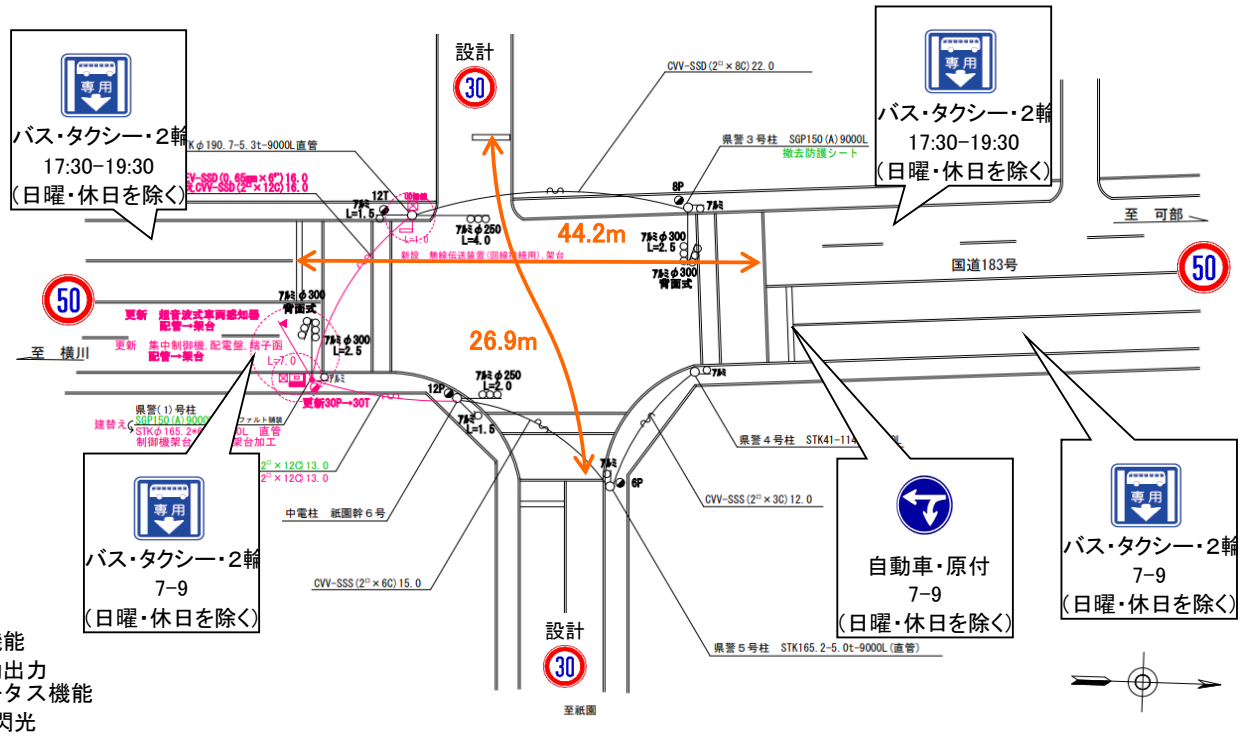


付加機能
　連動出力
ステータス機能
　S3:閃光

| ステップ番号 | 1 | 2 | 3 | 4 | 5 | 6 | 7 | 8 | 9 | 10 | 11 | 12 | 13 | 14 | 15 | 16 | 17 | 18 | 19 | 20 |
|---|---|---|---|---|---|---|---|---|---|---|---|---|---|---|---|---|---|---|---|---|
| ステップ名称 | 1PG | 1PG | 1PW | 1 G | 1 Y | 1 R | 2PG | 2PW | 2 G | 2 Y | 2 R | | | | | | | | | |

流動図

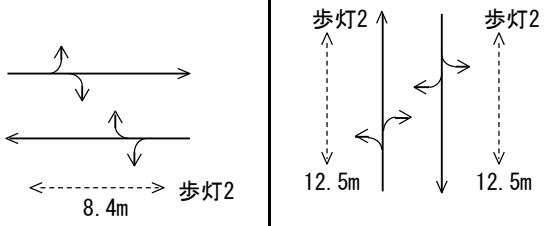


| | | | | | | | | | | | | | | | | | | | | |
|---|---|---|---|---|---|---|---|---|---|---|---|---|---|---|---|---|---|---|---|---|
| １Ｐ　[ 1P ] | | | ┃ | ┃ | ┃ | ┃ | | | | | | | | | | | | | | |
| １　[ 1V ] | ━ | ━ | ━ | ━ | ∧ | ━ | ━ | ━ | ━ | ━ | ━ | | | | | | | | | |
| ２Ｐ　[ 2P ] | ━ | ━ | ━ | ━ | ━ | ━ | ━ | ┃ | ┃ | ┃ | ━ | | | | | | | | | |
| ２　[ 2V ] | ━ | ━ | ━ | ━ | ━ | ━ | ━ | ━ | ━ | ∧ | ━ | | | | | | | | | |

| | | | | | | | | | | | | | | | | | | | | |
|---|---|---|---|---|---|---|---|---|---|---|---|---|---|---|---|---|---|---|---|---|
| ＰＵ | 109 | 109 | | | | | 109 | | | | | | | | | | | | | |
| ＰＬ　( 49秒 ) | 8 | 1 | 5 | 2 | 3 | 3 | 13 | 5 | 2 | 3 | 4 | | | | | | | | | |
| 保安秒時　( 160秒 ) | 68 | 52 | 5 | 2 | 3 | 3 | 13 | 5 | 2 | 3 | 4 | | | | | | | | | |
| 最長時間（秒） | 110 | 110 | 110 | 110 | 10 | 10 | 110 | 110 | 110 | 10 | 10 | | | | | | | | | |
| 最短時間（秒） | 6 | 0.95 | 0.95 | 0.95 | 0.95 | 0.95 | 6 | 0.95 | 0.95 | 0.95 | 0.95 | | | | | | | | | |
| ＡＢ連動出力 | A | A | B | B | B | B | B | A | A | A | A | | | | | | | | | |

| 規制番号 名称 | 1-0502 古市3丁目 | 運 用 | H.13年 2月 6日 | 製造番号 | 0J0646 |
|---|---|---|---|---|---|
| 管制番号 名称 | 01-0502 古市3丁目 (UC形) | 開始日時 | 10時12分 ～ | 製造年月 | 平成12年12月 |

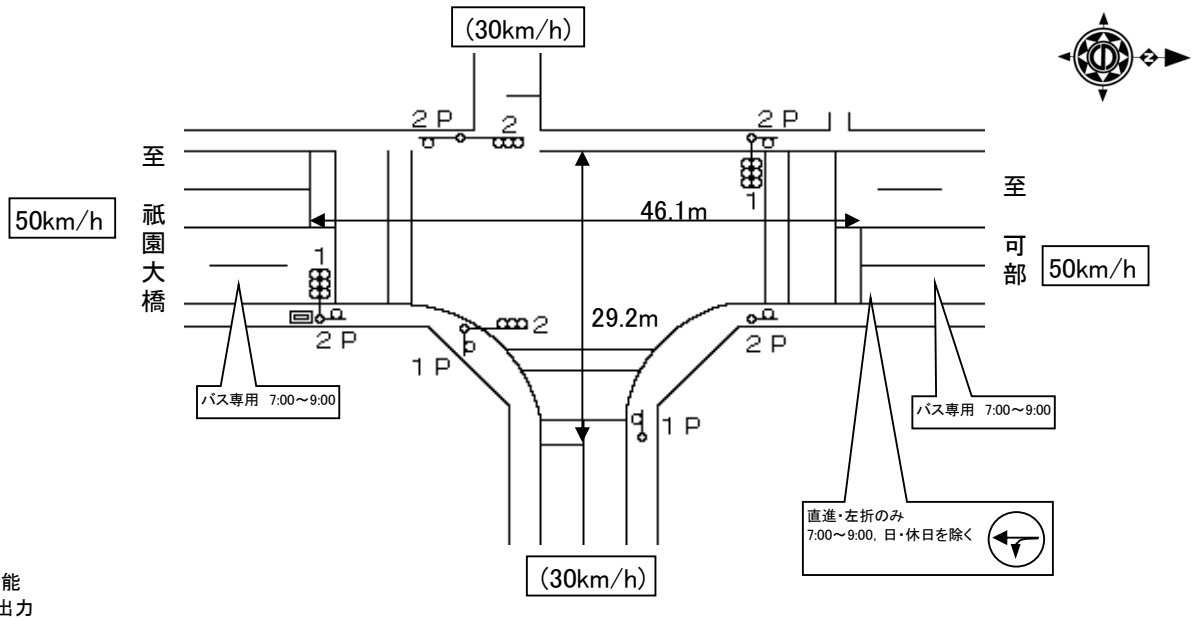


付加機能
　連動出力
ステータス機能
　S3:閃光
その他
　シリアル／パス端子

| ステップ番号 | 1 | 2 | 3 | 4 | 5 | 6 | 7 | 8 | 9 | 10 | 11 | 12 | 13 | 14 | 15 | 16 | 17 | 18 | 19 | 20 |
|---|---|---|---|---|---|---|---|---|---|---|---|---|---|---|---|---|---|---|---|---|
| ステップ名称 | 1PG | 1PG | 1PW | 1 G | 1 Y | 1 R | 2PG | 2PW | 2 G | 2 Y | 2 R | | | | | | | | | |

流動図

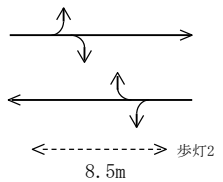


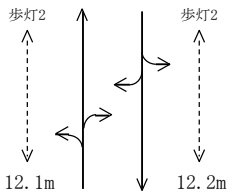


| | 1 | 2 | 3 | 4 | 5 | 6 | 7 | 8 | 9 | 10 | 11 | 12 | 13 | 14 | 15 | 16 | 17 | 18 | 19 | 20 |
|---|---|---|---|---|---|---|---|---|---|---|---|---|---|---|---|---|---|---|---|---|
| 1P [ 1P ] | | | | | | | | | | | | | | | | | | | | |
| 1 [ 1V ] | | | | | | | | | | | | | | | | | | | | |
| 2P [ 2P ] | | | | | | | | | | | | | | | | | | | | |
| 2 [ 2V ] | | | | | | | | | | | | | | | | | | | | |
| 最終指定 | ○ | | | | | ○ | | | | | ○ | | | | | | | | | |
| 可変指定 | ○ | ○ | | | | | ○ | | | | | | | | | | | | | |
| 安全必要秒時 | 9 | 1 | 5 | 2 | 3 | 3 | 13 | 5 | 2 | 3 | 4 | | | | | | | | | |
| 保安秒時（ 160秒 ） | 48 | 74 | 5 | 4 | 3 | 2 | 12 | 5 | 2 | 3 | 2 | | | | | | | | | |
| 最長時間(秒) | 110 | 110 | 110 | 110 | 10 | 10 | 110 | 110 | 110 | 10 | 10 | | | | | | | | | |
| 最短時間(秒) | 6 | 0.95 | 0.95 | 0.95 | 0.95 | 0.95 | 6 | 0.95 | 0.95 | 0.95 | 0.95 | | | | | | | | | |
| AB連動出力 | A | A | B | B | B | B | B | A | A | A | A | | | | | | | | | |