規制番号　名称	26-0059 東広島流通センター（S9-TCU）	運　用	2025年2月3日	製造番号	4L2618
管制番号　名称	260059 東広島流通センター 1012号「版6」	開始日時	23時50分　～	製造年月	2024年11月
				メーカー	コイト電工㈱

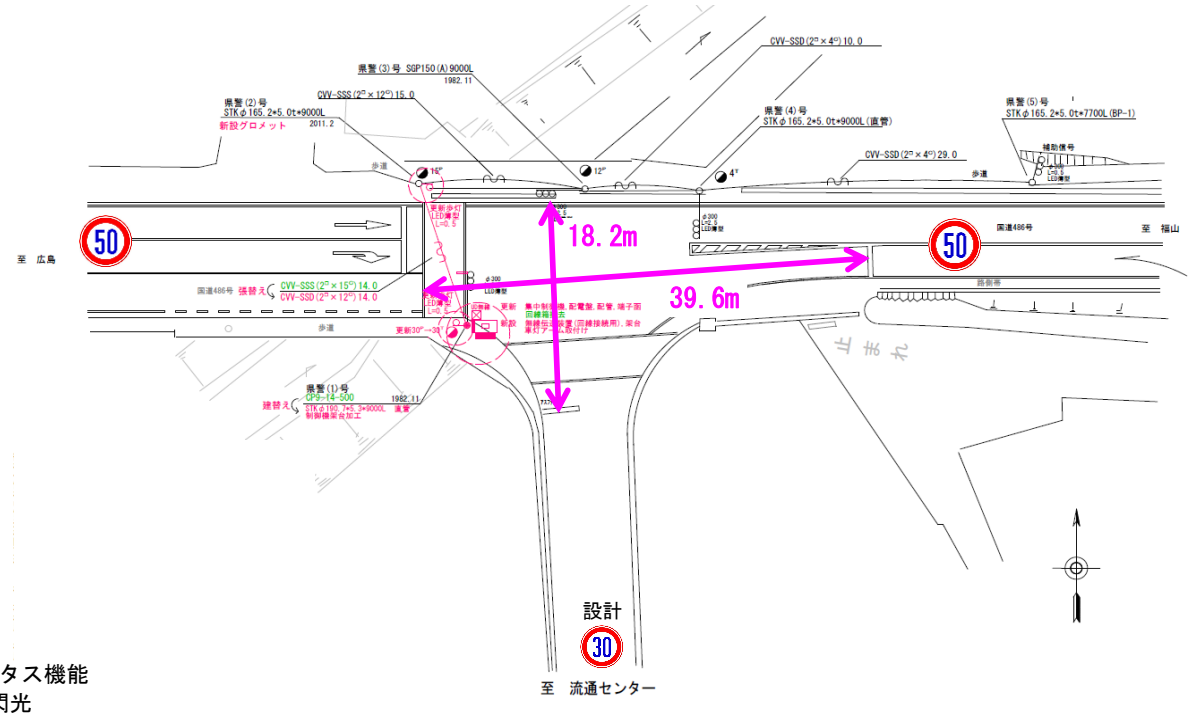

ステータス機能
S3:閃光

ステップ番号	1	2	3	4	5	6	7	8	9	10	11	12	13	14	15	16	17	18	19	20
ステップ名称	1PG	1PW	1 G	1 Y	1 R	2PG	2PW	2 G	2 Y	2 R										
流動図																				
（ １Ｐ ）　［ 1P ］																				
１　［ 1V ］																				
２Ｐ　［ 2P ］																				
２　［ 2V ］																				
ＰＵ	109					109														
ＰＬ　（ 49秒 ）	12	5	2	3	3	12	5	2	3	2										
保安秒時　（ 140秒 ）	92	5	13	3	3	12	5	2	3	2										
最長時間（秒）	110	110	110	10	10	110	110	110	10	10										
最短時間（秒）	6	1	1	1	1	6	1	1	1	1										
ＡＢ連動出力																				

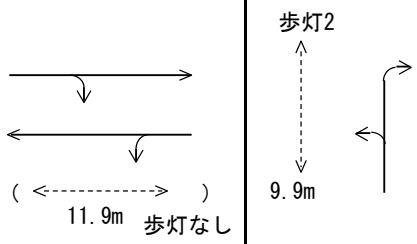

規制番号　名称	26-0059　東広島流通センター	運　用	H.12年12月 4日	製造番号	0H0521
管制番号　名称	240059　東広島流通センター　（UC形）	開始日時	13時30分 ～	製造年月	平成12年10月

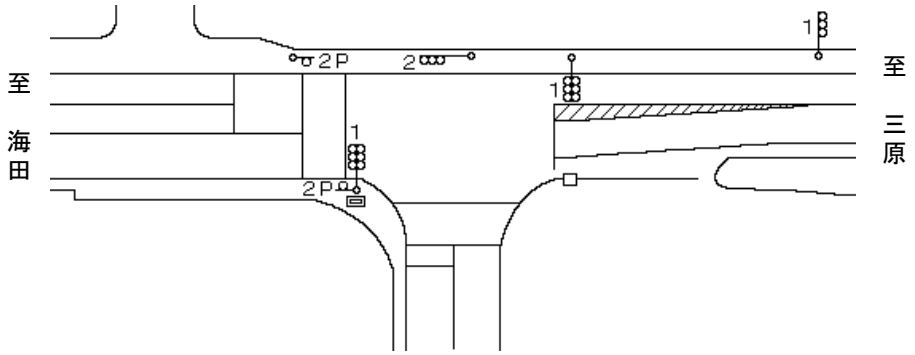

付加機能
　リコール（標準半感応 DC12V Ⅱ形）
ステータス機能
　S1:定周期（終日）
　S3:閃光
その他

ステップ番号	1	2	3	4	5	6	7	8	9	10	11	12	13	14	15	16	17	18	19	20
ステップ名称	1PG	1PG	1PW	1 G	1 Y	1 R	2PG	2PW	2 G	2 Y	2 R									

流動図

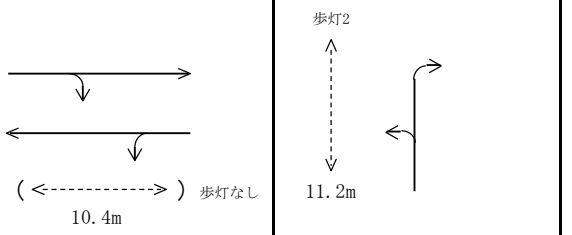

	1	2	3	4	5	6	7	8	9	10	11	12	13	14	15	16	17	18	19	20
（1P）［1P］	―	―	‖	―	―	―	―	―	―	―	―									
1　［1V］	―	―	―	―	∧	―	―	―	―	―	―									
2P　［2P］	―	―	―	―	―	―	―	‖	―	―	―									
2　［2V］	―	―	―	―	―	―	―	―	―	∧	―									
最終指定	○					○					○	スプリット数：　3								
可変指定	○	○					○													
保安秒時（ 120秒）	10	70	5	2	3	3	12	5	4	3	3									
最長時間（秒）	110	110	110	110	10	10	110	110	110	10	10									
最短時間（秒）	6	0.95	0.95	0.95	0.95	0.95	6	0.95	0.95	0.95	0.95									
AB連動出力	A	A	B	B	B	B	B	A	A	A	A									