規制番号　名称	01-0293　西消防署前	運　用	2014年3月11日	製造番号	4A0366
管制番号　名称	10293　西消防署前　1012号「版3」	開始日時	2時23分　～	製造年月	2014年1月
				メーカー	コイト

Int084

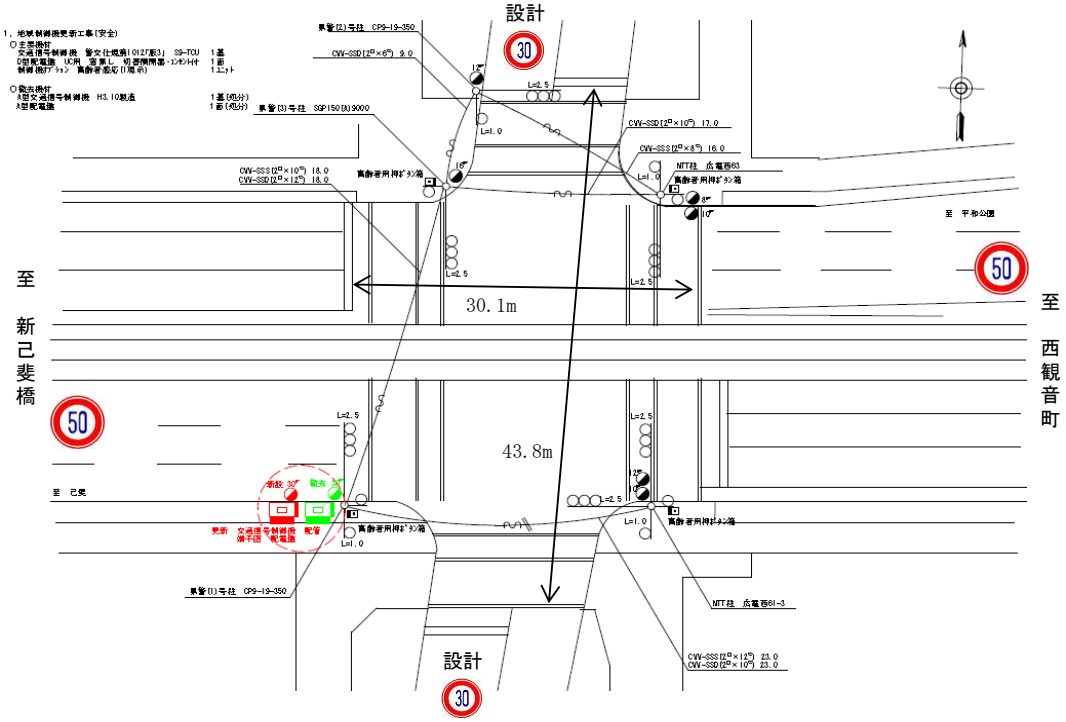

付加機能
　高齢者感応
ステータス機能
　S3:閃光

ステップ番号	1	2	3	4	5*	6	7	8	9	10*	11	12	13	14	15	16	17	18	19	20
ステップ名称	1PG	1PW	1 G	1 Y	1 R	2PG	2PW	2 G	2 Y	2 R										
流動図	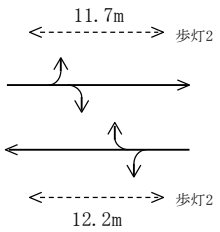					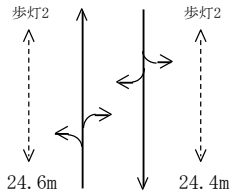														
1P　[1P]																				
1　[1V]																				
2P　[2P]																				
2　[2V]																				
PU	109					26														
PL　(~~68秒~~)	13	5	2	3	2	25	9	2	3	4							10Step：計算上5秒			
ステップ機能	高齢者補正					高齢者感応														
置換秒数						32														
保安秒時(~~120秒~~)	65	5	2	3	2	25	9	2	3	4										
最長時間(秒)	110	110	110	10	10	110	110	110	10	10										
最短時間(秒)	6	0.95	0.95	0.95	0.95	6	0.95	0.95	0.95	0.95										
AB連動出力																				

規制番号 名称	10293 西消防署前	運 用	H. 年 月 日	製造番号	1K2076
				製造年月	平成 3年10月
管制番号 名称	10293 西消防署前 （A集中）	開始日時	時 分 ～	メーカー	松下電器産業㈱

Int084

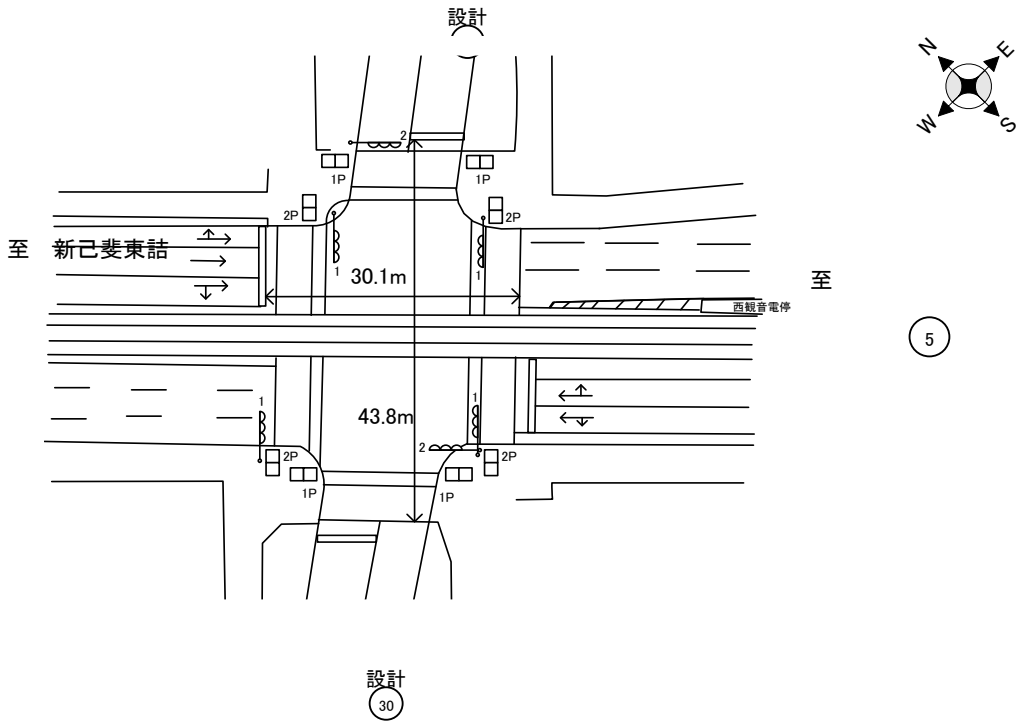

付加機能
　弱者感応
ステータス機能
　S3:閃光
その他

ステップ番号	1	2	3	4	5*	6	7	8	9	10*	11	12	13	14	15	16	17	18	19	20
ステップ名称	1PG	1PW	1 G	1 Y	1 R	2PG	2PW	2 G	2 Y	2 R										

流動図

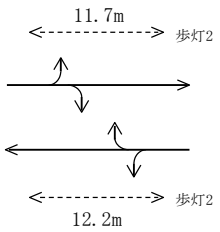

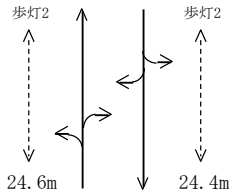

	1	2	3	4	5*	6	7	8	9	10*	11	12	13	14	15	16	17	18	19	20
1P [1P]		▮▮▮▮																		
1 [1V]				∧∨																
2P [2P]							▮▮▮▮													
2 [2V]									∧∨											
PU	109					26											弱者補正7秒を1StepPLに加算			
PL （ ~~75秒~~ ）	20	5	2	3	2	25	9	2	3	4							10Step：計算上5秒			
初期PL（ ~~73秒~~ ）	20	5	2	3	2	25	8	2	3	3							弱者補正7秒を1StepPLに加算			
ステップ機能	弱者補正					弱者感応														
置換秒数						32														
保安秒時（ ~~145秒~~ ）	84	8	4	3	2	19	15	4	3	3										
最長時間（秒）	110	110	110	10	10	110	110	110	10	10										
最短時間（秒）	6	0.95	0.95	0.95	0.95	6	0.95	0.95	0.95	0.95										
AB連動出力	A	B	B	B	B	B	A	A	A	A										