規制番号　名称	01-0365	基町高校前		運　用	2014年1月31日	製造番号	TV1808
制御機機種	交通信号制御機	ＬＴＣ－ＡＲ４１		開始日時	0時40分 ～	製造年月	2014年1月
署別　広島中央	警交仕規第1012号	メーカー	㈱京三製作所			施工会社	㈱京三製作所
付加機能	ＵＤ－ＴＴＲ、連動送出機能						

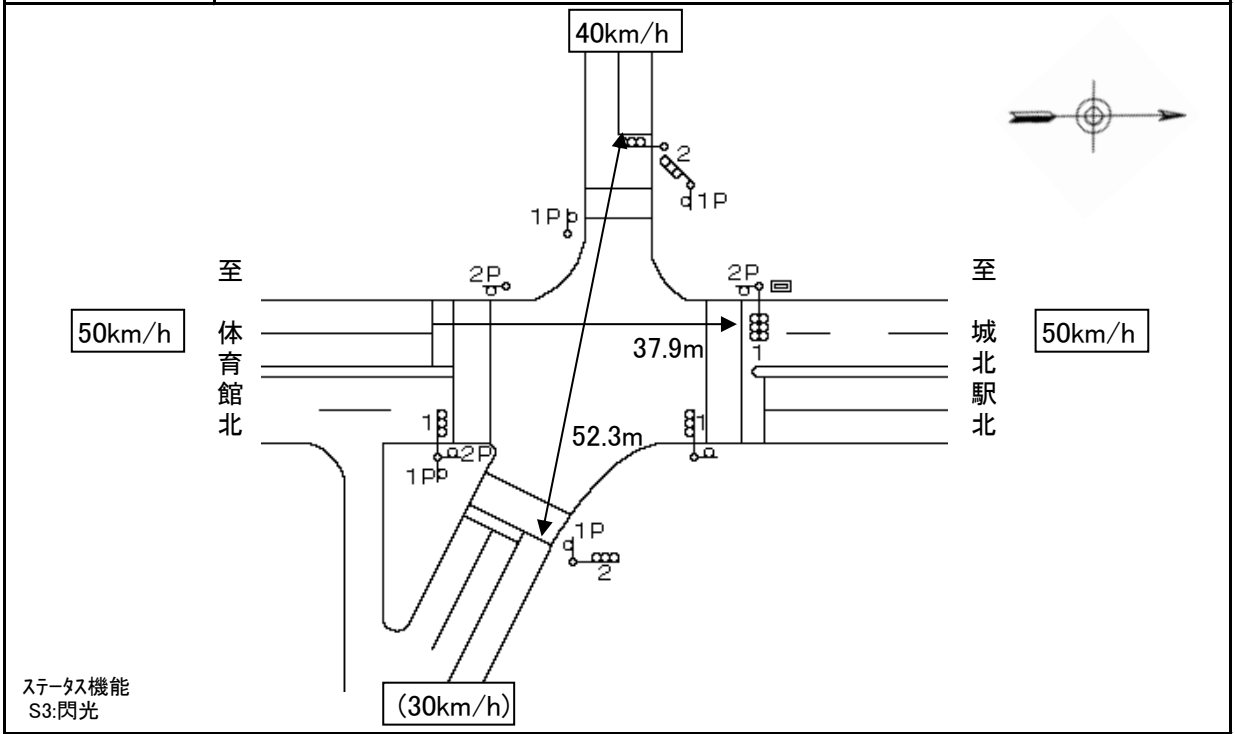

ステップ番号	1	2	3	4	5	6	7	8	9	10	11	12	13	14	15	16	17	18	19	20
ステップ名称	1PG	1PW	1G	1Y	1R	2PG	2PW	2G	2Y	2R										

流動図

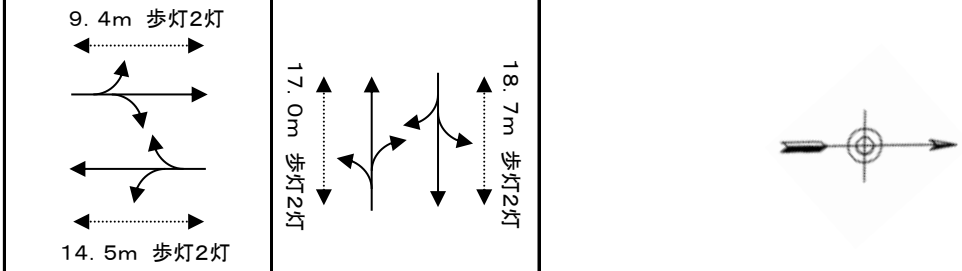

１Ｐ　［1P］		▮▮▮▮																		
１　［1V］				∧∧																
２Ｐ　［2P］							▮▮▮▮													
２　［2V］									∧∧											
最終指定					○					○										
可変指定	○					○														
保安秒時　140秒	78	10	4	3	3	15	13	8	3	3										
最長時間(秒)	110	110	110	10	10	110	110	110	10	10										
最短時間(秒)	6	0.95	0.95	0.95	0.95	6	0.95	0.95	0.95	0.95										
AB連動出力	A	A	A	B	B	B	B	B	A	A										

規制番号 名称	1-0365 基町高校前	運 用	H. 年 月 日	製造番号	3L0059
管制番号 名称	01-0365 基町高校前 (U集中)	開始日時	時 分 ～	製造年月	平成 5年11月

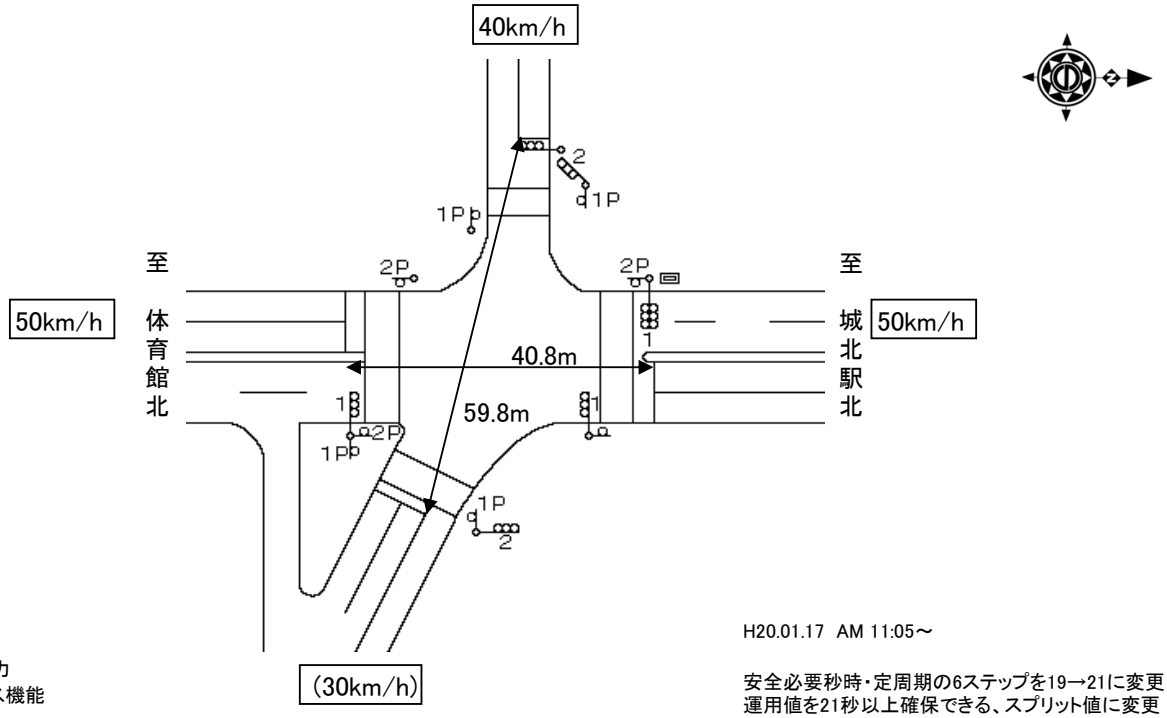

付加機能
連動出力
ステータス機能

H20.01.17 AM 11:05～

安全必要秒時・定周期の6ステップを19→21に変更
運用値を21秒以上確保できる、スプリット値に変更

ステップ番号	1	2	3	4	5	6	7	8	9	10	11	12	13	14	15	16	17	18	19	20
ステップ名称	1PG	1PW	1 G	1 Y	1 R	2PG	2PW	2 G	2 Y	2 R										

流動図

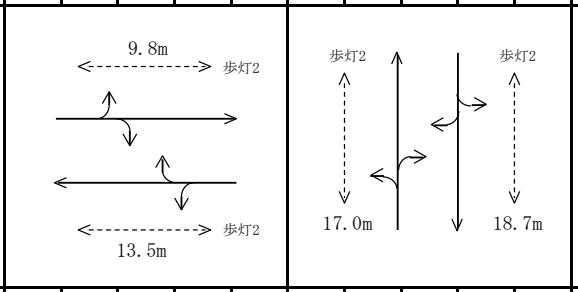

1P [1P]		――	――	――	――	――	――	――	――	――										
1 [1V]		――	――	――	――	――	――	――	――	――										
2P [2P]		――	――	――	――	――	――	――	――	――										
2 [2V]		――	――	――	――	――	――	――	――	――										
最終指定					○					○										
可変指定	○					○														
安全必要秒時	14	5	20	3	3	21	7	2	3	4		9:00～7:00(平日・土曜日)、終日(日曜日)								
安全必要秒時	14	5	30	3	3	21	7	2	3	4		7:00～9:00(平日・土曜日)								
定周期 (120秒)	69	5	2	3	4	21	7	2	3	4										
保安秒時 (140秒)	78	10	4	3	3	15	13	8	3	3										
最長時間(秒)	110	110	110	10	10	110	110	110	10	10										
最短時間(秒)	6	0.95	0.95	0.95	0.95	6	0.95	0.95	0.95	0.95										
AB連動出力	A	A	A	B	B	B	B	B	A	A										