規制番号　名称	04-0157	城町（北）		運　用	2011年2月18日		製造番号	K0321429
制御機機種	UC形押ボタン式	EC5391L		開始日時	13時05分	～	製造年月	2007年2月
警交仕規233号版2	製作所	日本信号株式会社	作動時間	終日（6:00～21:00連動子機）			施工会社	（株）中電工
署別　三原	付加機能	押ボタン（1ステップ待機・常時青 ） 連動子機（SS無線・AC連動） 高齢者感応						新型錠

2011年2月18日 確認

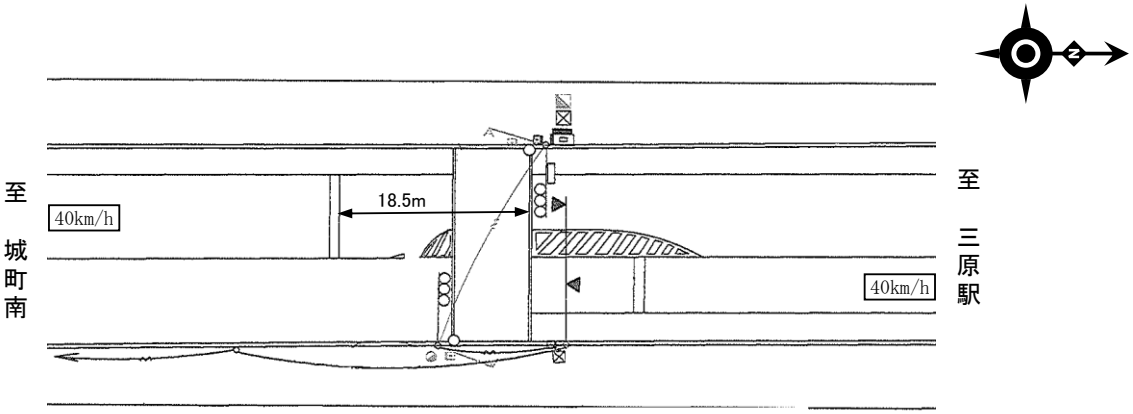

ステップ番号	1	2	3	4	5	6	7	8	9	10	11	12	13	14	15	16	17	18	19	20
ステップ名称	1G	1G	1Y	1R	2PG	2PW	2PR													

流動図

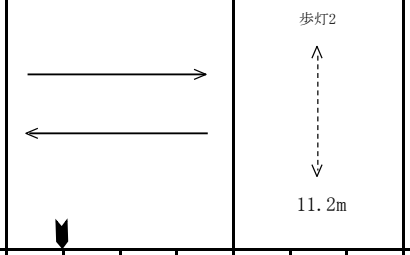

1　［1V］								常時青												
2P　［2P］																				
1　［1V］								常時閃光												
2P　［2P］																				

パターン																			周期	オフセット秒
保安																			0	
P0																			0	
P1	24	8	3	3	14	5	3												60	0
P2																			0	
P3																			0	
P4																			0	
P5																			0	
P6																			0	
P7																			0	
P8																			0	
P9																			0	
PA																			0	
最長時間（秒）	110	110	10	10	110	110	10													
最短時間（秒）	6	0.95	0.95	0.95	6	0.95	0.95													
AB出力																				

パタン切替		(1) 平日			(2) 土曜			(3) 日曜			(4)特殊日1			(5)特殊日2			(6)特殊日3			(7)特殊日4		
	切替番号	時	分	パタン番号	時	分	パタン番号	時	分	パタン番号	時	分	パタン番号	時	分	パタン番号	時	分	パタン番号	時	分	パタン番号
	1																					
	2																					
	3																					
	4																					
	5																					
	6																					
	7																					
	8																					
	9																					
	A																					

動作切替							
連動子機	6:00～21:00	6:00～21:00	6:00～21:00				
交通弱者	00:00～00:00	00:00～00:00	00:00～00:00				

系統動作定数	
同期点	
追従幅	
追従階梯秒数配分	
主現示追従階梯	
従現示追従階梯	
時刻修正	

連動子機機能定数	
DC方式	－
AC方式	○
同期階梯1(B／Y1)	1(親の2Y)
同期階梯2(A／Y2)	－
周期監視時間	－
共通オフセット1	0
共通オフセット2	－
連動親機	東2番ガード南(04-0091)

分周期連動機能定数	
実行しきい値	
連動パターン	

交通弱者感応定数	
感応階梯	5ステップ
補正階梯	ステップ
倍率指定 (10～19)	13×0.1倍
弱者用保証青時間(0～99)	18秒

ギャップ感応定数	単位1					単位2				
		短縮 Ts	延長 Te	単位青 上り0.1秒	単位青 下り0.1秒		短縮 Ts	延長 Te	単位青 上り0.1秒	単位青 下り0.1秒
	P1					P1				
	P2					P2				
	P3					P3				
	P4					P4				
	P5					P5				
	P6					P6				
	P7					P7				
	P8					P8				
	P9					P9				
	PA					PA				
	感応階梯					感応階梯				

備考
地点感応制御機の場合左記の
ｷﾞｬｯﾌﾟ感応定数表の内容は
下記の通りです。

短縮 Ts → ありません。
延長 Te → 限度青です。
単位青 上り → 単位青です。
単位青 下り → ありません。
単位青秒数は0.5秒単位です。

リコール定数								
感応階梯	1	ステップ						
補正階梯		ステップ						
感知器指定	押ボタン	PB1・PB2	車両					
押ボタン受付禁止階梯				開始	5	終了	5	
車両リコール受付禁止階梯				開始		終了		

特殊日(プロ多)				
平土休	西暦	月	日	
				平日(1)
				土曜(2)
				休日(3)
				毎年(55)

規制番号	~~04-0157~~
名称	~~城町(北)~~

設定変更履歴

年月日	変更内容
2007年3月27日	制御機新設
2011年2月18日	制御機改造(高齢者等感応化)