規制番号　名称	01-0440 西原2丁目（北）　(S9-TCU)	運　用	2024年2月21日	製造番号	3M3845
				製造年月	2023年12月
管制番号　名称	10440 西原2丁目（北）　1012号「版5」	開始日時	23時29分　～	メーカー	コイト電工

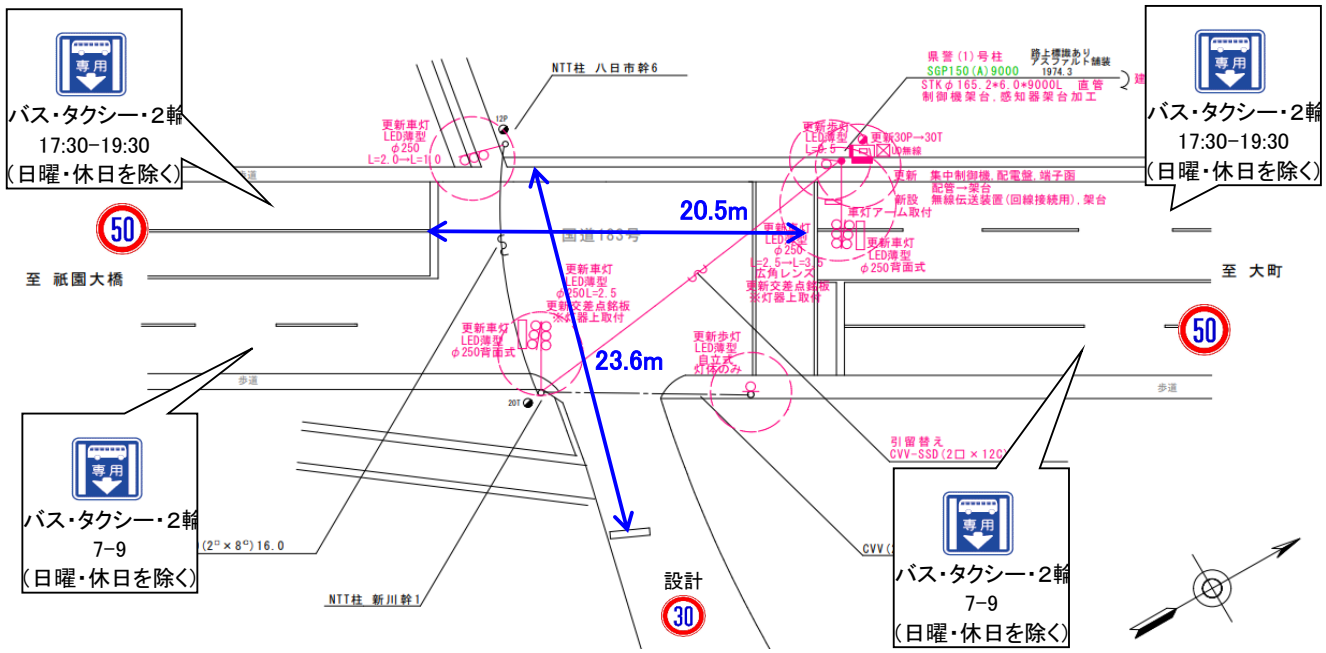

ステータス機能
S3:閃光

ステップ番号	1	2	3	4	5	6	7	8	9	10	11	12	13	14	15	16	17	18	19	20
ステップ名称	1PG	1PG	1PW	1 G	1 Y	1 R	2PG	2PW	2 G	2 Y	2 R									
流動図																				
（ 1 P ）　[1P]																				
1　[1V]																				
2 P　[2P]																				
2　[2V]																				
ＰＵ	109	109					109													
ＰＬ　（ 45秒 ）	7	1	5	2	3	2	12	5	2	3	3									
保安秒時　（ 180秒 ）	65	74	5	2	3	2	16	5	2	3	3									
最長時間（秒）	110	110	110	110	10	10	110	110	110	10	10									
最短時間（秒）	6	0.95	0.95	0.95	0.95	0.95	6	0.95	0.95	0.95	0.95									
ＡＢ連動出力																				

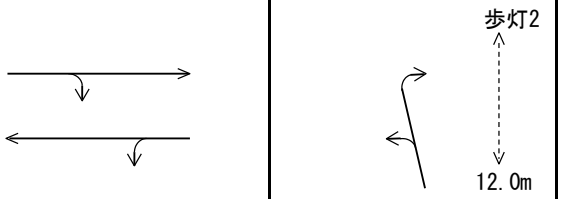

規制番号 名称	1-0440 西原2丁目(北)	運 用	H.13年 2月 6日	製造番号	0J0640
管制番号 名称	01-0440 西原2丁目(北) (UC形)	開始日時	14時06分 ～	製造年月	平成12年12月

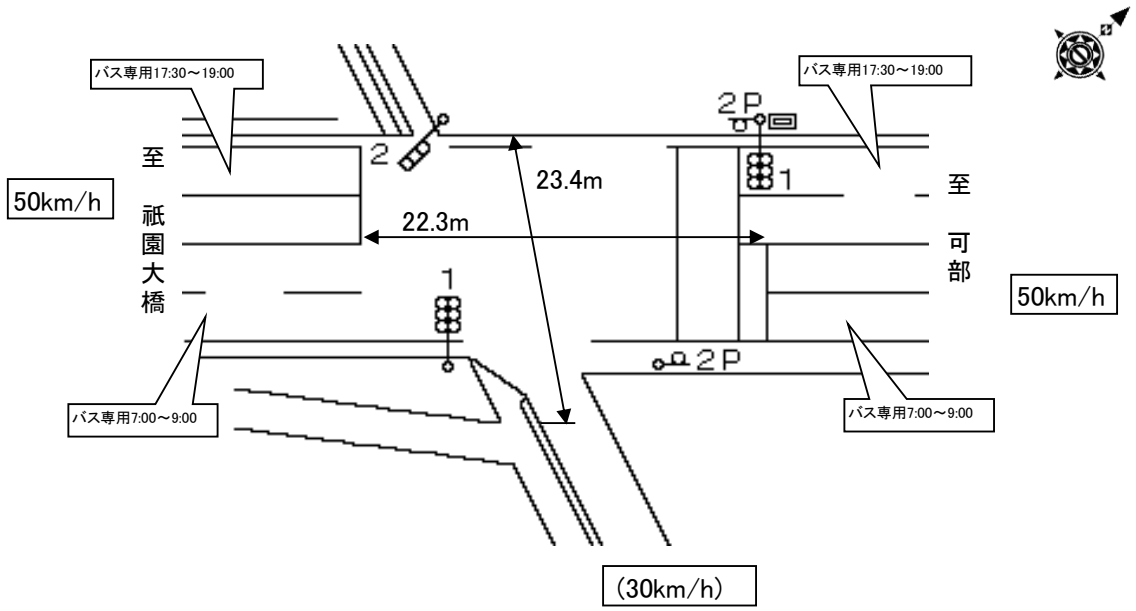

ステータス機能
S3:閃光
その他
シリアル／バス端子

ステップ番号	1	2	3	4	5	6	7	8	9	10	11	12	13	14	15	16	17	18	19	20
ステップ名称	1PG	1PG	1PW	1 G	1 Y	1 R	2PG	2PW	2 G	2 Y	2 R									
流動図																				
(1P) [1P]																				
1 [1V]																				
2P [2P]																				
2 [2V]																				
最終指定	○					○					○									
可変指定	○	○					○													
安全必要秒時	8	1	5	2	3	2	12	5	2	3	3									
保安秒時 (160秒)	48	76	5	2	3	2	12	5	2	3	2									
最長時間(秒)	110	110	110	110	10	10	110	110	110	10	10									
最短時間(秒)	6	0.95	0.95	0.95	0.95	0.95	6	0.95	0.95	0.95	0.95									
AB連動出力	A	A	B	B	B	B	B	A	A	A	A									