規制番号　名称	1-0152　広島放送会館前	運　用	H.22年 1月20日	製造番号	K0975228
管制番号　名称	01-0152　広島放送会館前　（交通信号）	開始日時	1時00分 ～	製造年月	2009年12月

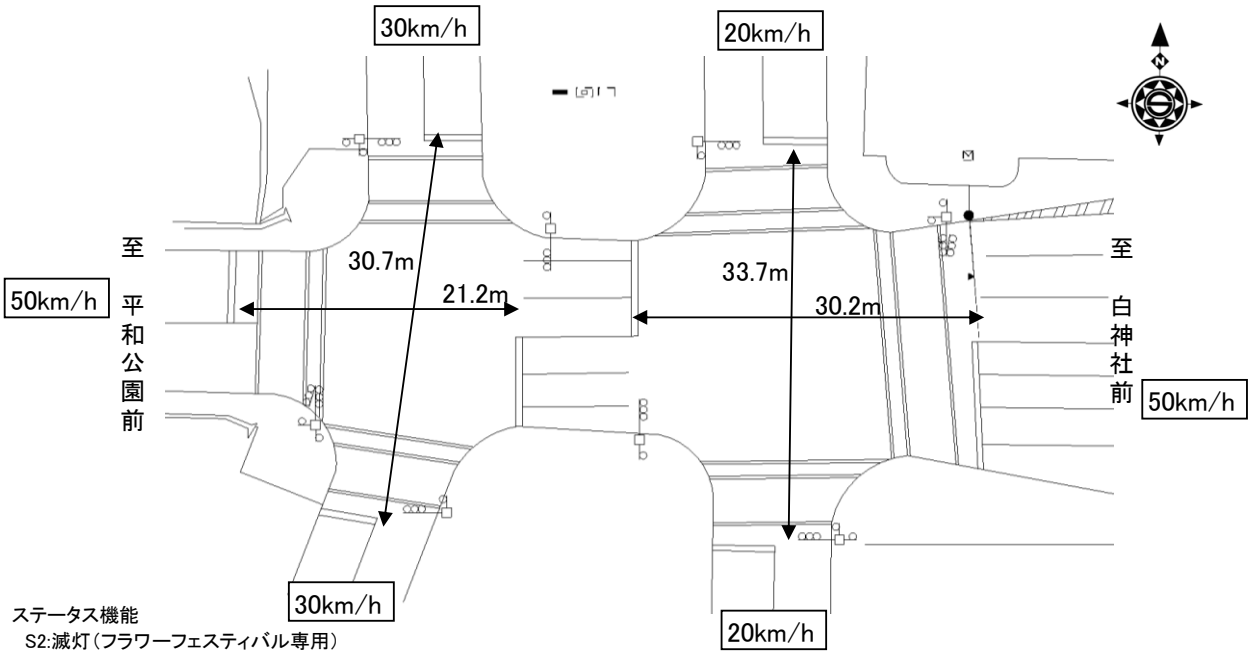

ステータス機能
S2:滅灯（フラワーフェスティバル専用）
S3:閃光

ステップ番号	1	2	3	4	5	6	7	8	9	10	11	12	13	14	15	16	17	18	19	20
ステップ名称	1PG	1PW	1 G	1 Y	1 R	2PG	2PR	2 G	2 Y	2 R										

流動図

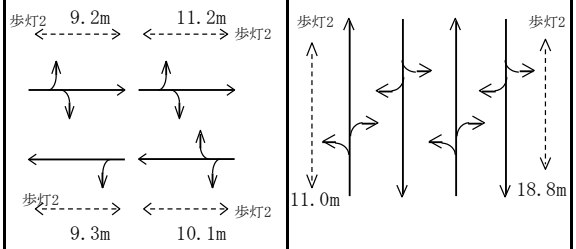

	1	2	3	4	5	6	7	8	9	10	11	12	13	14	15	16	17	18	19	20
1P　[1P]	―	‖	―	―	―	―	―	―	―	―										
1　[1V]	―	―	―	∧	―	―	―	―	―	―										
2P　[2P]	―	―	―	―	―	―	‖	―	―	―										
2　[2V]	―	―	―	―	―	―	―	―	∧	―										
最終指定					○					○										
可変指定	○					○														
安全必要秒時																				
保安秒時（140秒）	83	5	2	3	2	29	7	2	3	4										
最長時間(秒)	110	110	110	10	10	110	110	110	10	10										
最短時間(秒)	6	0.95	0.95	0.95	0.95	6	0.95	0.95	0.95	0.95										
AB連動出力	A	B	B	B	B	B	A	A	A	A										

規制番号 名称	1-0152 広島放送会館前	運 用	H. 年 月 日	製造番号	9E0856
管制番号 名称	01-0152 広島放送会館前 （A集中）	開始日時	時 分 ～	製造年月	平成 1年11月

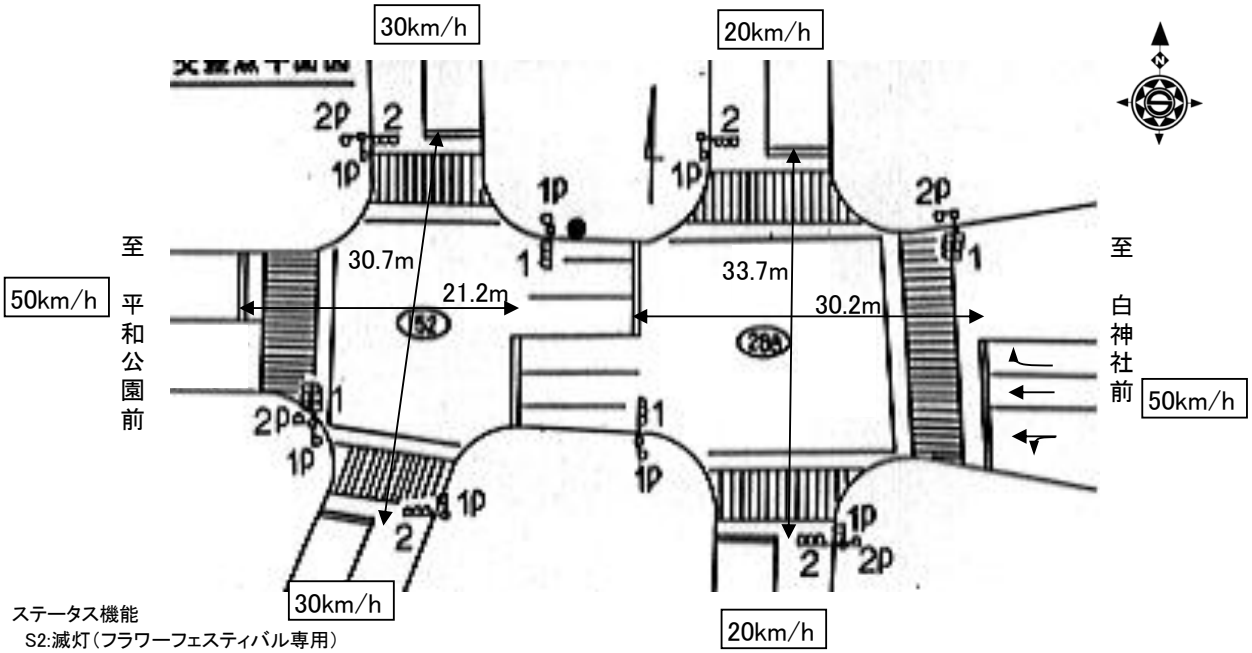

ステータス機能
S2:滅灯（フラワーフェスティバル専用）
S3:閃光
その他

ステップ番号	1	2	3	4	5	6	7	8	9	10	11	12	13	14	15	16	17	18	19	20
ステップ名称	1PG	1PW	1 G	1 Y	2 G	2 Y	2 R	3PG	3PW	3 G	3 Y	3 R								

流動図

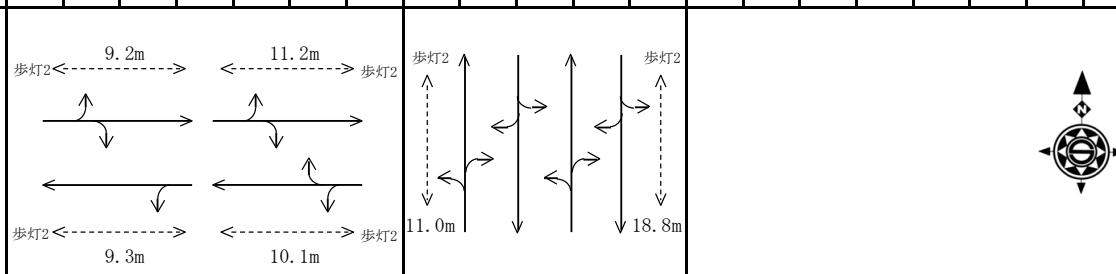

1P [1P]		――	――	――	――	――	――	――	――	――	――	――								
（2） [2V]		――	――	――	――	――	――	――	――	――	――	――								
1 [1V]		――	――	――	――	――	――	――	――	――	――	――								
3P [3P]	――	――	――	――	――	――	――	――	――	――	――	――								
3 [3V]	――	――	――	――	――	――	――	――	――	――	――	――								

最終指定							○					○								
可変指定	○							○												
安全必要秒時	12	5	2	3	2	3	2	19	7	2	3	4								
保安秒時（140秒）	71	8	4	3	7	3	2	21	12	4	3	2								
最長時間(秒)	110	110	110	10	110	10	10	110	110	110	10	10								
最短時間(秒)	6	0.95	0.95	0.95	0.95	0.95	0.95	6	0.95	0.95	0.95	0.95								
AB連動出力	A	B	B	B	B	B	B	B	A	A	A	A								