規制番号 名称	01-0051 広島市役所前	運 用	2020年11月4日	製造番号	200289
				製造年月	2020年10月
管制番号 名称	10051 広島市役所前 UD-RTR	開始日時	15時16分 ～	メーカー	住友電工

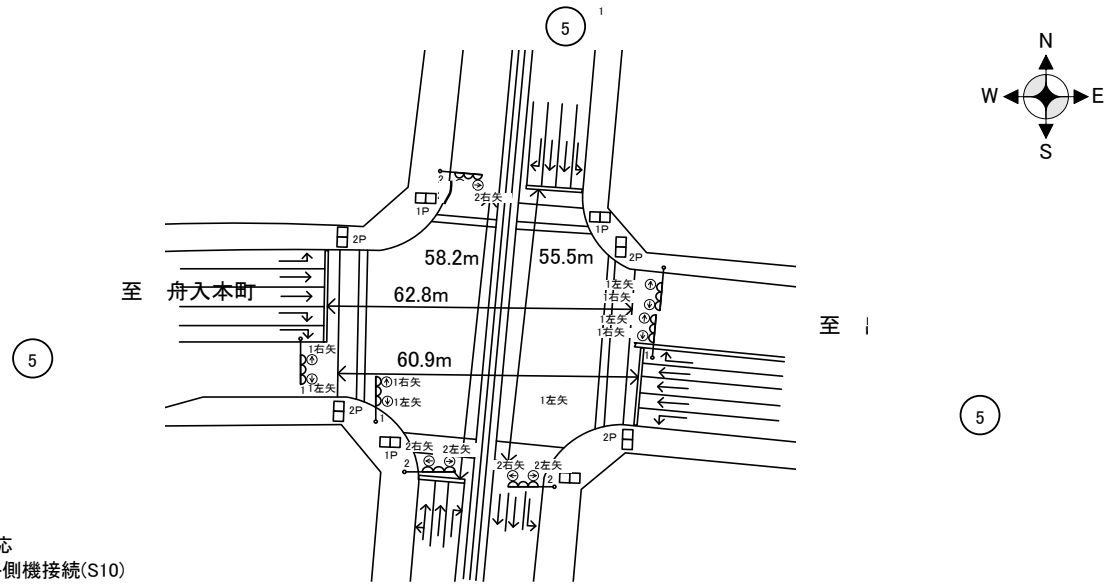

付加機能
高齢者感応
ITS無線路側機接続(S10)
ステータス機能
S3:閃光
視覚障害者付加装置
メロディー作動時間
8:00～22:00に変更(H22.6.7)

ステップ番号	1	2	3	4*	5	6	7*	8	9	10	11*	12	13	14*	15	16	17	18	19	20
ステップ名称	1PG	1PW	1 G	1 Y	1 A	1 Y	1 R	2PG	2PW	2 G	2 Y	2 A	2 Y	2 R						
流動図	29.2m 歩灯2 27.2m 歩灯2				1左矢 1右矢 1右矢			歩灯2 29.8m 歩灯2 30.7m				2左矢 2右矢 2右矢								閃光灯色
1P [1P]																				
1 [1V]																				Y
1左矢 [3A]																				
1右矢 [1A]																				
2P [2P]																				
2 [2V]																				R
2左矢 [3G]																				
2右矢 [2A]																				
PU	109				109			109				109								
PL (####)	30	10	2	3	5	2	4	31	11	2	3	5	2	4						
ギャップ感応	ギャップ補正				ギャップ1感応							ギャップ2感応								
保安秒時(####)	50	10	2	3	16	2	4	35	11	2	3	16	2	4						
最長時間(秒)	110	110	110	10	110	10	10	110	110	110	10	110	10	10						
最短時間(秒)	6	0.95	0.95	0.95	0.95	0.95	0.95	6	0.95	0.95	0.95	0.95	0.95	0.95						
AB連動出力	A	B	B	B	B	B	B	B	A	A	A	A	A	A						

規制番号 名称	10051 広島市役所前	運 用	2010年2月17日	製造番号	090841
				製造年月	2009年1月
管制番号 名称	10051 広島市役所前 (U形)	開始日時	5時12分 ～	メーカー	住友電気工業㈱

Int098

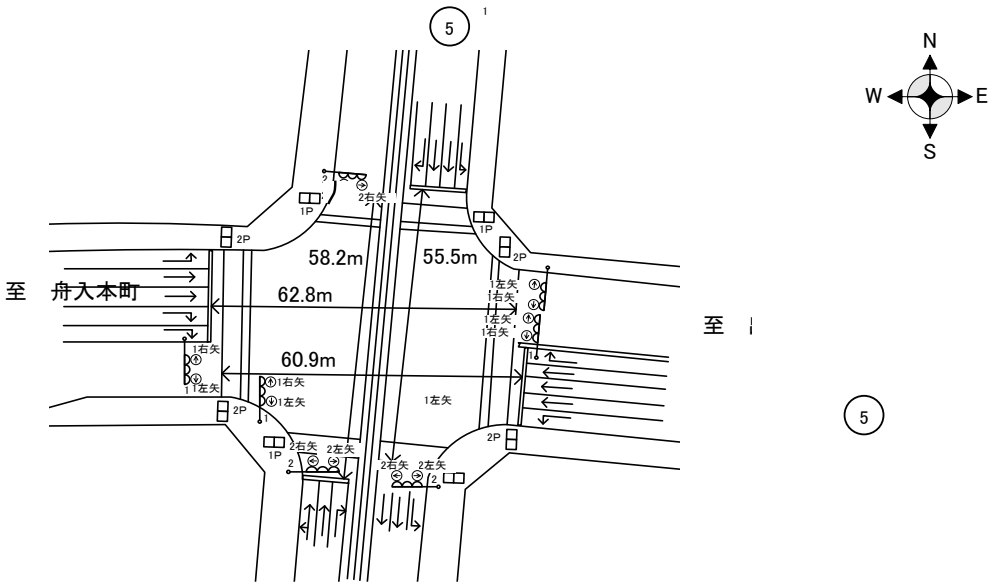

ステータス機能
S3:閃光
その他
中継端子
視覚障害者付加装置
メロディー作動時間

ステップ番号	1	2	3	4*	5	6	7*	8	9	10	11*	12	13	14*	15	16	17	18	19	20
ステップ名称	1PG	1PW	1 G	1 Y	1 A	1 Y	1 R	2PG	2PW	2 G	2 Y	2 A	2 Y	2 R						
流動図	29.2m 歩灯2 27.2m 歩灯2				1左矢 1右矢 1右矢			歩灯2 29.8m 歩灯2 30.7m				2左矢 2右矢 2右矢								閃光灯色
1P [1P]																				
1 [1V]																				Y
1左矢 [3A]																				
1右矢 [1A]																				
2P [2P]																				
2 [2V]																				R
2左矢 [3G]																				
2右矢 [2A]																				
PU	109				109			109				109								
PL (####)	30	10	2	3	5	2	4	31	11	2	3	5	2	4						
ギャップ感応	ギャップ補正				ギャップ1感応							ギャップ2感応								
保安秒時(####)	50	10	2	3	16	2	4	35	11	2	3	16	2	4						
最長時間(秒)	110	110	110	10	110	10	10	110	110	110	10	110	10	10						
最短時間(秒)	6	0.95	0.95	0.95	0.95	0.95	0.95	6	0.95	0.95	0.95	0.95	0.95	0.95						
AB連動出力	A	B	B	B	B	B	B	B	A	A	A	A	A	A						