規制番号 名称	10102 平野橋東	運 用	2010年2月16日	製造番号	090845
管制番号 名称	10102 平野橋東 （U形）	開始日時	4時40分 ～	製造年月	2009年1月
				メーカー	住友電気工業㈱

Int051

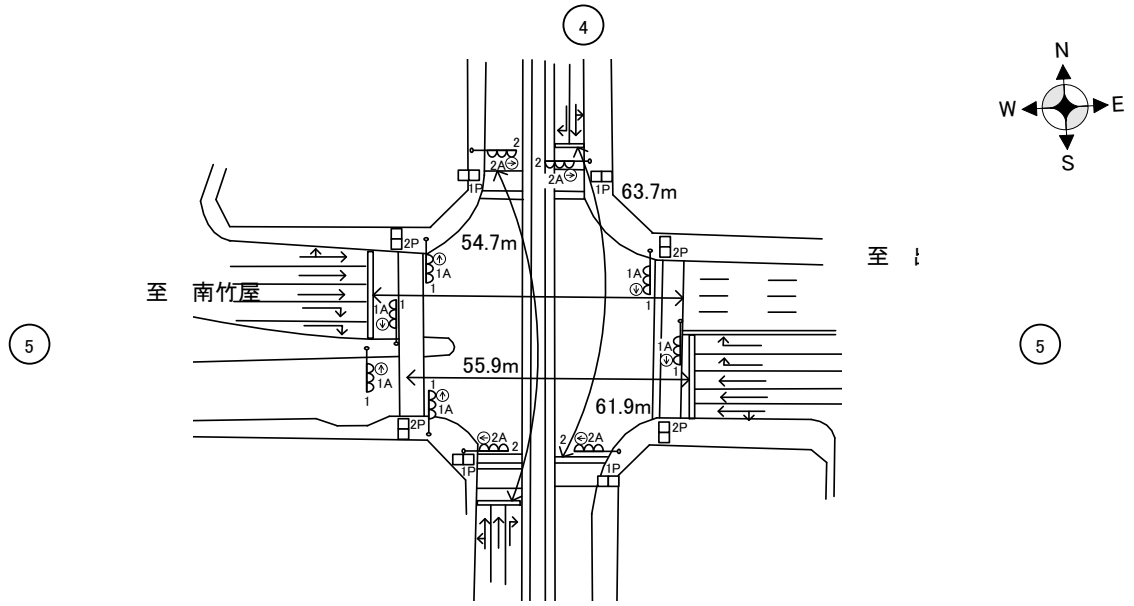

付加機能
　連動出力（IFC）
ステータス機能
　S3:閃光
その他
　中継端子

※3現示は8,9Stepで保障（終日）

ステップ番号	1	2	3	4*	5	6	7*	8	9	10	11*	12	13	14*	15	16	17	18	19	20
ステップ名称	1PG	1PW	1 G	1 Y	1 A	1 Y	1 R	2PG	2PW	2 G	2 Y	2 A	2 Y	2 R						
流動図	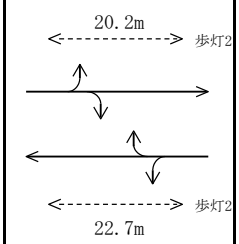							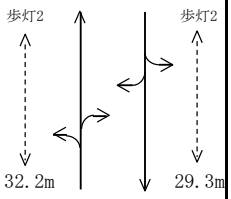												閃光灯色
1P ［1P］	―	‖‖	―	―	―	―	―	―	―	―	―	―	―	―						
1 ［1V］	―	―	―	∧∧	―	∧∧	―	―	―	―	―	―	―	―						Y
1右矢 ［1A］					→															
2P ［2P］	―	―	―	―	―	―	―	―	‖‖	―	―	―	―	―						
2 ［2V］	―	―	―	―	―	―	―	―	―	―	∧∧	―	∧∧	―						R
2右矢 ［2A］												→								
PU	109				109			109				109								
PL1 （ 96秒 ）	23	8	2	3	5	2	4	22	11	2	3	5	2	4				00:30-06:00		
PL2 （ 108秒 ）	23	8	14	3	5	2	4	22	11	2	3	5	2	4				06:00-00:30		
ギャップ感応	ギャップ補正				ギャップ感応															
保安秒時（ 160秒 ）	55	8	14	3	13	2	4	28	11	2	3	11	2	4						
最長時間（秒）	110	110	110	10	110	10	10	110	110	110	10	110	10	10						
最短時間（秒）	6	0.95	0.95	0.95	0.95	0.95	0.95	6	0.95	0.95	0.95	0.95	0.95	0.95						
AB連動出力	A	B	B	B	B	B	B	B	A	A	A	A	A	A						

規制番号 名称	10102 平野橋東	運 用	H. 8年 2月19日	製造番号	9F0902
管制番号 名称	10102 平野橋東 （A集中）	開始日時	13時05分 ～	製造年月	平成 1年11月
				メーカー	松下電器産業㈱

Int051

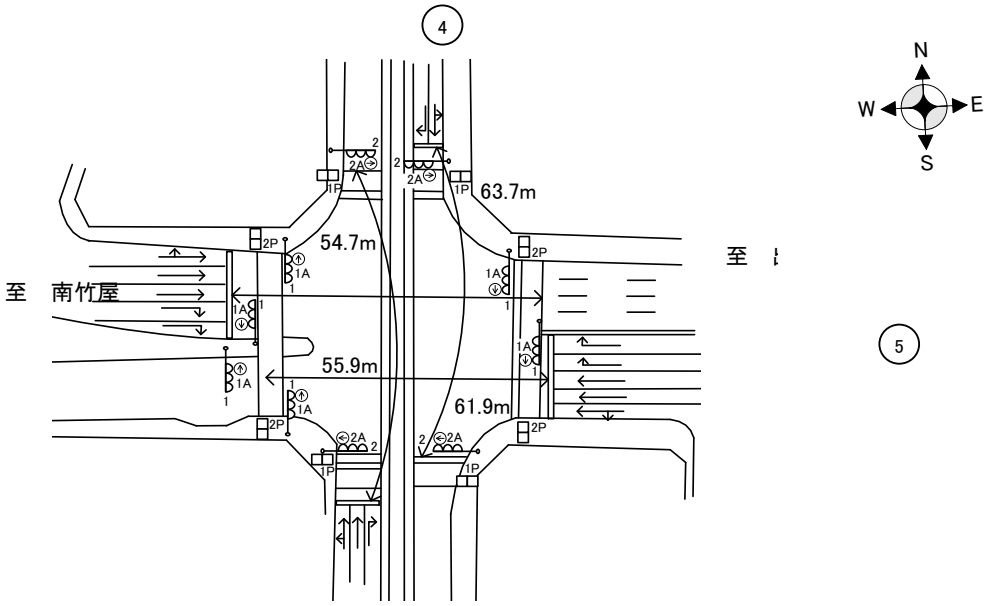

付加機能
連動出力
ステータス機能
S3:閃光

4

※4現示は9,10Stepで保障（終日）

ステップ番号	1*	2	3	4	5*	6	7	8*	9	10	11	12*	13	14	15*	16	17	18	19	20
ステップ名称	1PG	1PG	1PW	1 G	1 Y	1 A	1 Y	1 R	2PG	2PW	2 G	2 Y	2 A	2 Y	2 R					

流動図

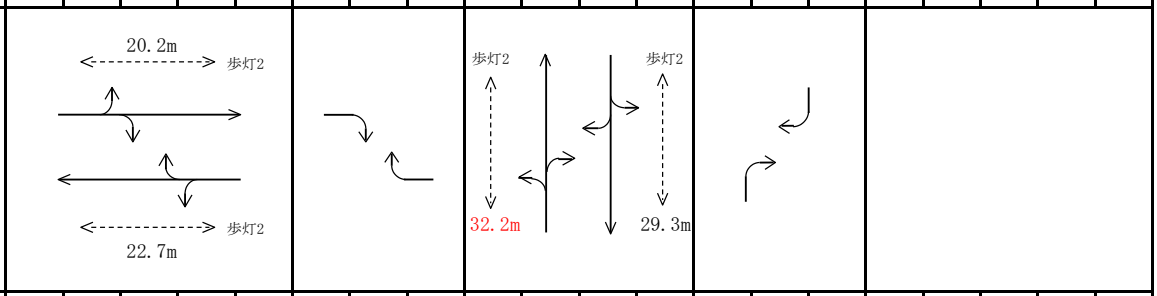

1P ［1P］	―	―	‖‖	―	―	―	―	―	―	―	―	―	―	―	―					
1 ［1V］	―	―	―	―	∧∧	―	∧∧	―	―	―	―	―	―	―	―					
1右矢 ［1A］						→														
2P ［2P］	―	―	―	―	―	―	―	―	―	‖‖	―	―	―	―	―					
2 ［2V］	―	―	―	―	―	―	―	―	―	―	―	∧∧	―	∧∧	―					
2右矢 ［2A］													→							

PU	109	109				109			109				109							
PL1 （ 96秒 ）	10	13	8	2	3	5	2	4	22	11	2	3	5	2	4			00:30-06:00		
PL2 （ 108秒）	10	13	8	14	3	5	2	4	22	11	2	3	5	2	4			06:00-00:30		
初期PL1（ 99秒 ）	10	5	8	14	3	5	2	3	22	10	4	3	5	2	3			06:00-00:30		
初期PL2（ 89秒 ）	10	5	8	4	3	5	2	3	22	10	4	3	5	2	3			00:30-06:00		
保安秒時（ 180秒）	11	49	15	10	3	20	2	3	21	22	4	3	12	2	3					
最長時間(秒)	110	110	110	110	10	110	10	10	110	110	110	10	110	10	10					
最短時間(秒)	6	0.95	0.95	0.95	0.95	0.95	0.95	0.95	6	0.95	0.95	0.95	0.95	0.95	0.95					
AB連動出力	A	A	B	B	B	B	B	B	B	A	A	A	A	A	A					