規制番号 名称	1-0128 中央テニスコート北側	運 用	2011年2月10日	製造番号	1A0435
管制番号 名称	01-0128 中央テニスコート北側 (X3-U)	開始日時	14時18分 ～	製造年月	2011年1月
				メーカ	パナソニックSSインフラシステム株式会社

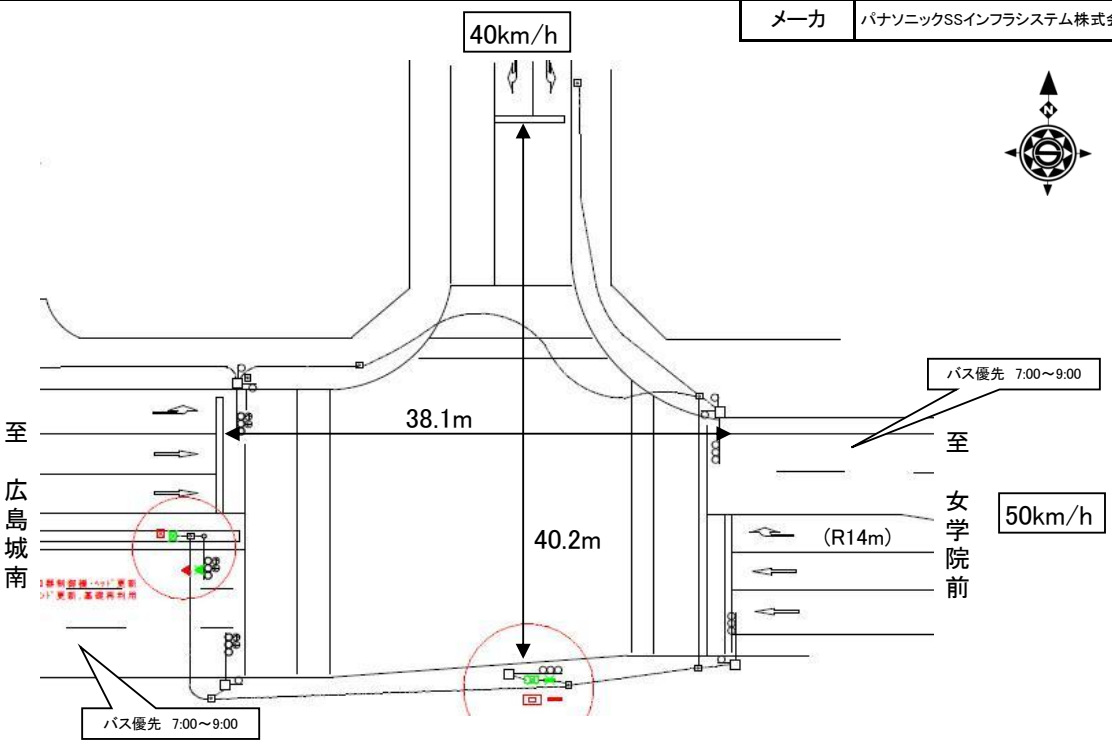

ステータス機能
S3:閃光

ステップ番号	1	2	3	4	5	6	7	8	9	10	11	12	13	14	15	16	17	18	19	20
ステップ名称	1PG	1PW	1 G	1 Y	2 A	2 Y	2 R	3PG	3PW	3 G	3 Y	3 R								

流動図

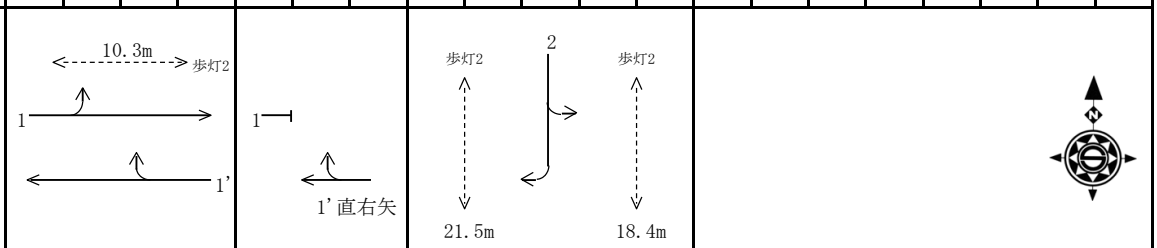

	1	2	3	4	5	6	7	8	9	10	11	12	13	14	15	16	17	18	19	20
1P [1P]	―	‖	―	―	―	―	―	―	―	―	―	―								
1' [1V]	―	―	―	∧	―	∧	―	―	―	―	―	―								
1 [2V]	―	―	―	∧	―	―	―	―	―	―	―	―								
1'右矢 [1A]					→															
1'直矢 [2A]				↑																
2P [2P]	―	―	―	―	―	―	―	―	‖	―	―	―								
2 [3V]	―	―	―	―	―	―	―	―	―	―	∧	―								
最終指定				○			○					○								
可変指定	○				○			○												
安全必要秒時	11	5	2	3	5	2	3	22	8	2	3	4								
保安秒時（ ~~140秒~~ ）	69	5	2	3	10	2	3	29	8	2	3	4								
最長時間(秒)	110	110	110	10	110	10	10	110	110	110	10	10								
最短時間(秒)	6	0.95	0.95	0.95	0.95	0.95	0.95	6	0.95	0.95	0.95	0.95								
AB連動出力	A	B	B	B	B	B	B	B	A	A	A	A								

規制番号 名称	1-0128 中央テニスコート北側	運 用	H. 7年12月19日	製造番号	0K1404
管制番号 名称	01-0128 中央テニスコート北側 （A集中）	開始日時	10時55分 ～	製造年月	平成 2年 9月

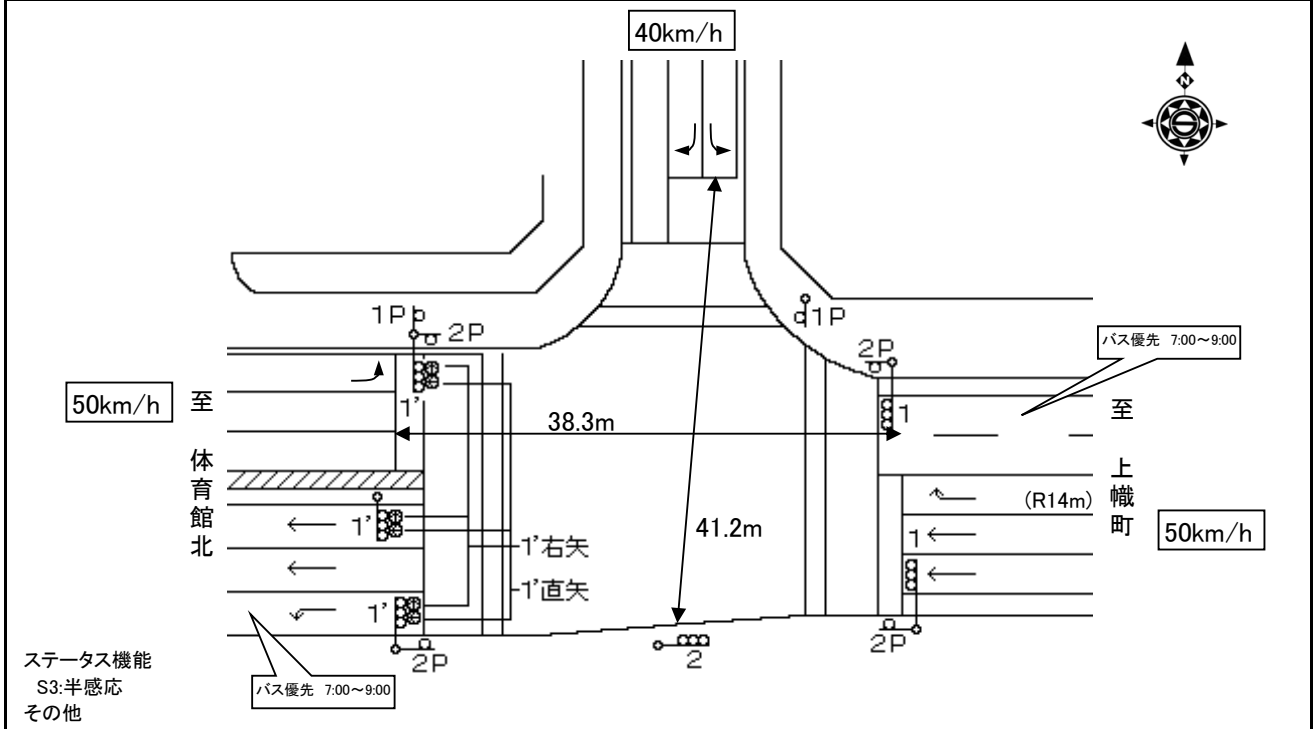

ステップ番号	1	2	3	4	5	6	7	8	9	10	11	12	13	14	15	16	17	18	19	20
ステップ名称	1PG	1PW	1 G	1 Y	2 G	2 Y	2 R	3PG	3PW	3 G	3 Y	3 R								

流動図

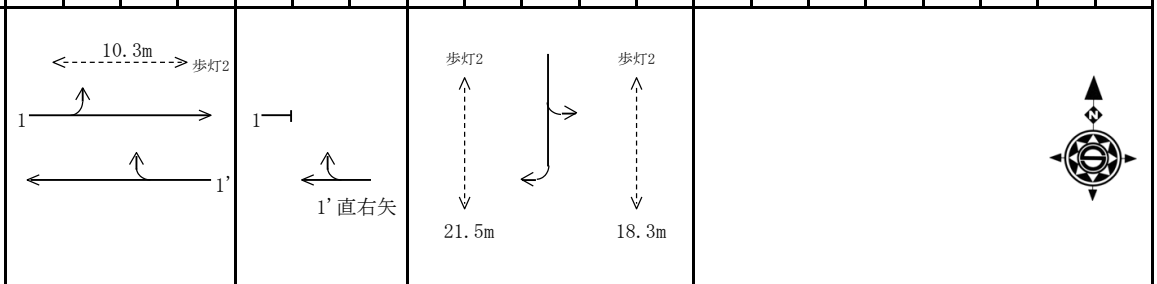

	1	2	3	4	5	6	7	8	9	10	11	12	13	14	15	16	17	18	19	20
1P [1P]																				
1 [1V]																				
1' [2V]																				
1'直矢 [2A]																				
1'右矢 [1A]																				
2P [3P]																				
2 [3V]																				
最終指定				○			○					○								
可変指定	○				○			○												
安全必要秒時	11	5	2	3	5	3	3	22	8	2	3	3								
定周期（ ~~140秒~~ ）	79	5	2	3	8	2	3	22	8	2	3	3								
保安秒時（ ~~140秒~~ ）	48	18	10	3	10	2	3	18	12	10	3	3								
最長時間(秒)	110	110	110	10	110	10	10	110	110	110	10	10								
最短時間(秒)	6	0.95	0.95	0.95	0.95	0.95	0.95	6	0.95	0.95	0.95	0.95								
AB連動出力	A	B	B	B	B	B	B	B	A	A	A	A								