規制番号 名称	1-0319 一貫田	運 用	H 21年 2月 16日	製造番号	8N0218
管制番号 名称	320319 一貫田 (UC形)	開始日時	11時28分 ～	製造年月	H21年 1月

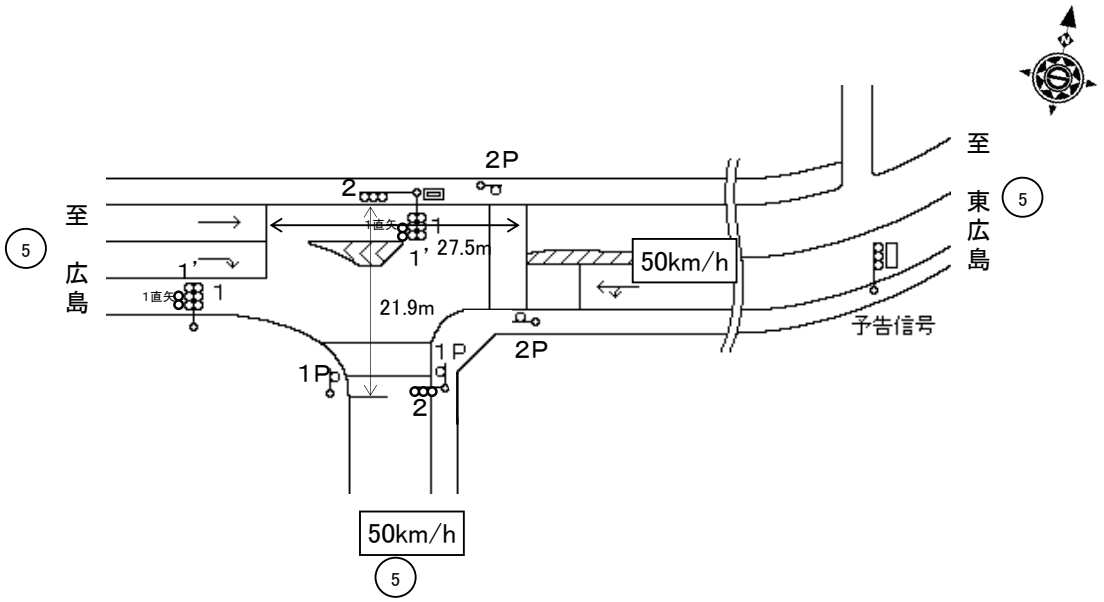

ステータス機能

予告信号(4Y:黄色の点滅・4R:この先赤の点滅)交互
初期全赤時(黄色は滅灯・この先赤は点灯)
閃光時(黄色・この先赤)滅灯

ステップ番号	1	2	3	4*	5	6	7*	8	9	10	11	12*	13	14	15	16	17	18	19	20
ステップ名称	1PG	1PW	1 G	1 Y	2 A	2 Y	2 R	3PG	3PW	3 G	3 Y	3 R								

流動図

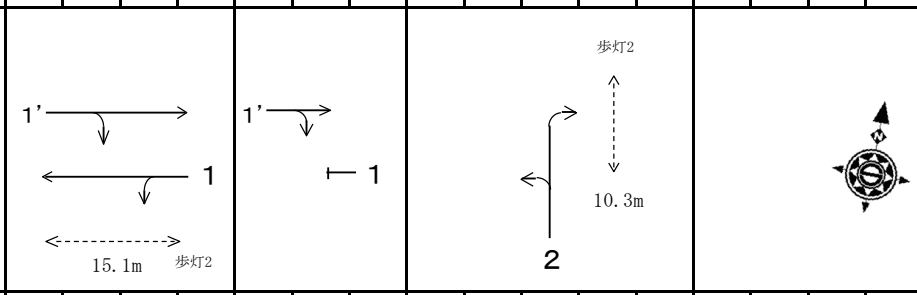

1P [1P]																				
1 [1V]																				
2 [2V]																				
2直矢 [1A]																				
2右矢 [2A]																				
3P [3P]																				
3 [3V]																				
予告信号 [4V]																				
PU	109				109			109												
PL (~~60秒~~)	16	6	2	3	5	3	2	11	5	2	3	2								
最終指定				○			○					○	スプリット数: 3							
可変指定	○				○			○												
保安秒時(~~160秒~~)	93	6	2	3	14	3	2	25	5	2	3	2								
最長時間(秒)	110	110	110	10	110	10	10	110	110	110	10	10								
最短時間(秒)	6	0.95	0.95	0.95	0.95	0.95	0.95	6	0.95	0.95	0.95	0.95								
AB連動出力	A	B	B	B	B	B	B	B	A	A	A	A								

規制番号 名称	1-0319 一貫田	運 用	H 16年 12月 8日	製造番号	5M5379
管制番号 名称	320319 一貫田 (X1集中)	開始日時	7時56分 ～	製造年月	昭和60年11月

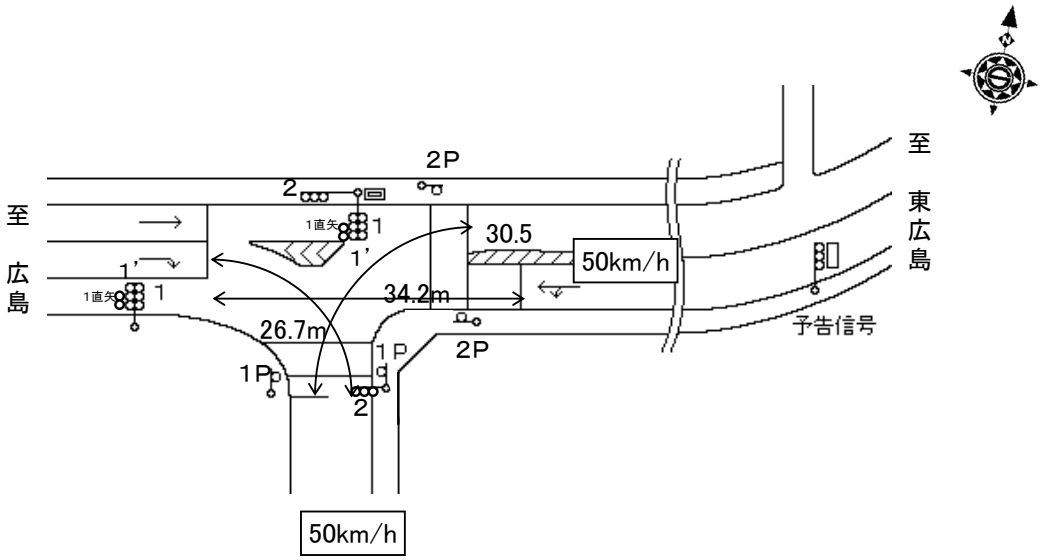

ステータス機能
S3:閃光
その他
連動基板／端子

予告信号(3PG:黄色の点滅・3PR:この先赤の点滅)交互
初期全赤時(黄色は滅灯・この先赤は点灯)
閃光時(黄色・この先赤)滅灯

ステップ番号	1	2	3	4	5	6	7	8	9	10	11	12	13	14	15	16	17	18	19	20
ステップ名称	1PG	1PW	1 G	1 Y	2 A	2 Y	2 R	3PG	3PW	3 G	3 Y	3 R								
流動図	1' 1 15.1m 歩灯2				1' 1			歩灯2 10.5m 2												
1P [1P]																				
1 [1V]																				
1' [4V]																				
1右矢 [3V/G]																				
1直矢 [3V/PG]																				
2P [2P]																				
2 [2V]																				
予告信号 [3P]																				
保安秒時(~~160秒~~)	98	6	2	3	15	2	2	20	5	2	3	2								
最長時間(秒)	110	110	110	10	110	10	10	110	110	110	10	10								
最短時間(秒)	8	0.95	0.95	0.95	0.95	0.95	0.95	8	0.95	0.95	0.95	0.95								
AB連動出力	A	B	B	B	B	B	B	B	A	A	A	A								