規制番号　名称	1-0576　ガラスの里前	運　用	2011年1月13日	製造番号	0M0700
管制番号　名称	010576　ガラスの里前　（X3-UC）	開始日時	15時05分 ～	製造年月	2010年11月
				メーカ	パナソニック㈱

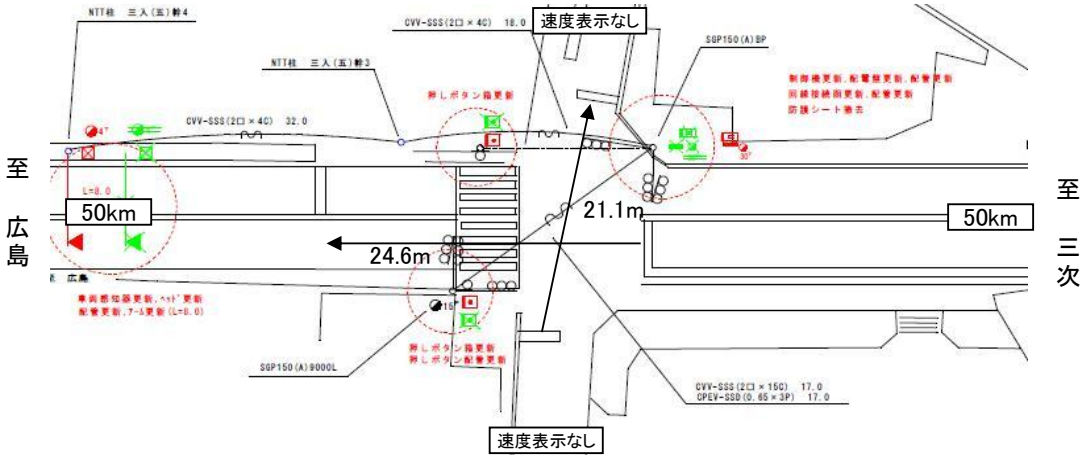

付加機能
　リコール（標準閃光押釦　DC12V Ⅰ形）
ステータス機能
　S1:定周期
　S3:閃光

ステップ番号	1	2	3	4	5	6	7	8	9	10	11	12	13	14	15	16	17	18	19	20
ステップ名称	1PG	1PW	1 G	1 Y	1 R	2PG	2PW	2 G	2 Y	2 R										

流動図

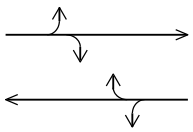

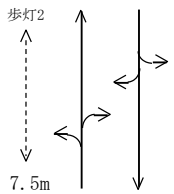

	1	2	3	4	5	6	7	8	9	10	11	12	13	14	15	16	17	18	19	20
（1P）［1P］																				
1　［1V］																				
2P　［2P］																				
2　［2V］																				
最終指定	○				○					○	スプリット数：　3									
可変指定	○		○			○														
安全必要秒時	10	5	2	3	2	8	5	2	3	3										
保安秒時（~~150秒~~）	99	5	16	3	2	12	5	2	3	3										
最長時間（秒）	110	110	110	10	10	110	110	110	10	10										
最短時間（秒）	6	0.95	0.95	0.95	0.95	6	0.95	0.95	0.95	0.95										
AB連動出力	A	B	B	B	B	B	A	A	A	A										

規制番号 名称	1-0576 ガラスの里前	運 用	H. 5年 4月 12日	製造番号	0E1329
管制番号 名称	10576 ガラスの里前 （U集中）	開始日時	時 分 ～	製造年月	

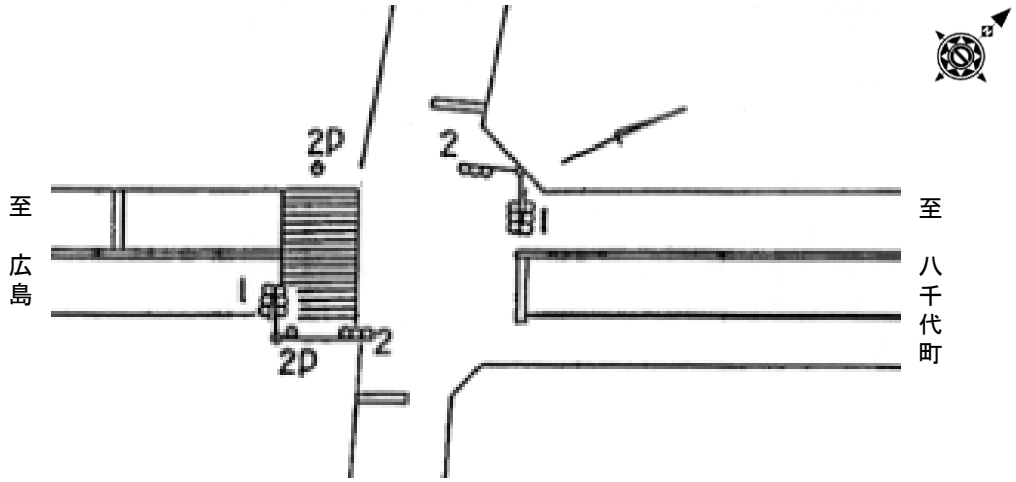

付加機能
リコール（標準閃光押釦 DC12V Ⅰ形）
ステータス機能
S1:定周期（7:00～9:00・17:00～19:00）
S3:閃光

ステップ番号	1	2	3	4	5	6	7	8	9	10	11	12	13	14	15	16	17	18	19	20
ステップ名称	1PG	1PG	1PW	1 G	1 Y	1 R	2PG	2PW	2 G	2 Y	2 R									

流動図

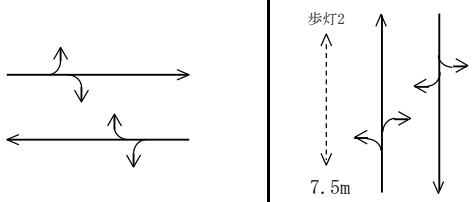

（1P）［1P］	―	―	‖‖	―	―	―	―	―	―	―	―									
1 ［1V］	―	―	―	―	∧∧	―	―	―	―	―	―									
2P ［2P］	―	―	―	―	―	―	―	‖‖	―	―	―									
2 ［2V］	―	―	―	―	―	―	―	―	―	∧∧	―									
保安秒時（ ~~180秒~~ ）	50	86	10	4	3	3	12	5	2	3	2									
最長時間（秒）	110	110	110	110	10	10	110	110	110	10	10									
最短時間（秒）	8	0.95	0.95	0.95	0.95	0.95	8	0.95	0.95	0.95	0.95									
AB連動出力	A	A	B	B	B	B	B	A	A	A	A									