規制番号　名称	01-0745　楠那町　(S9-TCU)	運　用	2022年2月24日	製造番号	1M3947
管制番号　名称	10745　楠那町　1012号「版4」	開始日時	11時00分	製造年月	2021年12月
				メーカー	コイト電工

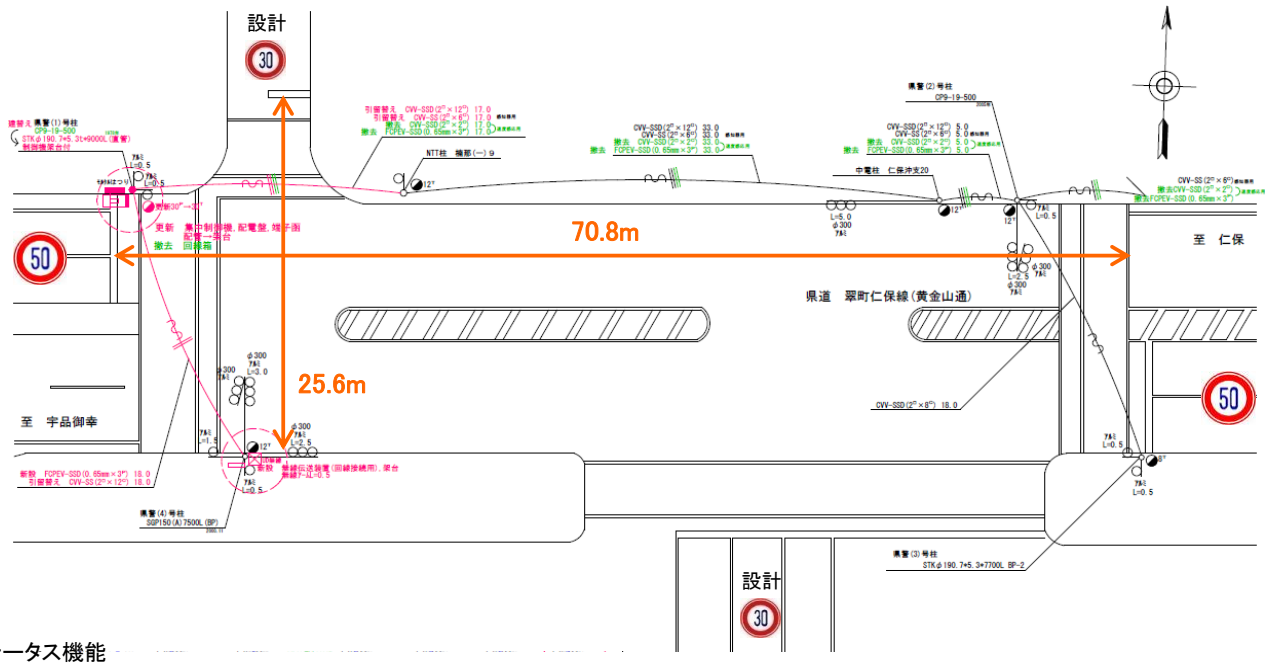

ステータス機能
S3:閃光

ステップ番号	1	2	3	4	5	6	7	8	9	10	11	12	13	14	15	16	17	18	19	20
ステップ名称	1PG	1PG	1PW	1 G	1 Y	1 R	2PG	2PW	2 G	2 Y	2 R									

流動図

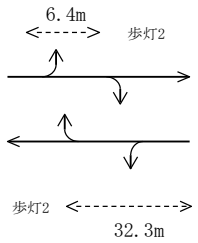

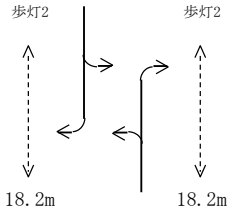

1P　[1P]																				
1　[1V]																				
2P　[2P]																				
2　[2V]																				
PU	109	109					109													
PL　（ 83秒 ）	32	1	5	2	3	5	19	7	2	3	4									
保安秒時　（ 150秒 ）	59	41	5	2	3	5	19	7	2	3	4									
最長時間(秒)	110	110	110	110	10	10	110	110	110	10	10									
最短時間(秒)	6	1	1	1	1	1	6	1	1	1	1									
AB連動出力																				

規制番号 名称	10745 楠那町	運 用	H. 9年11月28日	製造番号	7K0044
				製造年月	平成 9年10月
管制番号 名称	10745 楠那町 （UC集中）	開始日時	11時17分 ～	メーカー	松下電器産業㈱

Int142

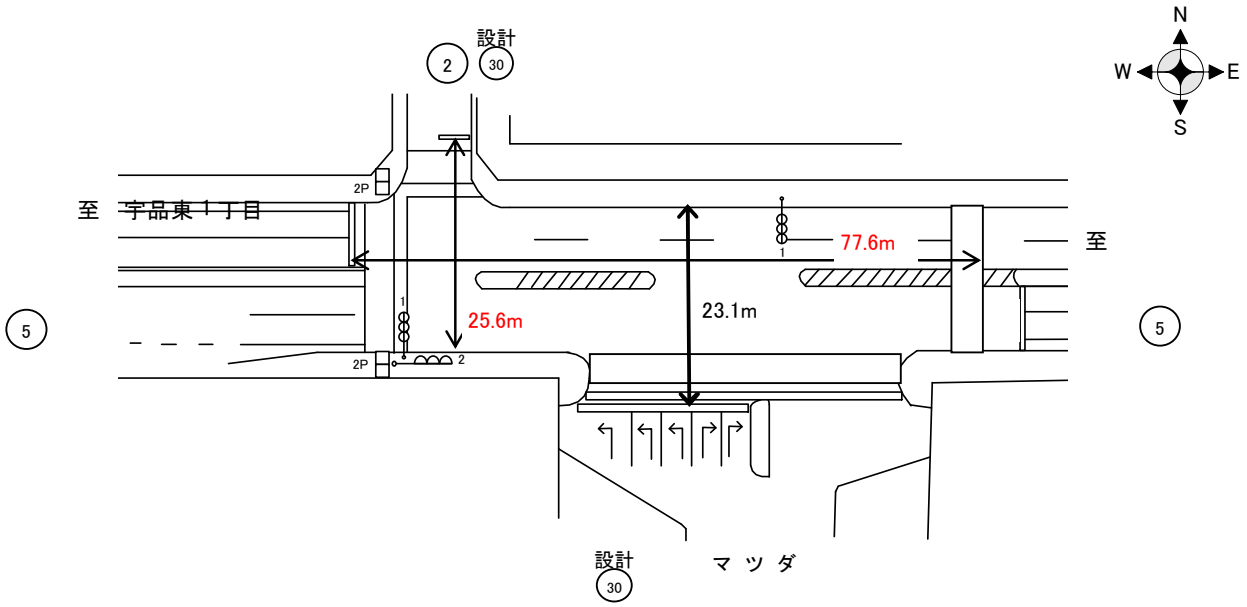

ステータス機能
S3:閃光

ステップ番号	1*	2	3	4	5	6*	7	8	9	10	11*	12	13	14	15	16	17	18	19	20
ステップ名称	1PG	1PG	1PW	1 G	1 Y	1 R	2PG	2PW	2 G	2 Y	2 R									

流動図

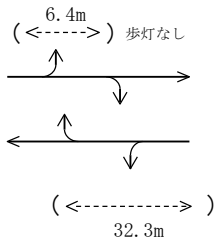

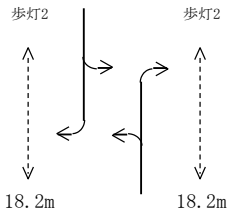

	1*	2	3	4	5	6*	7	8	9	10	11*	12	13	14	15	16	17	18	19	20
（1P） [1P]			▮▮▮▮																	
1 [1V]					⋀⋁															
2P [2P]								▮▮▮▮												
2 [2V]										⋀⋁										
PU	109	109					109													
PL （ 58秒 ）	7	1	5	2	3	5	19	7	2	3	4					6ステップ計算上 =6s				
保安秒時（ 145秒 ）	30	66	5	2	3	5	18	6	4	3	3									
最長時間(秒)	110	110	110	110	10	10	110	110	110	10	10									
最短時間(秒)	6	0.95	0.95	0.95	0.95	0.95	6	0.95	0.95	0.95	0.95									
AB連動出力	A	A	B	B	B	B	B	A	A	A	A									