規制番号　名称	26-0078　西条小学校（西）　(UD-TTR)	運　用	2025年2月6日	製造番号	T96041
				製造年月	2024年12月
管制番号　名称	260078　西条小学校（西）　1012号「版6」	開始日時	3時19分　～	メーカー	京三製作所

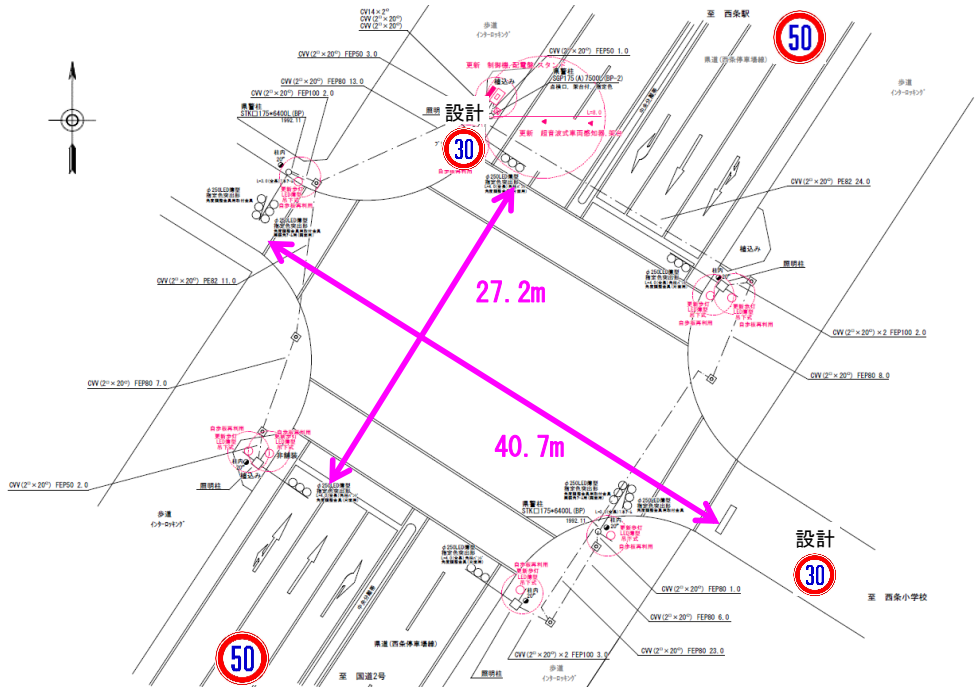

ステータス機能
S3:閃光

ステップ番号	1	2	3	4	5	6	7	8	9	10	11	12	13	14	15	16	17	18	19	20
ステップ名称	1PG	1PW	1 G	1 Y	1 R	2PG	2PW	2 G	2 Y	2 R										

流動図

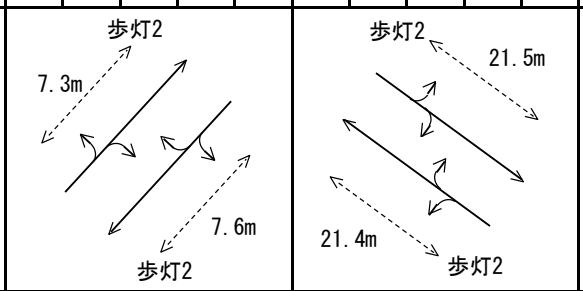

1P　[1P]																				
1　[1V]																				
2P　[2P]																				
2　[2V]																				
PU	109					109														
PL　(67秒)	8	5	2	3	2	30	8	2	3	4										
保安秒時　(140秒)	81	5	2	3	2	30	8	2	3	4										
最長時間（秒）	110	110	110	10	10	110	110	110	10	10										
最短時間（秒）	6	0.95	0.95	0.95	0.95	6	0.95	0.95	0.95	0.95										
AB連動出力																				

規制番号 名称	26-0078 西条小学校(西)	運 用	H.13年 2月22日	製造番号	0N0798
管制番号 名称	240078 西条小学校(西) (UC形)	開始日時	13時38分 ～	製造年月	平成13年 2月

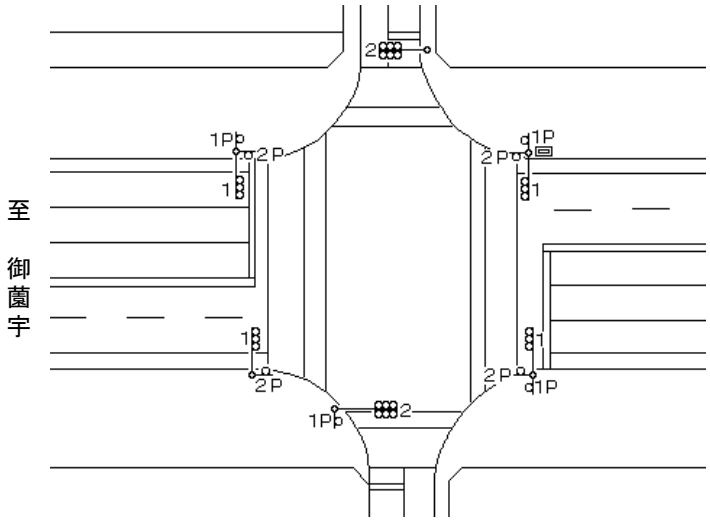

付加機能
弱者感応
ステータス機能
S3:閃光
その他
シリアル／パス端子
指定色:楠木ブラウン
S80管体使用

ステップ番号	1	2	3	4	5	6	7	8	9	10	11	12	13	14	15	16	17	18	19	20
ステップ名称	1PG	1PG	1PW	1 G	1 Y	1 R	2PG	2PW	2 G	2 Y	2 R									

流動図

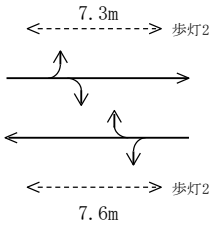

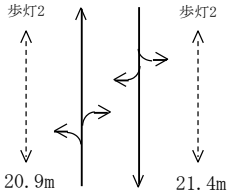

1P [1P]																				
1 [1V]																				
2P [2P]																				
2 [2V]																				
ステップ機能	弱者補正1	弱者補正2					弱者感応													
置換秒数							30													
最終指定	○					○					○	スプリット数: 3								
可変指定	○	○					○													
保安秒時(120秒)	10	55	5	4	3	3	22	8	4	3	3									
最長時間(秒)	110	110	110	110	10	10	110	110	110	10	10									
最短時間(秒)	6	0.95	0.95	0.95	0.95	0.95	6	0.95	0.95	0.95	0.95									
AB連動出力	A	A	B	B	B	B	B	A	A	A	A									