規制番号 名称	1-0018 女学院前	運 用	2011年2月12日	製造番号	1A0750
管制番号 名称	01-0018 女学院前 (X3-UC)	開始日時	4時35分 ～	製造年月	2011年1月
				メーカ	パナソニックSSインフラシステム株式会社

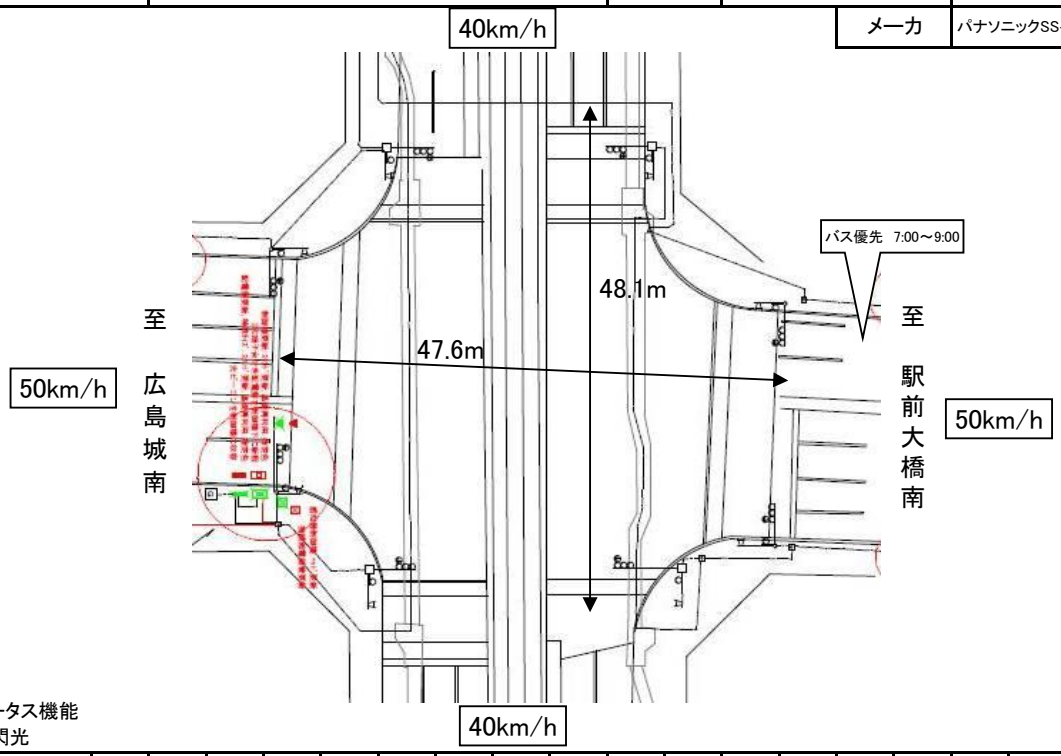

ステータス機能
S3:閃光

ステップ番号	1	2	3	4	5	6	7	8	9	10	11	12	13	14	15	16	17	18	19	20
ステップ名称	1PG	1PW	1 G	1 Y	2 A	2 Y	2 R	3PG	3PW	3 G	3 Y	4 A	4 Y	4 R						

流動図

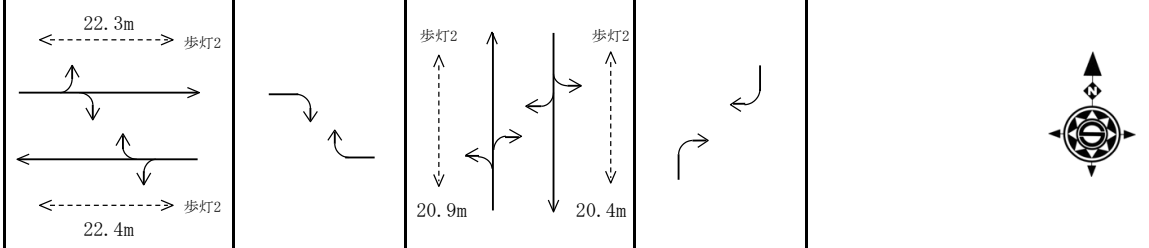

	1	2	3	4	5	6	7	8	9	10	11	12	13	14	15	16	17	18	19	20
1P [1P]	—	‖‖	—	—	—	—	—	—	—	—	—	—	—	—						
1 [1V]	—	—	—	∧∧	—	∧∧	—	—	—	—	—	—	—	—						
1右矢 [1A]					➔															
2P [2P]	—	—	—	—	—	—	—	—	‖‖	—	—	—	—	—						
2 [2V]	—	—	—	—	—	—	—	—	—	—	∧∧	—	∧∧	—						
2右矢 [2A]												➔								
ギャップ感応	補正				感応										(短縮:5秒, 延長:2秒, 単位青:4秒)					
最終指定				○			○				○			○						
可変指定	○				○			○				○								
安全必要秒時	23	8	8	3	5	2	3	21	7	2	3	5	2	4		22:00～6:00(毎日)				
安全必要秒時	23	8	10	3	5	2	3	21	7	15	3	5	2	4		6:30～22:00(毎日)				
保安秒時 (140秒)	30	8	10	3	10	2	3	34	7	15	3	9	2	4						
最長時間(秒)	110	110	110	10	110	10	10	110	110	110	10	110	10	10						
最短時間(秒)	6	0.95	0.95	0.95	0.95	0.95	0.95	6	0.95	0.95	0.95	0.95	0.95	0.95						
AB連動出力	A	B	B	B	B	B	B	B	A	A	A	A	A	A						

規制番号 名称	1-0018 女学院前	運 用	H. 7年12月19日	製造番号	0E1212
管制番号 名称	01-0018 女学院前 （A集中）	開始日時	10時25分 ～	製造年月	平成 2年 9月

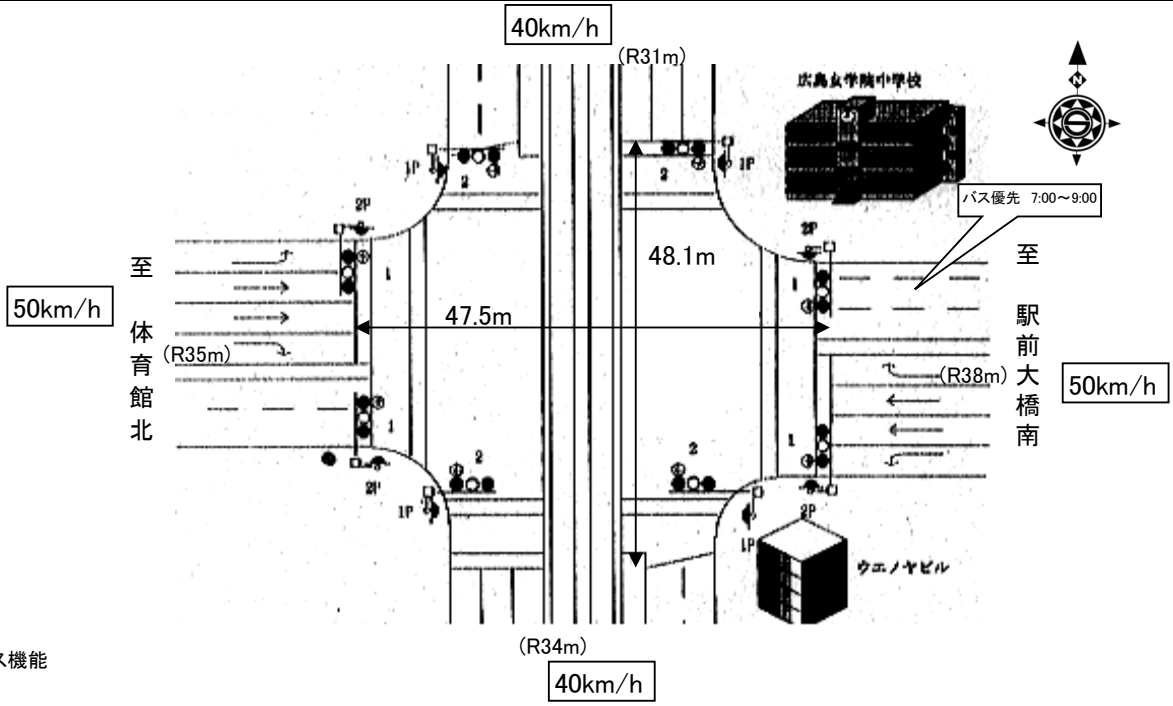

ステータス機能
S3:閃光
その他

ステップ番号	1	2	3	4	5	6	7	8	9	10	11	12	13	14	15	16	17	18	19	20
ステップ名称	1PG	1PW	1 G	1 Y	2 A	2 A	2 Y	2 R	3PG	3PW	3 G	3 Y	3 R	4 A	4 Y	4 R				

流動図

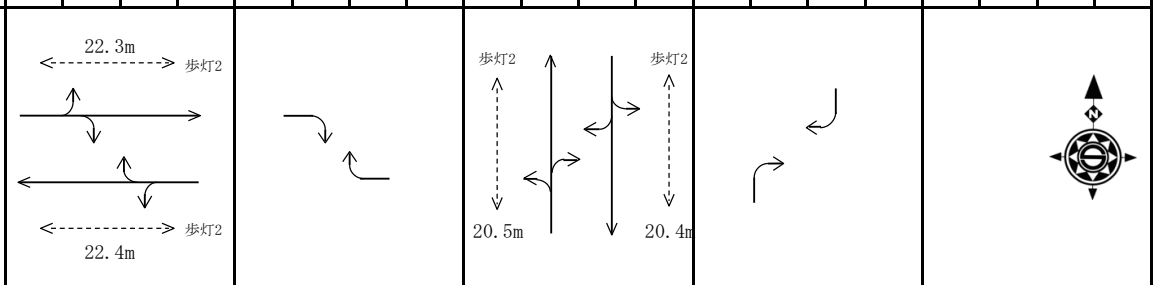

1P ［1P］	―	‖	―	―	―	―	―	―	―	―	―	―	―	―	―	―				
1 ［1V］	―	―	―	∧∨	―	―	∧∨	―	―	―	―	―	―	―	―	―				
1右矢 ［1A］					→															
2P ［2P］	―	―	―	―	―	―	―	―	―	‖	―	―	―	―	―	―				
2 ［2V］	―	―	―	―	―	―	―	―	―	―	―	∧∨	―	―	∧∨	―				
2右矢 ［2A］													→							

ギャップ感応	補正					感応								（短縮:5秒，延長:2秒，単位青:4秒）						
最終指定				○				○				○				○				
可変指定	○					○			○					○						
安全必要秒時	17	8	8	3	4	1	2	3	17	7	2	3	4	1	2	3		22:00～6:00(毎日)		
安全必要秒時	17	8	10	3	4	1	2	3	17	7	15	3	4	1	2	3		6:30～22:00(毎日)		
保安秒時（ 140秒 ）	32	12	4	3	2	8	2	3	39	12	6	3	2	7	2	3				
最長時間(秒)	110	110	110	10	10	110	10	10	110	110	110	10	10	110	10	110				
最短時間(秒)	6	0.95	0.95	0.95	0.95	0.95	0.95	0.95	6	0.95	0.95	0.95	0.95	0.95	0.95	0.95				
AB連動出力	A	B	B	B	B	B	B	B	B	A	A	A	A	A	A	A				