規制番号 名称	1-0322 寺橋	運 用	2022年7月7日	製造番号	8N0466
管制番号 名称	320322 寺橋東詰 (X3 UC形)	開始日時	23時45分 ～	製造年月	2009年1月

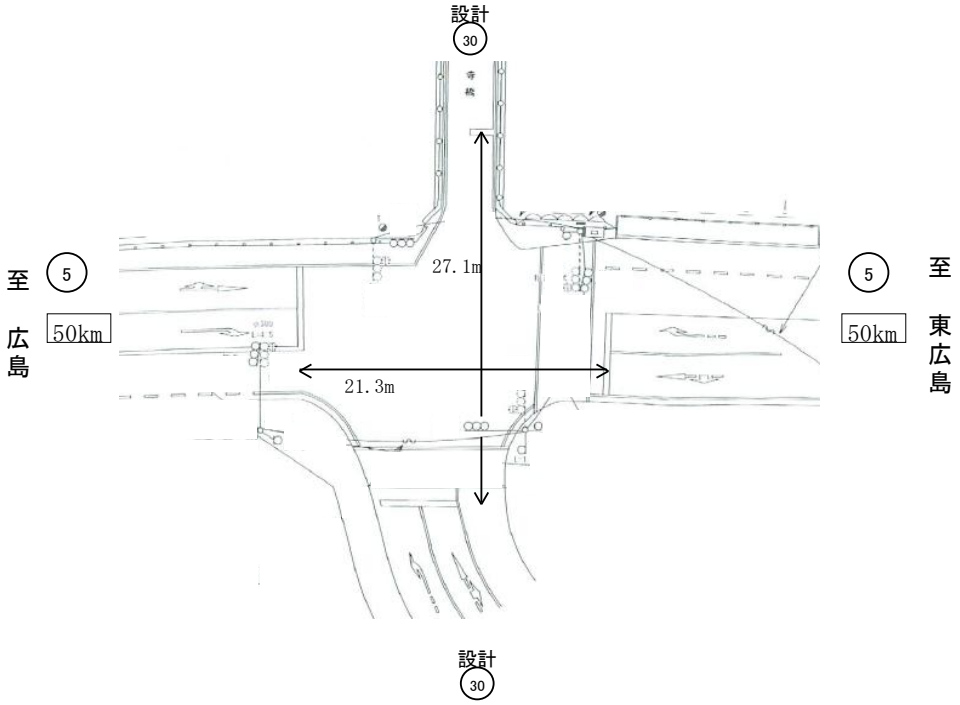

ステータス機能
S3:閃光

ステップ番号	1*	2	3	4	5*	6	7	8*	9	10	11	12	13*	14	15	16	17	18	19	20
ステップ名称	1PG	1PG	1PW	1 G	1 Y	1 A	1 Y	1 R	2PG	2PW	2 G	2 Y	2 R							
流動図	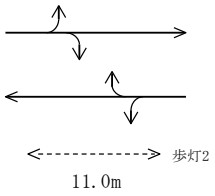								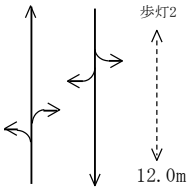											
1P [1P]																				
1 [1V]																				
1右矢 [1A]																				
2P [2P]																				
2 [2V]																				
PU	109	109				109			109											
PL (55秒)	10	1	5	2	3	5	2	2	12	5	2	3	3							
最終指定	○				○			○					○	スプリット数: 4						
可変指定	○	○				○			○											
保安秒時(####)	84	50	5	2	3	5	2	2	14	5	2	3	3							
最長時間(秒)	110	110	110	110	10	110	10	10	110	110	110	10	10							
最短時間(秒)	6	0.95	0.95	0.95	0.95	0.95	0.95	0.95	6	0.95	0.95	0.95	0.95							
AB連動出力	A	A	B	B	B	B	B	B	B	A	A	A	A							

規制番号 名称	1-0322 寺橋	運 用	2021年7月8日	製造番号	8N0466
管制番号 名称	320322 寺橋東詰 (X3 UC形)	開始日時	23時37分 ～	製造年月	2009年1月

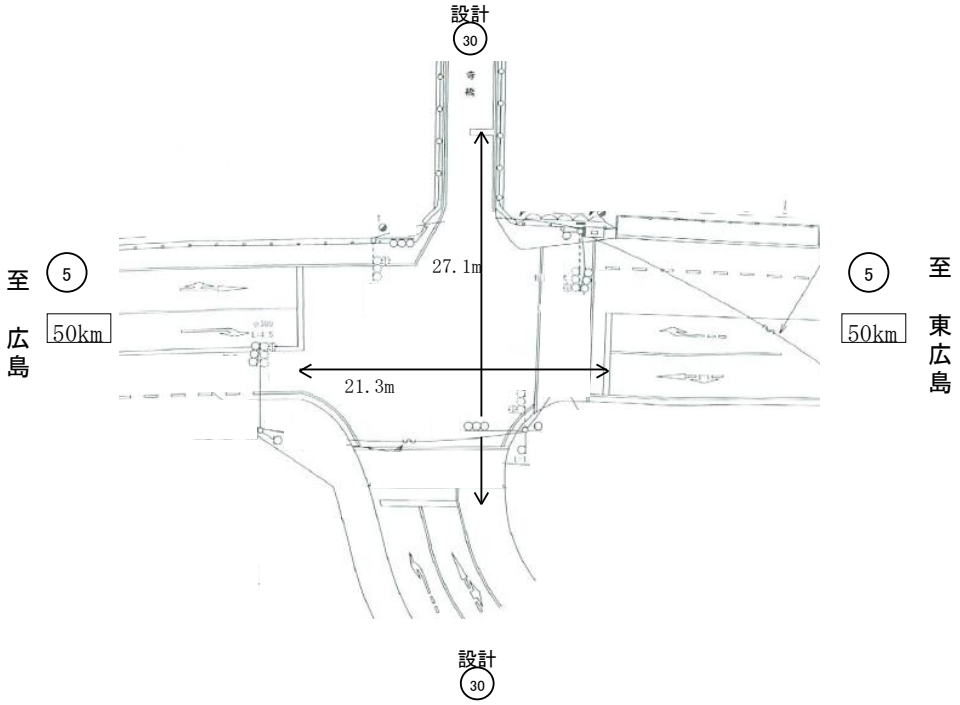

ステータス機能
S3:閃光

ステップ番号	1*	2	3	4	5*	6	7	8*	9	10	11	12	13*	14	15	16	17	18	19	20
ステップ名称	1PG	1PG	1PW	1 G	1 Y	1 A	1 Y	1 R	2PG	2PW	2 G	2 Y	2 R							
流動図	1' 1 歩灯2 11.0m					1右矢 1			2 2 歩灯2 12.0m											
1P [1P]																				
1 [1V]																				
1' [※]														※【G:1G Y:2X R:1X】						
1右矢 [1A]																				
2P [2P]																				
2 [2V]																				
PU	109	109				109			109											
PL (55秒)	10	1	5	2	3	5	2	2	12	5	2	3	3							
最終指定	○				○			○					○	スプリット数: 4						
可変指定	○	○				○			○											
保安秒時(####)	84	50	5	2	3	5	2	2	14	5	2	3	3							
最長時間(秒)	110	110	110	110	10	110	10	10	110	110	110	10	10							
最短時間(秒)	6	0.95	0.95	0.95	0.95	0.95	0.95	0.95	6	0.95	0.95	0.95	0.95							
AB連動出力	A	A	B	B	B	B	B	B	B	A	A	A	A							