規制番号 名称	10395 新観音橋西詰	運 用	2010年2月15日	製造番号	090833
				製造年月	2009年1月
管制番号 名称	10395 新観音橋西詰 （U形）	開始日時	11時27分 ～	メーカー	住友電気工業㈱

Int093

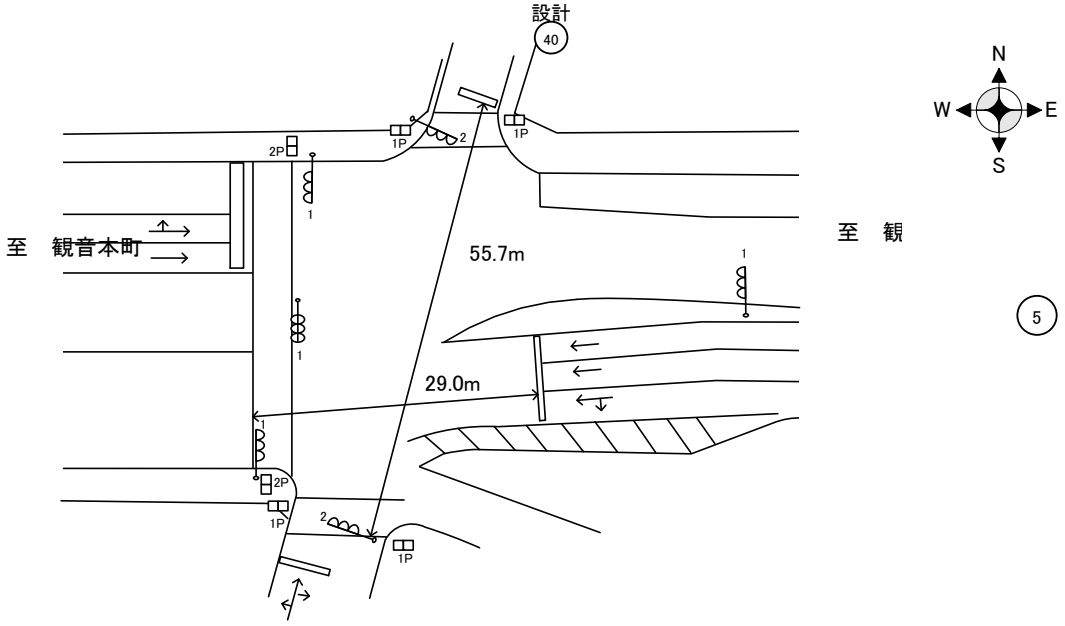

ステータス機能
S3:閃光
その他

ステップ番号	1	2	3	4	5*	6	7	8	9	10*	11	12	13	14	15	16	17	18	19	20
ステップ名称	1PG	1PW	1 G	1 Y	1 R	2PG	2PW	2 G	2 Y	2 R										

流動図

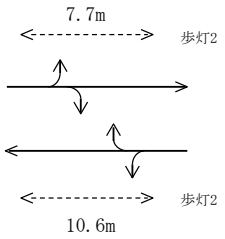

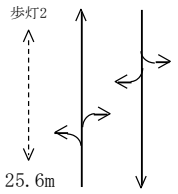

閃光灯色

	1	2	3	4	5*	6	7	8	9	10*	11	12	13	14	15	16	17	18	19	20
1P [1P]		‖‖																		
1 [1V]				∧∧																Y
2P [2P]							‖‖													
2 [2V]									∧∧											R
PU	109					109														
PL (67秒)	11	5	2	3	2	26	9	2	3	4							10Step：計算上5秒			
保安秒時(####)	99	5	7	3	2	26	9	2	3	4										
最長時間(秒)	110	110	110	10	10	110	110	110	10	10										
最短時間(秒)	6	0.95	0.95	0.95	0.95	6	0.95	0.95	0.95	0.95										
AB連動出力	A	B	B	B	B	B	A	A	A	A										

規制番号 名称	10395 新観音橋西詰	運 用	H. 年 月 日	製造番号	9A0660
				製造年月	昭和64年 1月
管制番号 名称	10395 新観音橋西詰 （A集中）	開始日時	時 分 ～	メーカー	松下電器産業㈱

Int093

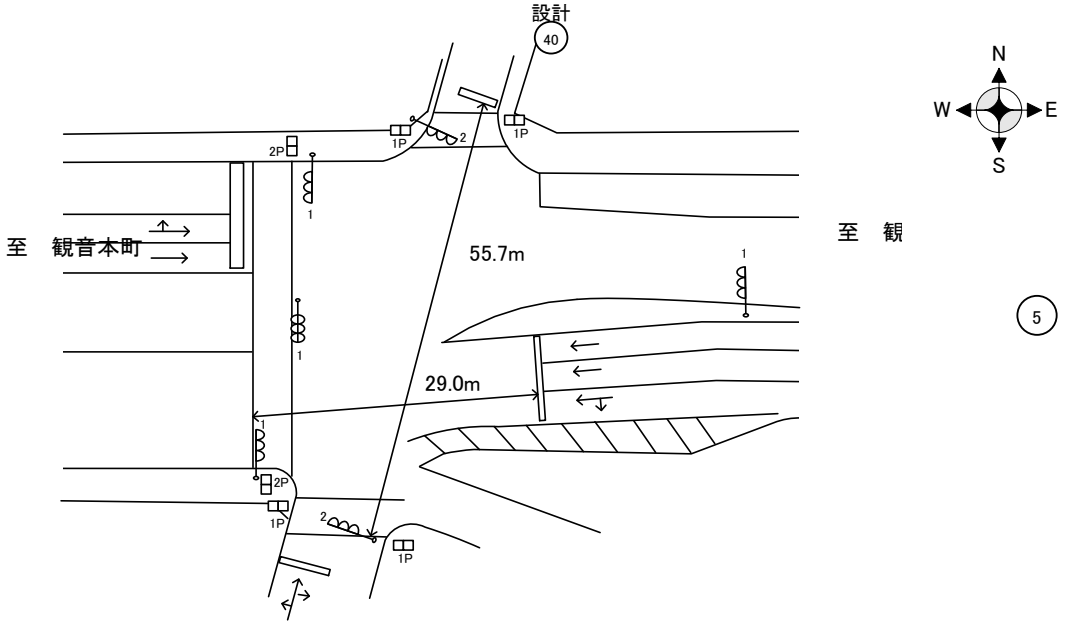

ステータス機能
S3:閃光
その他

設計
40

ステップ番号	1*	2	3	4	5	6*	7	8	9	10	11*	12	13	14	15	16	17	18	19	20
ステップ名称	1PG	1PG	1PW	1 G	1 Y	1 R	2PG	2PW	2 G	2 Y	2 R									

流動図

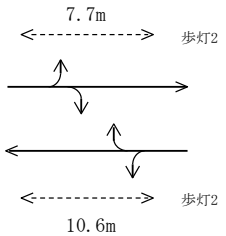

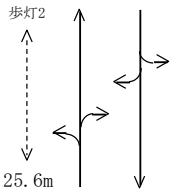

	1	2	3	4	5	6	7	8	9	10	11	12	13	14	15	16	17	18	19	20
（1P）［1P］	═	═	═	═	═	═	═	═	═	═	═									
1 ［1V］	═	═	═	═	═	═	═	═	═	═	═									
2P ［2P］	═	═	═	═	═	═	═	═	═	═	═									
2 ［2V］	═	═	═	═	═	═	═	═	═	═	═									
PU	109	109					109													
PL （ 67秒 ）	10	1	5	2	3	2	26	9	2	3	4						11Step：計算上5秒			
初期PL（ 84秒 ）	10	1	6	14	3	2	26	13	2	3	4									
保安秒時（ #### ）	11	54	15	4	3	2	23	17	4	3	4									
最長時間（秒）	110	110	110	110	10	10	110	110	110	10	10									
最短時間（秒）	6	0.95	0.95	0.95	0.95	0.95	6	0.95	0.95	0.95	0.95									
AB連動出力	A	A	B	B	B	B	B	A	A	A	A									