規制番号　名称	01-0439 安大橋南詰　(S9-TCU)	運　用	2024年2月16日	製造番号	3M3821
管制番号　名称	10439 安大橋南詰　1012号「版5」	開始日時	1時10分　～	製造年月	2023年12月
				メーカー	コイト電工

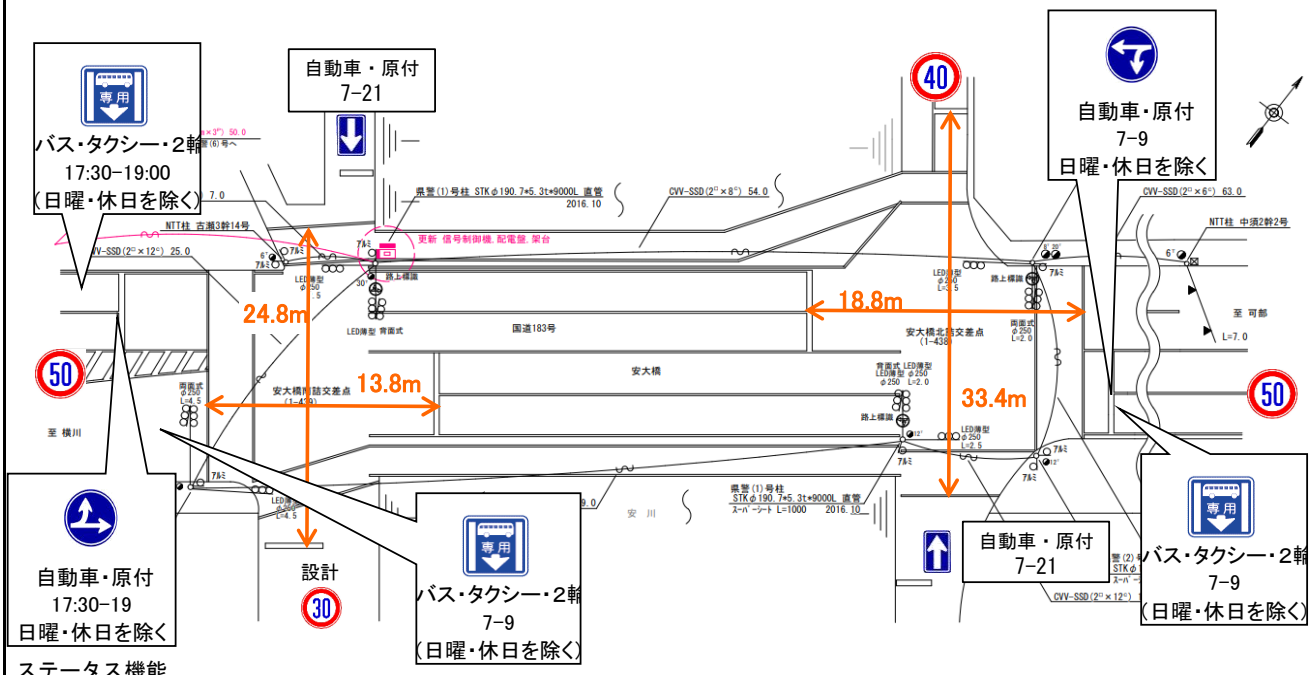

ステータス機能
S3:閃光

ステップ番号	1	2	3	4	5	6	7	8	9	10	11	12	13	14	15	16	17	18	19	20
ステップ名称	1PG	1PG	1PW	1 G	1 Y	1 R	2PG	2PW	2 G	2 Y	2 R									

流動図

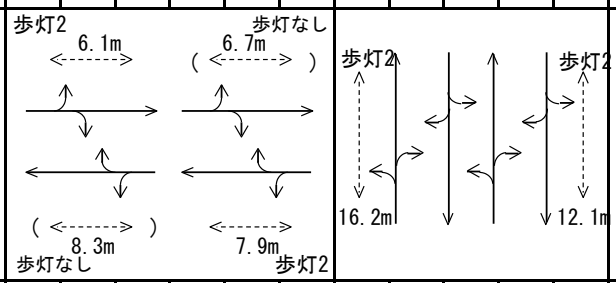

1P　[1P]																				
1　[1V]																				
2P　[2P]																				
2　[2V]																				
PU	109	109					109													
PL　(52秒)	8	1	5	2	3	2	17	6	2	3	3									
保安秒時　(140秒)	62	27	5	2	3	2	25	6	2	3	3									
最長時間（秒）	110	110	110	110	10	10	110	110	110	10	10									
最短時間（秒）	6	0.95	0.95	0.95	0.95	0.95	6	0.95	0.95	0.95	0.95									
AB連動出力																				

規制番号 名称	1-0439 安川大橋南詰	運 用	H.16年11月26日	製造番号	0F0397
管制番号 名称	01-0439 安川大橋南詰 （U形）	開始日時	20時58分 ～	製造年月	平成12年12月

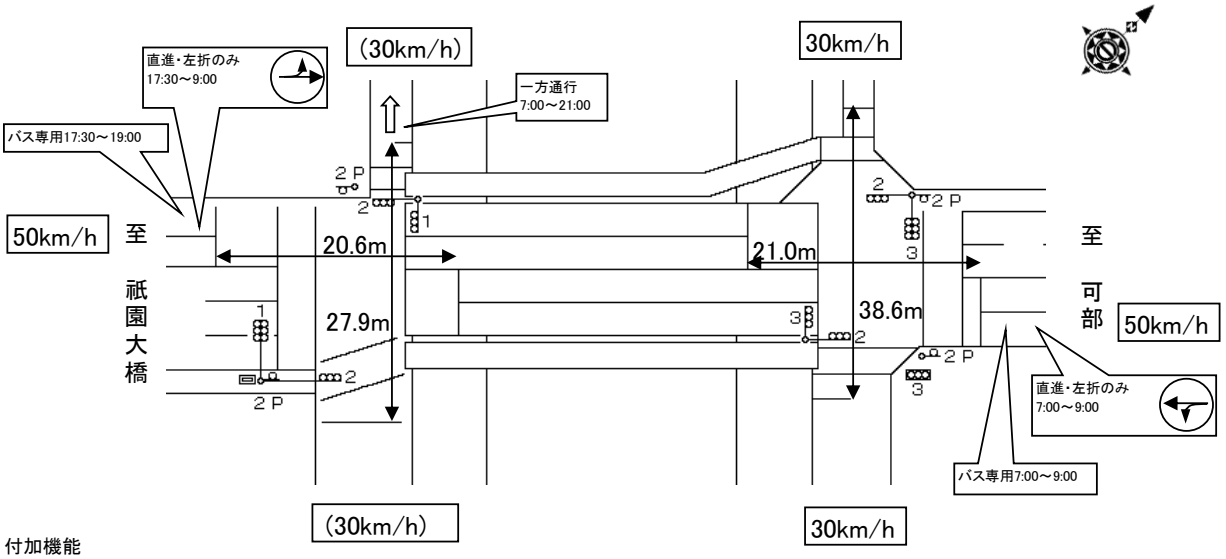

付加機能
連動出力
ステータス機能
S3:閃光
その他
シリアル／パス端子

平成16年11月26日
7ステップを固定→可変に変更

ステップ番号	1	2	3	4	5	6	7	8	9	10	11	12	13	14	15	16	17	18	19	20
ステップ名称	1PG	1PG	1PW	1 G	1 Y	1 R	2PG	2PW	2 G	2 Y	2 R									

流動図

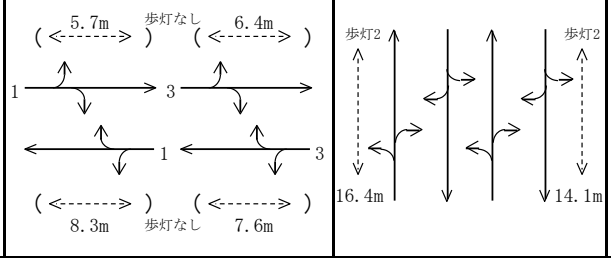

（1P）［1P］																				
1 ［1V］																				
3 ［3V］																				
2P ［2P］																				
2 ［2V］																				
最終指定	○					○					○									
可変指定	○	○					○													
安全必要秒時	9	1	5	2	3	2	17	6	2	3	3									
保安秒時（160秒）	48	69	5	2	3	2	16	6	4	3	2									
最長時間(秒)	110	110	110	110	10	10	110	110	110	10	10									
最短時間(秒)	6	0.95	0.95	0.95	0.95	0.95	6	0.95	0.95	0.95	0.95									
AB連動出力	A	A	B	B	B	B	B	A	A	A	A									