規制番号　名称	01-0479 入川	(UD-RTR)	運　用	2024年2月16日	製造番号	T87854
管制番号　名称	10479 入川	1012号「版5」	開始日時	2時27分　～	製造年月	2023年11月
					メーカー	京三製作所

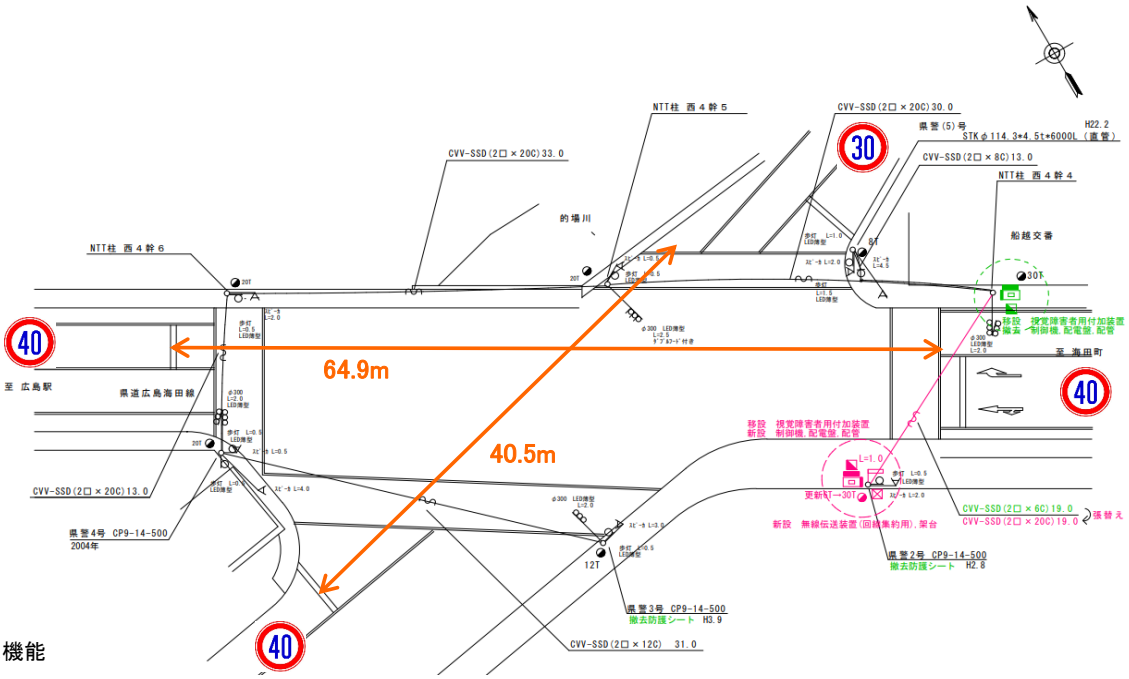

ステータス機能
S3:閃光

ステップ番号	1	2	3	4	5	6	7	8	9	10	11	12	13	14	15	16	17	18	19	20
ステップ名称	1PG	1PG	1PW	1 G	1 Y	1 R	2PG	2PW	2 G	2 Y	2 R									
流動図	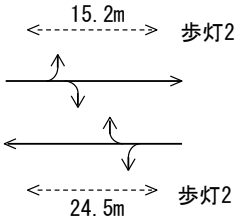						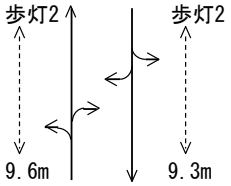													
１Ｐ　[1P]																				
１　[1V]																				
２Ｐ　[2P]																				
２　[2V]																				
ＰＵ	109	109					109													
ＰＬ　（ 69秒 ）	10	15	9	2	3	4	12	5	2	3	4									
保安秒時　（ 160秒 ）	66	50	9	2	3	4	12	5	2	3	4									
最長時間（秒）	110	110	110	110	10	10	110	110	110	10	10									
最短時間（秒）	6	0.95	0.95	0.95	0.95	0.95	6	0.95	0.95	0.95	0.95									
ＡＢ連動出力																				

規制番号 名称	1-0479 入川	運 用	H.21年 2月24日	製造番号	9F0158
管制番号 名称	320479 入川 （UC形）	開始日時	13時37分 ～	製造年月	H11年11月

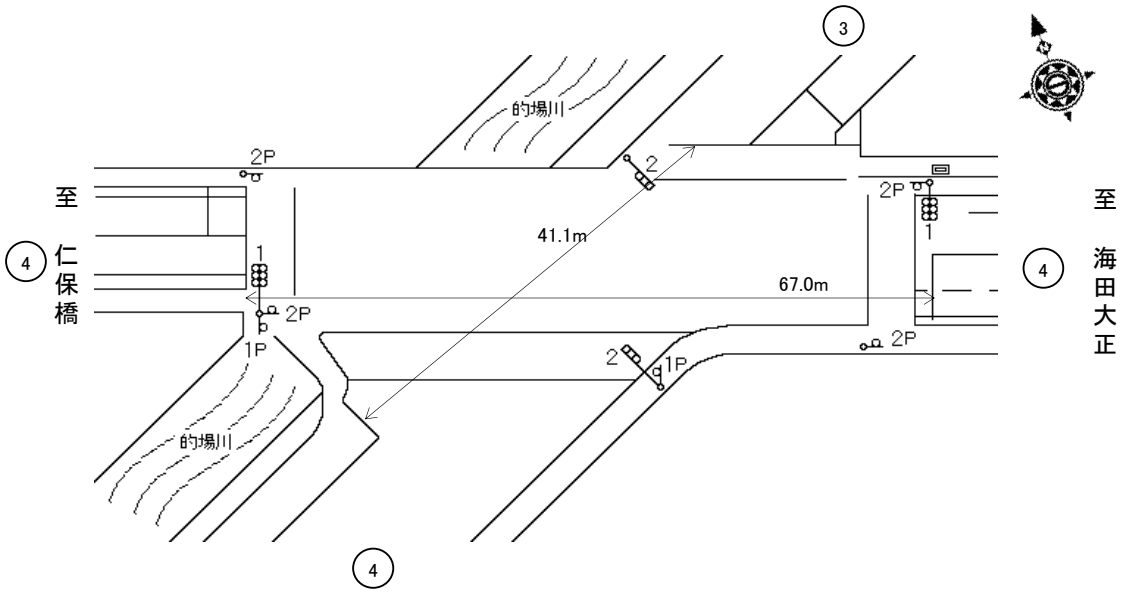

ステータス機能
S3:閃光
その他
シリアル／パス端子

ステップ番号	1*	2	3	4	5	6*	7	8	9	10	11*	12	13	14	15	16	17	18	19	20
ステップ名称	1PG	1PG	1PW	1 G	1 Y	1 R	2PG	2PW	2 G	2 Y	2 R									

流動図

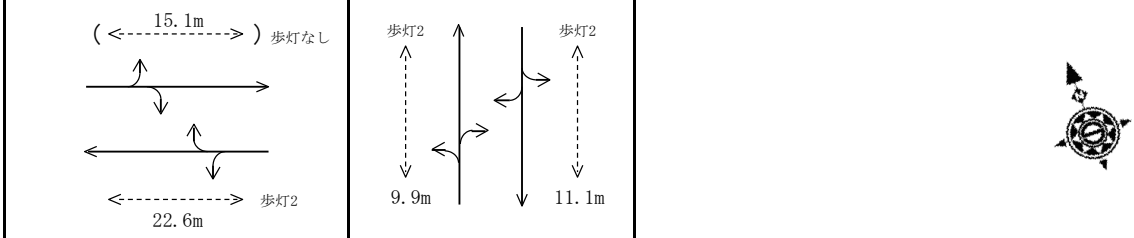

1P ［1P］																				
1 ［1V］																				
2P ［2P］																				
2 ［2V］																				
PU	109	109					109													
PL （ 66秒 ）	10	13	8	2	3	4	12	5	2	3	4									
最終指定	○					○					○	スプリット数： 3								
可変指定	○	○					○													
保安秒時（ 160秒 ）	40	74	7	4	3	5	11	5	4	3	4									
最長時間（秒）	110	110	110	110	10	10	110	110	110	10	10									
最短時間（秒）	6	0.95	0.95	0.95	0.95	0.95	6	0.95	0.95	0.95	0.95									
AB連動出力	A	A	B	B	B	B	B	A	A	A	A									