規制番号　名称	01-0694 翠光台東側入口　(S9-TCU)	運　用	2022年2月16日	製造番号	T69793
管制番号　名称	10694 翠光台東側入口　1012号「版4」	開始日時	23時18分　～	製造年月	2021年12月
				メーカー	(株)京三製作所

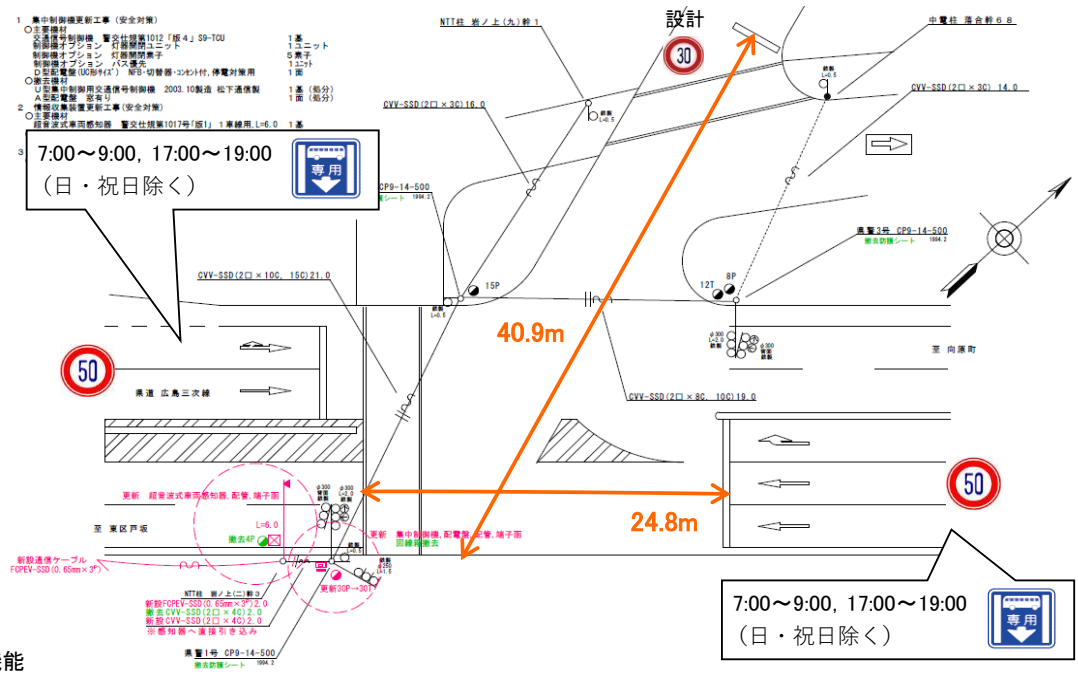

ステータス機能
S3:閃光

ステップ番号	1	2	3	4	5	6	7	8	9	10	11	12	13	14	15	16	17	18	19	20
ステップ名称	1PG	1PW	1 G	1 Y	1 A	1 Y	1 R	2PG	2PW	2 G	2 Y	2 R								
流動図		歩灯2 11.7m 1 1'			1 1'			歩灯2 16.5m												
1P [1P]		‖‖																		
1' [1V]				∧∧		∧∧														
1 [2V]				∧∧																
1'直矢 [1A]				↑																
1'右矢 [2A]					→															
2P [3P]									‖‖											
2 [3V]											∧∧									
PTPS 感知中継用感知器 上り／#1	青延長														走行時間:16秒　感応最大:10秒					
								赤短縮							7:00～9:00（平日・土曜日）					
PU	109				109			109												
PL　（ 64秒 ）	12	5	2	3	5	2	3	17	6	2	3	4								
保安秒時　（ 140秒 ）	75	5	2	3	13	2	3	22	6	2	3	4								
最長時間(秒)	110	110	110	10	110	10	10	110	110	110	10	10								
最短時間(秒)	6	0.95	0.95	0.95	0.95	0.95	0.95	6	0.95	0.95	0.95	0.95								
AB連動出力																				

規制番号 名称	1-0694 翠光台東側入口	運 用	H.15年10月 8日	製造番号	1M1412
管制番号 名称	01-0694 翠光台東側入口 （U集中）	開始日時	14時27分 ～	製造年月	平成15年10月

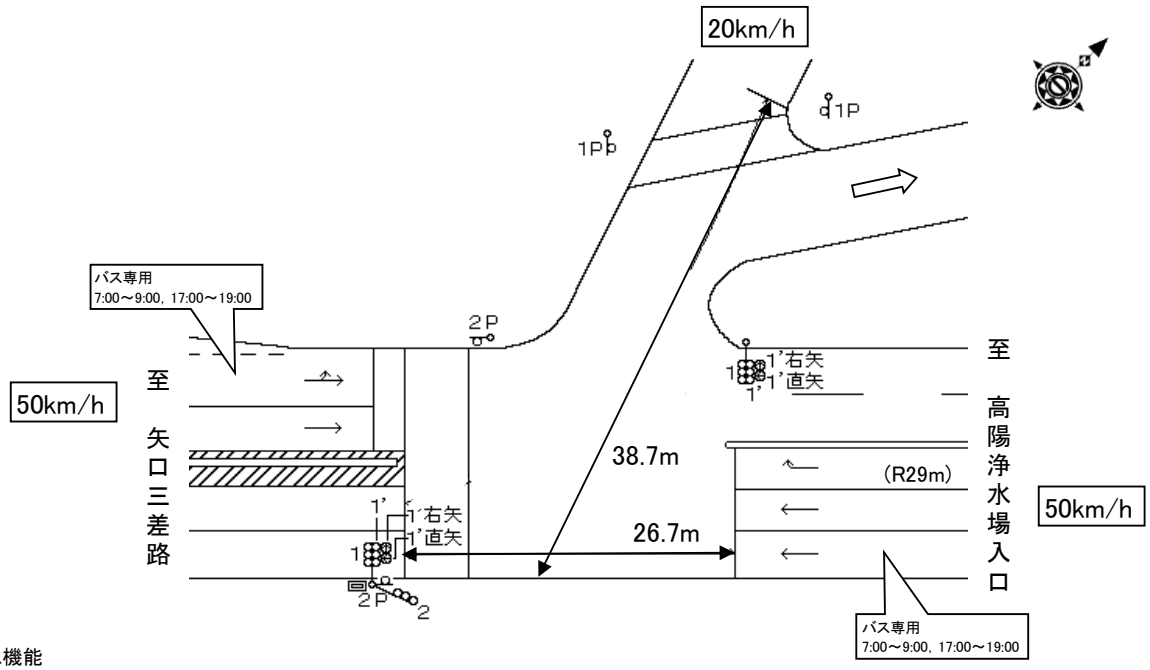

ステータス機能
S3:閃光
その他

2009.12.1 閃光設定解除

ステップ番号	1	2	3	4	5	6	7	8	9	10	11	12	13	14	15	16	17	18	19	20
ステップ名称	1PG	1PW	1 G	1 Y	2 G	2 Y	2 R	3PG	3PW	3 G	3 Y	3 R								

流動図

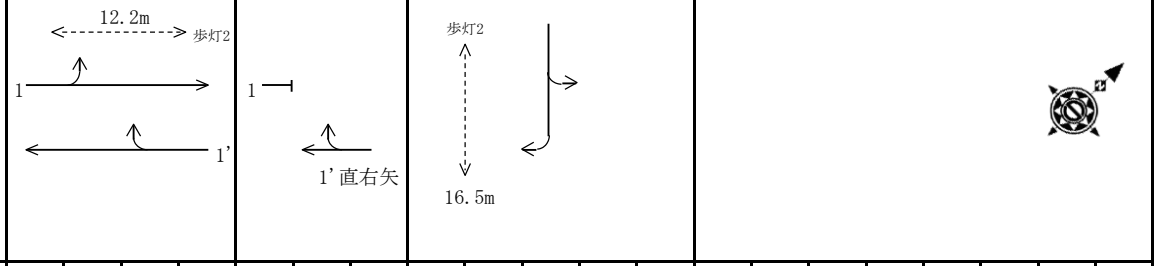

	1	2	3	4	5	6	7	8	9	10	11	12	13	14	15	16	17	18	19	20
1P [1P]	―	‖	―	―	―	―	―	―	―	―	―	―								
1 [1V]	―	―	―	∧	―	―	―	―	―	―	―	―								
1' [2V]	―	―	―	∧	―	∧	―	―	―	―	―	―								
1'直矢 [1A]				↑																
1'右矢 [2A]					→															
2P [3P]	―	―	―	―	―	―	―	―	‖	―	―	―								
2 [3V]	―	―	―	―	―	―	―	―	―	―	∧	―								
																				（最大10
PTPS	青延長													延長10秒 短縮10秒 補正は同ステップ						
								赤短縮						7:00～9:00(平日・土曜日)						
最終指定				○			○					○								
可変指定	○				○			○												
安全必要秒時	13	5	2	3	5	3	3	17	6	2	3	4								
保安秒時（ 120秒 ）	68	5	2	3	5	2	3	17	6	2	3	4								
最長時間(秒)	110	110	110	10	110	10	10	110	110	110	10	10								
最短時間(秒)	6	0.95	0.95	0.95	0.95	0.95	0.95	6	0.95	0.95	0.95	0.95								
AB連動出力	A	B	B	B	B	B	B	B	A	A	A	A								