規制番号 名称	1-0912 瀬野川郵便局前	運 用	H.21年 2月16日	製造番号	8N0471
管制番号 名称	320912 瀬野川郵便局前 (UC形)	開始日時	14時53分 ～	製造年月	H21年 1月

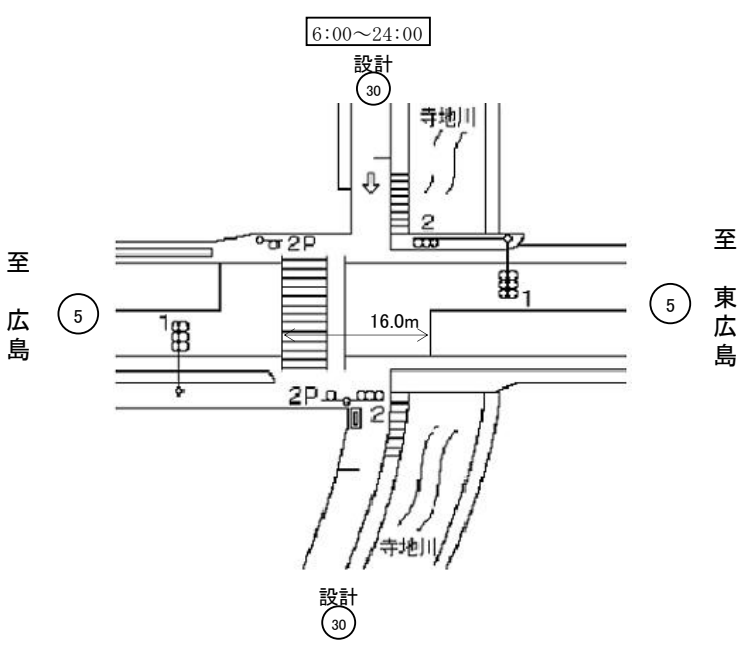

ステータス機能
S3:閃光

H.21年 2月16日、夜間閃光(0～6時)廃止

ステップ番号	1*	2	3	4	5	6*	7	8	9	10	11*	12	13	14	15	16	17	18	19	20
ステップ名称	1PG	1PG	1PW	1 G	1 Y	1 R	2PG	2PW	2 G	2 Y	2 R									

流動図

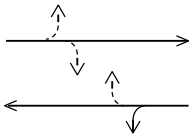

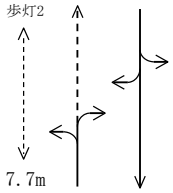

(1P) [1P]																				
1 [1V]																				
2P [2P]																				
2 [2V]																				
PU	109	109					109													
PL (40秒)	7	1	5	2	3	2	8	5	2	3	2									
最終指定	○					○					○	スプリット数: 3								
可変指定	○	○					○													
保安秒時(160秒)	77	50	5	2	3	2	9	5	2	3	2									
最長時間(秒)	110	110	110	110	10	10	110	110	110	10	10									
最短時間(秒)	6	0.95	0.95	0.95	0.95	0.95	6	0.95	0.95	0.95	0.95									
AB連動出力	A	A	B	B	B	B	B	A	A	A	A									

規制番号　名称	1-0912　瀬野川郵便局前	運　用	H.12年 2月 2日	製造番号	5N0424
管制番号　名称	320912　瀬野川郵便局前　（U集中）	開始日時	10時30分 ～	製造年月	平成 8年 4月

6:00～24:00

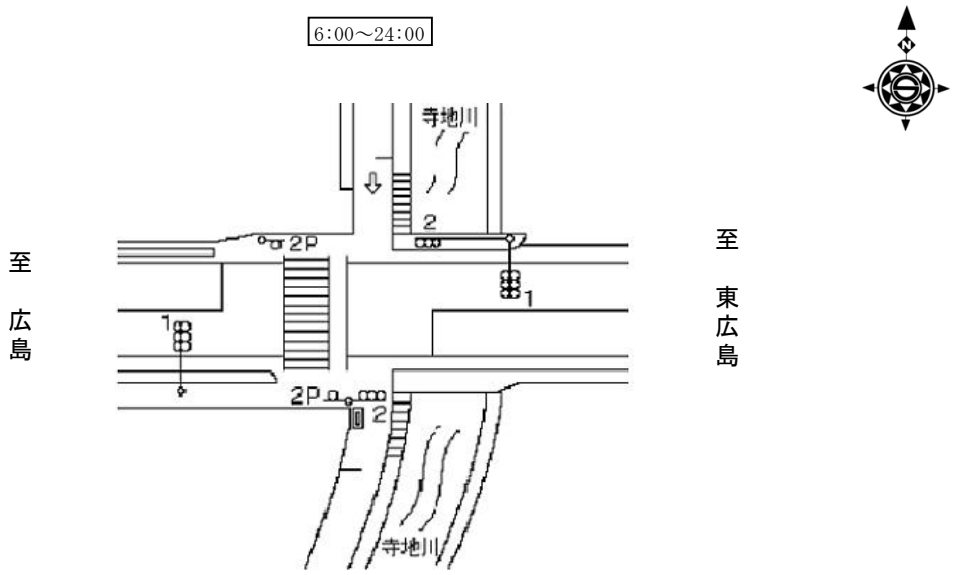

ステータス機能
S1:閃光押釦(DC12V Ⅰ形、0:00～ 6:00)
S3:閃光

ステップ番号	1	2	3	4	5	6	7	8	9	10	11	12	13	14	15	16	17	18	19	20
ステップ名称	1PG	1PG	1PW	1 G	1 Y	1 R	2PG	2PW	2 G	2 Y	2 R									

流動図

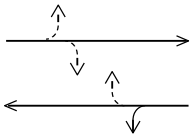

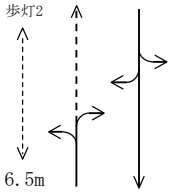

（1P）［1P］																				
1　［1V］																				
2P　［2P］																				
2　［2V］																				
保安秒時（160秒）	56	57	5	15	3	2	10	5	2	3	2									
最長時間(秒)	110	110	110	110	10	10	110	110	110	10	10									
最短時間(秒)	6	0.95	0.95	0.95	0.95	0.95	6	0.95	0.95	0.95	0.95									
AB連動出力	A	A	B	B	B	B	B	A	A	A	A									