規制番号　名称	01-1069 玖村入口　(UD-RTR)	運　用	2022年2月16日	製造番号	T69804
管制番号　名称	11069 玖村入口　1012号「版4」	開始日時	23時26分　～	製造年月	2021年12月
				メーカー	(株)京三製作所

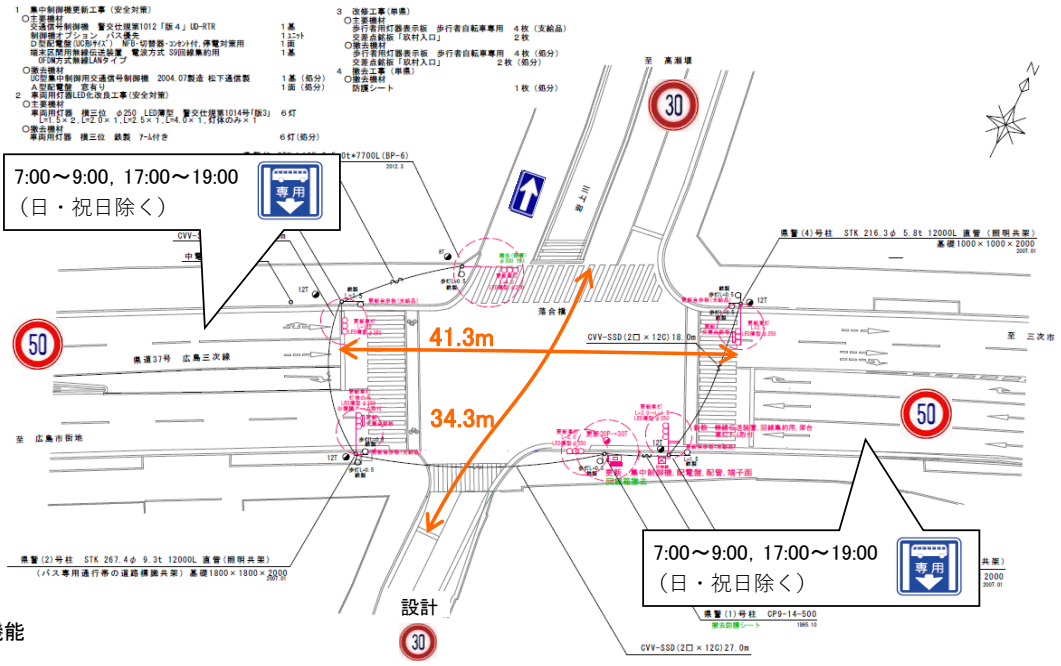

ステータス機能
S3:閃光

ステップ番号	1	2	3	4	5	6	7	8	9	10	11	12	13	14	15	16	17	18	19	20
ステップ名称	1PG	1PW	1 G	1 Y	1 R	2PG	2PW	2 G	2 Y	2 R										
流動図	歩灯2 21.9m 8.7m 歩灯2					歩灯2 15.8m 歩灯2 15.8m														
1P　[1P]																				
1　[1V]																				
2P　[2P]																				
2　[2V]																				
PTPS 感知中継用感知器 上り／#1	青延長					赤短縮									走行時間:24秒　感応最大:10秒 7:00～9:00（平日・土曜日）					
PU	109					109														
PL　（ 66秒 ）	22	5	2	3	3	16	6	2	3	4										
保安秒時　（ 140秒 ）	88	5	2	3	3	24	6	2	3	4										
最長時間(秒)	110	110	110	10	10	110	110	110	10	10										
最短時間(秒)	6	0.95	0.95	0.95	0.95	6	0.95	0.95	0.95	0.95										
AB連動出力																				

規制番号 名称	1-1069 玖村入口	運 用	H.10年 1月20日	製造番号	7L0071
管制番号 名称	01-1069 玖村入口 (UC集中)	開始日時	13時12分 ～	製造年月	平成 9年10月

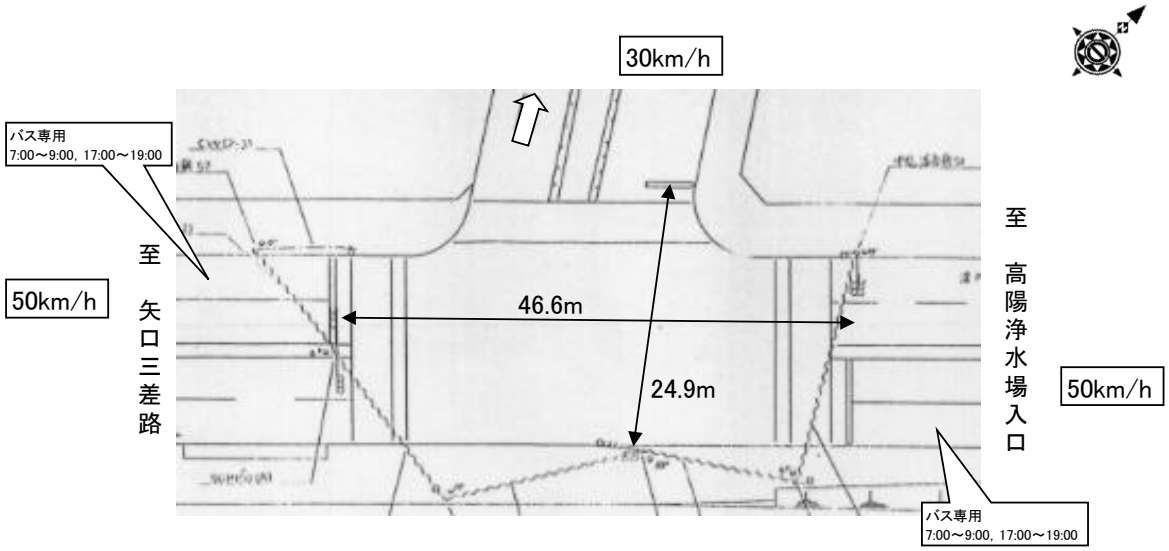

付加機能
連動出力
ステータス機能
S3:閃光

2009.12.1 閃光設定解除

ステップ番号	1	2	3	4	5	6	7	8	9	10	11	12	13	14	15	16	17	18	19	20
ステップ名称	1PG	1PG	1PW	1 G	1 Y	1 R	2PG	2PW	2 G	2 Y	2 R									

流動図

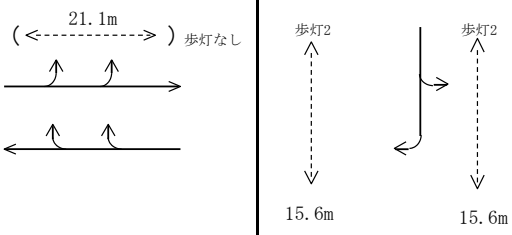

平成24年7月5日午前10時から4差路運用とする。(信号点灯:安佐北市役所, エビス電工)

(1P) [1P]																				
1 [1V]																				
2P [2P]																				
2 [2V]																				
PTPS		青延長											延長10秒 短縮10秒 補正は同ステップ 7:00～9:00(平日・土曜日)							
							赤短縮													
最終指定						○					○									
可変指定		○					○													
安全必要秒時	22	1	5	2	3	3	16	6	2	3	3									
定周期(100秒)	10	47	5	2	3	3	16	6	2	3	3									
保安秒時(120秒)	20	55	5	2	3	3	18	6	2	3	3									
最長時間(秒)	110	110	110	110	10	10	110	110	110	10	10									
最短時間(秒)	6	0.95	0.95	0.95	0.95	0.95	6	0.95	0.95	0.95	0.95									
AB連動出力	A	A	B	B	B	B	B	A	A	A	A									