規制番号 名称	12-0042 浅上航運前	運 用	H.21年 2月10日	製造番号	80527
管制番号 名称	320042 坂横浜 （UC形）	開始日時	10時23分 ～	製造年月	H20年12月

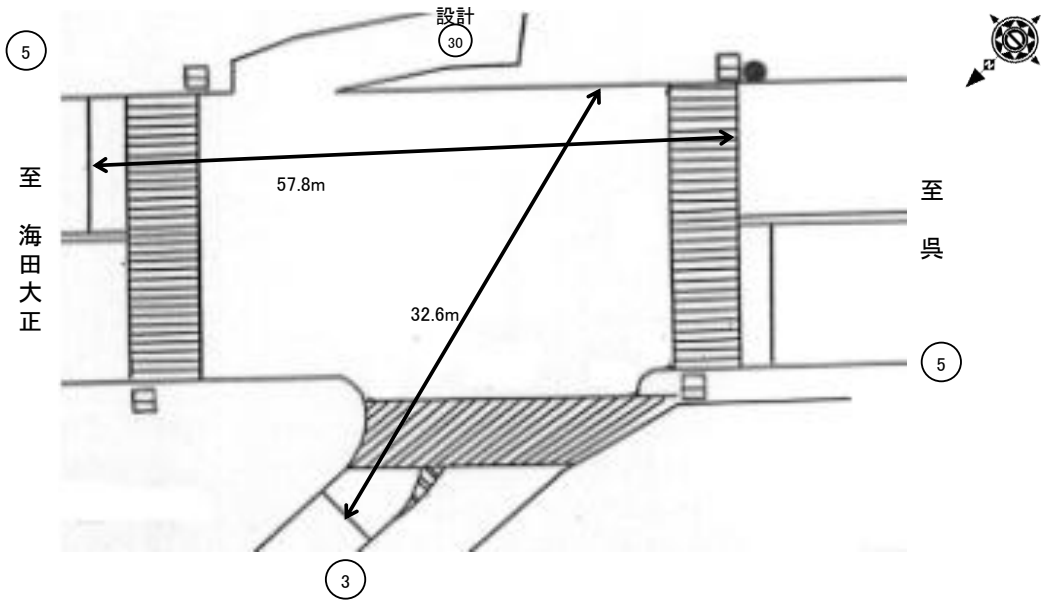

ステータス機能

ステップ番号	1*	2	3	4	5	6*	7	8	9	10	11*	12	13	14	15	16	17	18	19	20
ステップ名称	1PG	1PG	1PW	1 G	1 Y	1 R	2PG	2PW	2 G	2 Y	2 R									

流動図

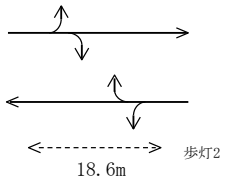

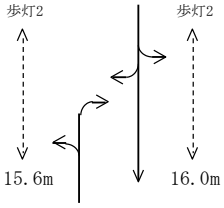

1P ［1P］																				
1 ［1V］																				
2P ［2P］																				
2 ［2V］																				
PU	109	109					109													
PL （ 66秒 ）	10	9	7	2	3	4	16	6	2	3	4									
最終指定	○					○					○	スプリット数： 3								
可変指定	○	○					○													
保安秒時(140秒)	43	50	7	2	3	4	16	6	2	3	4									
最長時間(秒)	110	110	110	110	10	10	110	110	110	10	10									
最短時間(秒)	6	0.95	0.95	0.95	0.95	0.95	6	0.95	0.95	0.95	0.95									
AB連動出力																				

規制番号 名称	12-0042 浅上航運前	運 用	H. 年 月 日	製造番号	0M1509
管制番号 名称	320042 坂横浜 （A集中）	開始日時	時 分 ～	製造年月	平成 2年12月

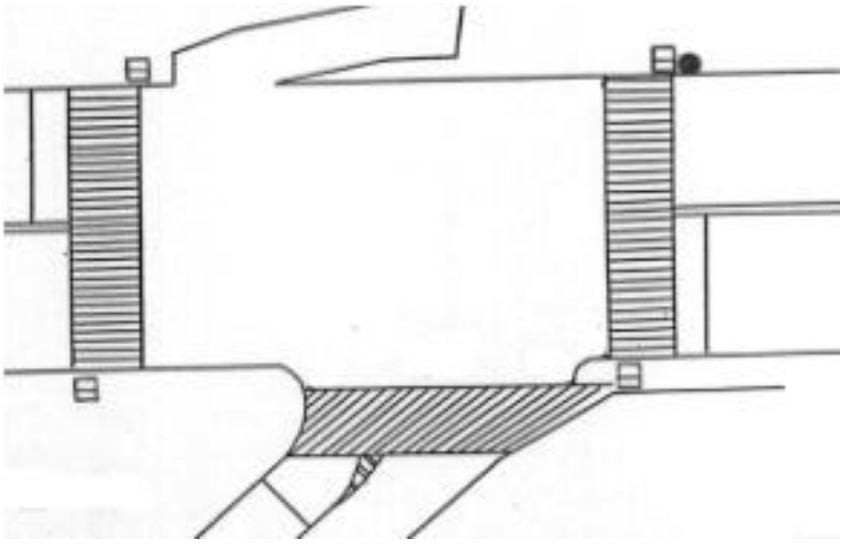

ステータス機能
S3:閃光
その他
連動基板／端子

ステップ番号	1	2	3	4	5	6	7	8	9	10	11	12	13	14	15	16	17	18	19	20
ステップ名称	1PG	1PG	1PW	1 G	1 Y	1 R	2PG	2PW	2 G	2 Y	2 R									
流動図	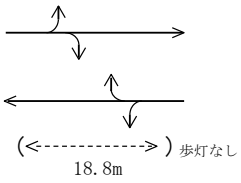						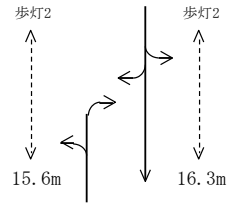													
（1P）[1P]																				
1 [1V]																				
2P [2P]																				
2 [2V]																				
保安秒時(####)	53	50	7	15	3	2	13	10	2	3	2									
最長時間(秒)	110	110	110	110	10	10	110	110	110	10	10									
最短時間(秒)	6	0.95	0.95	0.95	0.95	0.95	6	0.95	0.95	0.95	0.95									
AB連動出力	A	A	B	B	B	B	B	A	A	A	A									