規制番号　名称	02-0044 海岸1丁目　(S9-TCU)	運　用	2022年2月10日	製造番号	1M3970
管制番号　名称	20044 海岸1丁目　1012号「版4」	開始日時	0時53分　～	製造年月	2021年12月
				メーカー	コイト電工(株)

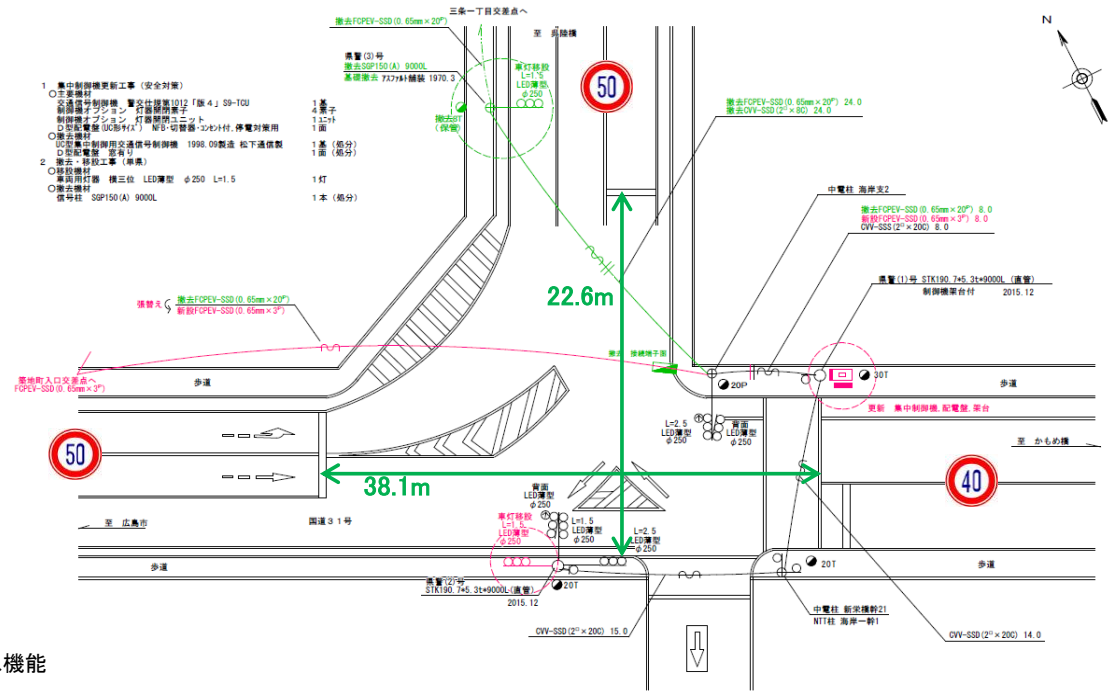

ステータス機能
S3:閃光

ステップ番号	1	2	3	4	5	6	7	8	9	10	11	12	13	14	15	16	17	18	19	20
ステップ名称	1PG	1PW	1 G	1 Y	2 G	2 Y	2 R	3PG	3PW	3 G	3 Y	3 R								
流動図	2 / 1 / 歩灯2 6.8m				2 / 1			2左矢 / 歩灯2 / 10.4m												
1P　[1P]																				
1　[1V]																				
2　[2V]																				
2左矢　[2A]																				
3P　[3P]																				
3　[3V]																				
PU	109				109			109												
PL　(51秒)	7	5	2	3	5	3	3	11	5	2	3	2								
保安秒時　(####)	24	5	2	3	10	3	3	96	5	4	3	2								
最長時間(秒)	110	110	110	10	110	10	10	110	110	110	10	10								
最短時間(秒)	6	0.95	0.95	0.95	0.95	0.95	0.95	6	0.95	0.95	0.95	0.95								
AB連動出力																				

規制番号 名称	20044 海岸1丁目	運 用	H.21年1月 27日	製造番号	8J1024
管制番号 名称	20044 海岸1丁目 （U集中）	開始日時	15時52分 ～	製造年月	平成10年 9月

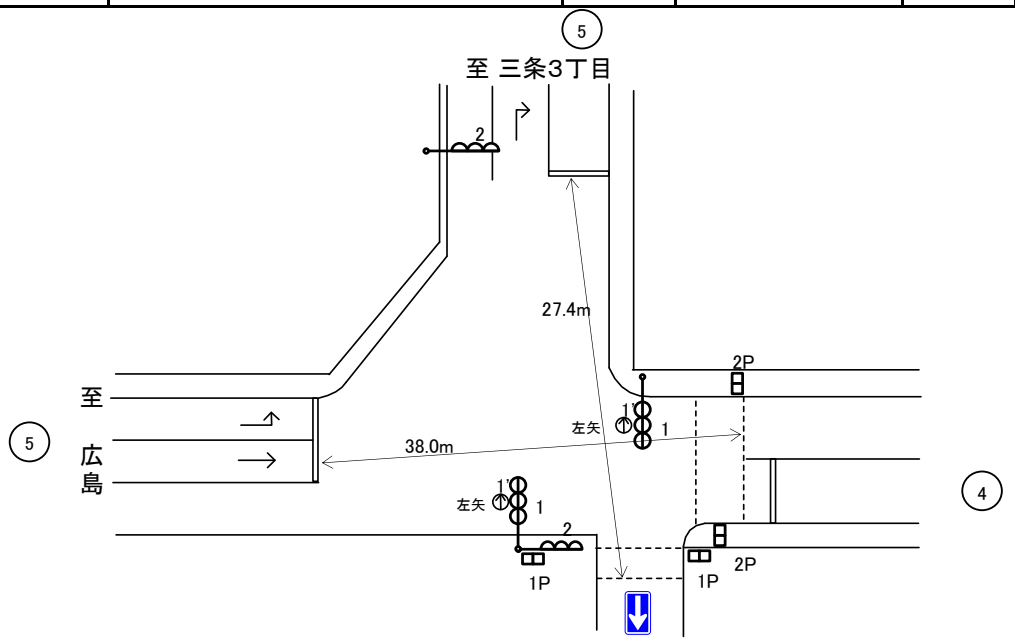

ステータス機能
S3:閃光
その他
連動基板／端子

ステップ番号	1	2	3	4*	5	6	7*	8	9	10	11	12*	13	14	15	16	17	18	19	20
ステップ名称	1PG	1PW	1 G	1 Y	1 G	1 Y	1 R	2PG	2PW	2 G	2 Y	2 R								

流動図

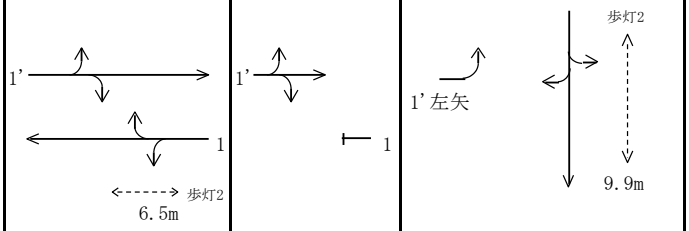

	1	2	3	4*	5	6	7*	8	9	10	11	12*	13	14	15	16	17	18	19	20
1P [1P]																				
1 [1V]																				
1' [3V]																				
1'左矢 [1A]																				
2P [2P]																				
2 [2V]																				
PU	109				109			109												
PL (51秒)	8	5	2	3	5	3	3	10	5	2	3	2								
定周期 (180秒)	26	7	2	3	21	3	3	85	15	10	3	2								
保安秒時(180秒)	28	5	2	3	21	3	3	85	5	20	3	2								
最長時間(秒)	110	110	110	10	110	10	10	110	110	110	10	10								
最短時間(秒)	6	0.95	0.95	0.95	0.95	0.95	0.95	6	0.95	0.95	0.95	0.95								
AB連動出力	A	B	B	B	B	B	B	B	A	A	A	A								