規制番号 名称	2-0221 宝橋西詰	運 用	2014年7月18日	製造番号	2K1423
管制番号 名称	250221 宝橋西詰 (UC形)	開始日時	23時10分 ～	製造年月	平成14年11月

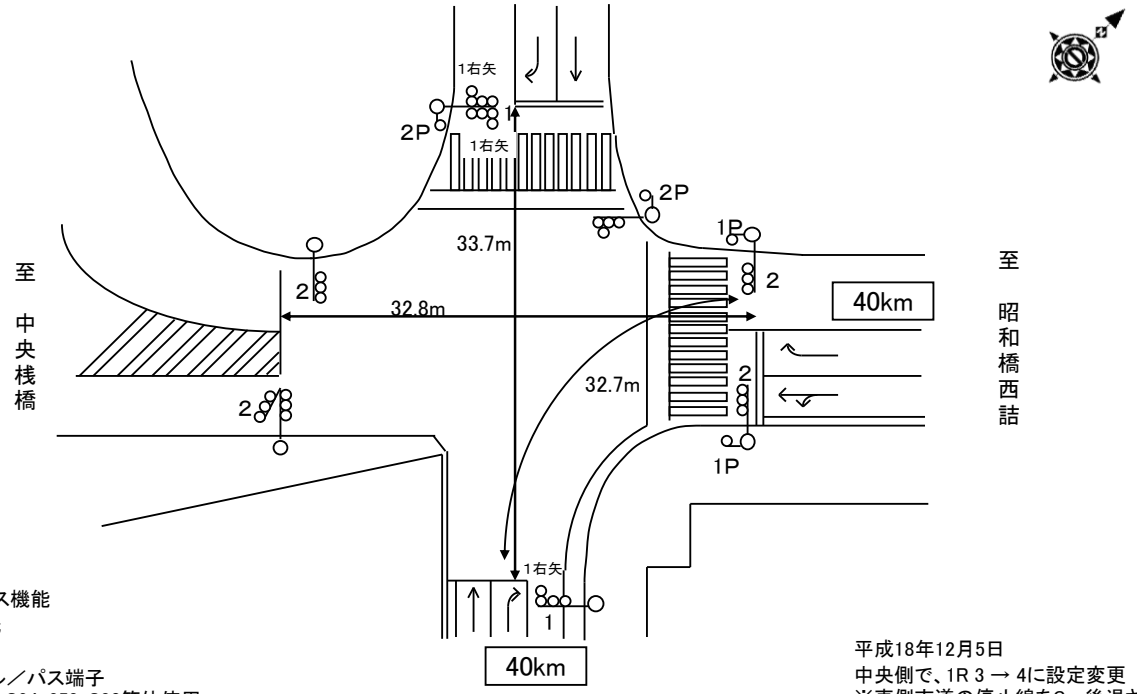

ステータス機能
S3:閃光
その他
シリアル／パス端子
指定色：S24-358・S80筐体使用

平成18年12月5日
中央側で、1R 3 → 4に設定変更
※東側市道の停止線を6m後退させる為

ステップ番号	1	2	3	4	5	6	7	8	9	10	11	12	13	14	15	16	17	18	19	20
ステップ名称	1PG	1PW	1 G	1 Y	1 A	1 Y	1 R	2PG	2PW	2 G	2 Y	2 R								

流動図

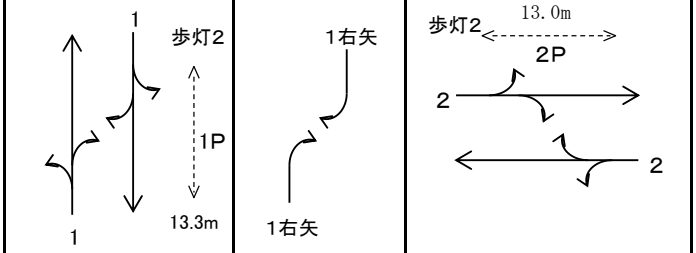

1P [1P]																				
1 [1V]																				
1右矢 [1A]																				
2P [2P]																				
2 [2V]																				
最終指定				○			○					○	スプリット数： 3							
可変指定	○				○			○												
保安秒時(100秒)	40	5	2	3	13	2	3	18	5	2	3	4								
最長時間(秒)	110	110	110	10	110	10	10	110	110	110	10	10								
最短時間(秒)	6	0.95	0.95	0.95	0.95	0.95	0.95	6	0.95	0.95	0.95	0.95								
AB連動出力	A	B	B	B	B	B	B	B	A	A	A	A								

規制番号　名称	2-0221　宝橋西詰	運　用	平成16年8月30日	製造番号	2K1423
管制番号　名称	020221　宝橋西詰　（Ⅱ型）	開始日時	10時50分 ～	製造年月	平成14年11月

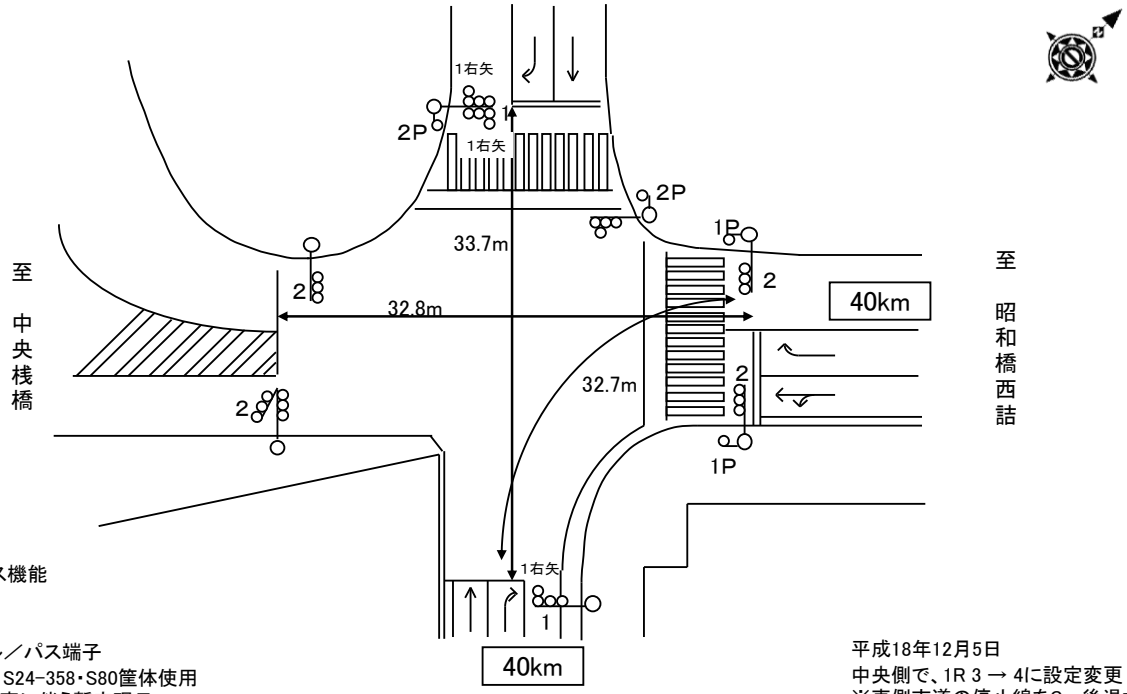

ステータス機能
　S3:閃光
その他
　シリアル／パス端子
　指定色：S24-358・S80筐体使用
※宝橋工事に伴う暫定現示

平成18年12月5日
中央側で、1R 3 → 4に設定変更
※東側市道の停止線を6m後退させる為

ステップ番号	1	2	3	4	5	6	7	8	9	10	11	12	13	14	15	16	17	18	19	20
ステップ名称	1PG	1PW	1 G	1 Y	1 A	1 Y	1 R	2PG	2PW	2 G	2 Y	2 R								

流動図

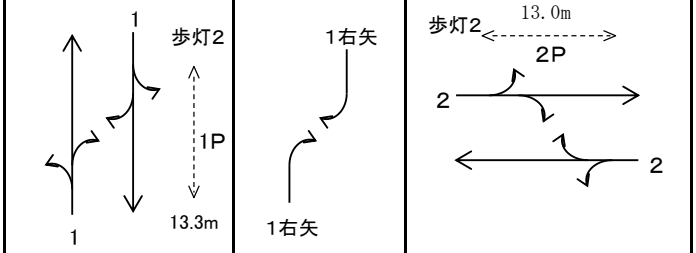

1P　[1P]		▮▮▮▮																		
1　[1V]				∧∨																
1右矢　[1A]																				
2P　[2P]									▮▮▮▮											
2　[2V]											∧∨									
最終指定							○					○	スプリット数：　2							
可変指定	○							○												
保安秒時（ 100秒 ）	50	5	2	3	1	1	1	23	5	2	3	4								
最長時間（秒）	110	110	110	10	110	10	10	110	110	110	10	10								
最短時間（秒）	6	0.95	0.95	0.95	0.95	0.95	0.95	6	0.95	0.95	0.95	0.95								
AB連動出力	A	B	B	B	B	B	B	B	A	A	A	A								