規制番号　名称	07-0235 南蔵王町６丁目　(UD-TTR)	運　用	2026年2月2日	製造番号	TA3602
管制番号　名称	70235 南蔵王町６丁目　1012号「版6」	開始日時	22時52分　～	製造年月	2025年12月
				メーカー	京三製作所

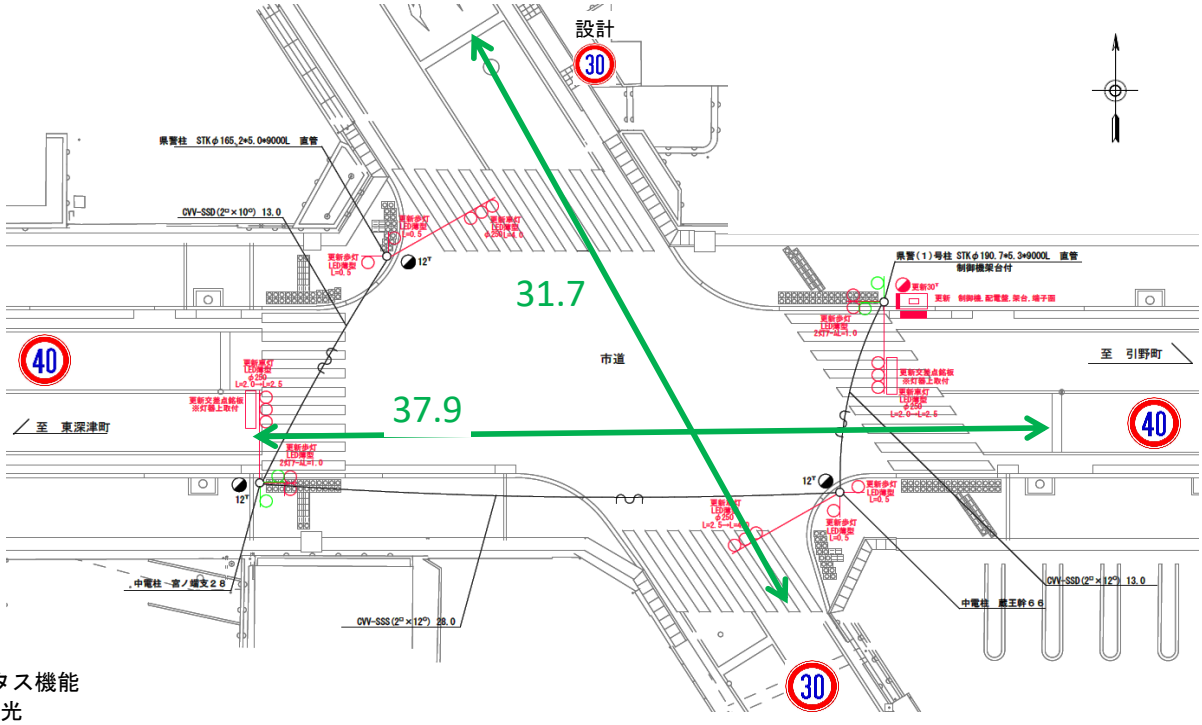

ステータス機能
S3:閃光

ステップ番号	1	2	3	4	5	6	7	8	9	10	11	12	13	14	15	16	17	18	19	20
ステップ名称	1PG	1PW	1 G	1 Y	1 R	2PG	2PW	2 G	2 Y	2 R										

流動図

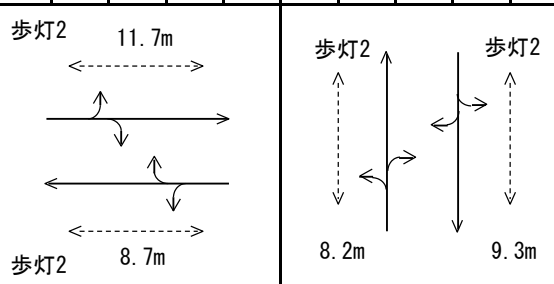

（１Ｐ）　[1P]		――	――	――	――	――	――	――	――	――										
1　[1V]		――	――	――	――	――	――	――	――	――										
（２Ｐ）　[2P]	――	――	――	――	――	――	――	――	――	――										
2　[2V]	――	――	――	――	――	――	――	――	――	――										
ＰＵ	109					109														
ＰＬ　（ 50秒 ）	12	5	2	3	4	10	5	2	3	4										
保安秒時　（ 120秒 ）	67	5	2	3	4	25	5	2	3	4										
最長時間（秒）	110	110	110	10	10	110	110	110	10	10										
最短時間（秒）	6	1	1	1	1	6	1	1	1	1										
ＡＢ連動出力																				

規制番号 名称	7-0235 蔵王町沼田西	運 用	H.14年11月28日	製造番号	2J1345
管制番号 名称	460235 蔵王町沼田西 （Ⅱ型）	開始日時	9時31分 ～	製造年月	平成14年 9月

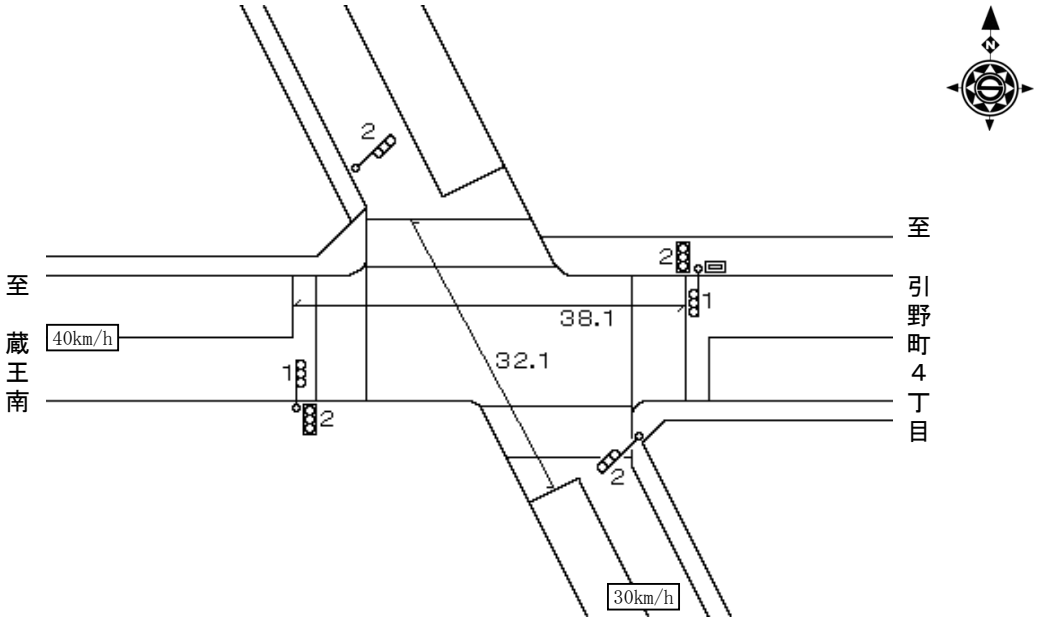

ステータス機能
S3:閃光
その他

ステップ番号	1	2	3	4	5	6	7	8	9	10	11	12	13	14	15	16	17	18	19	20
ステップ名称	1PG	1PW	1 G	1 Y	1 R	2PG	2PW	2 G	2 Y	2 R										

流動図

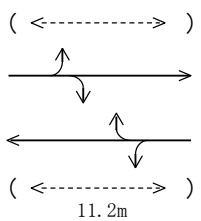

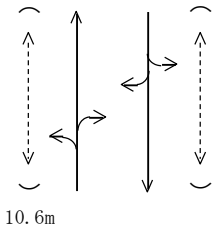

（1P）［1P］																				
1 ［1V］																				
（2P）［2P］																				
2 ［2V］																				
最終指定					○					○	スプリット数： 2									
可変指定	○					○														
保安秒時（100秒）	63	5	2	3	3	11	5	2	3	3										
最長時間（秒）	110	110	110	10	10	110	110	110	10	10										
最短時間（秒）	6	0.95	0.95	0.95	0.95	6	0.95	0.95	0.95	0.95										
AB連動出力	A	B	B	B	B	B	A	A	A	A										