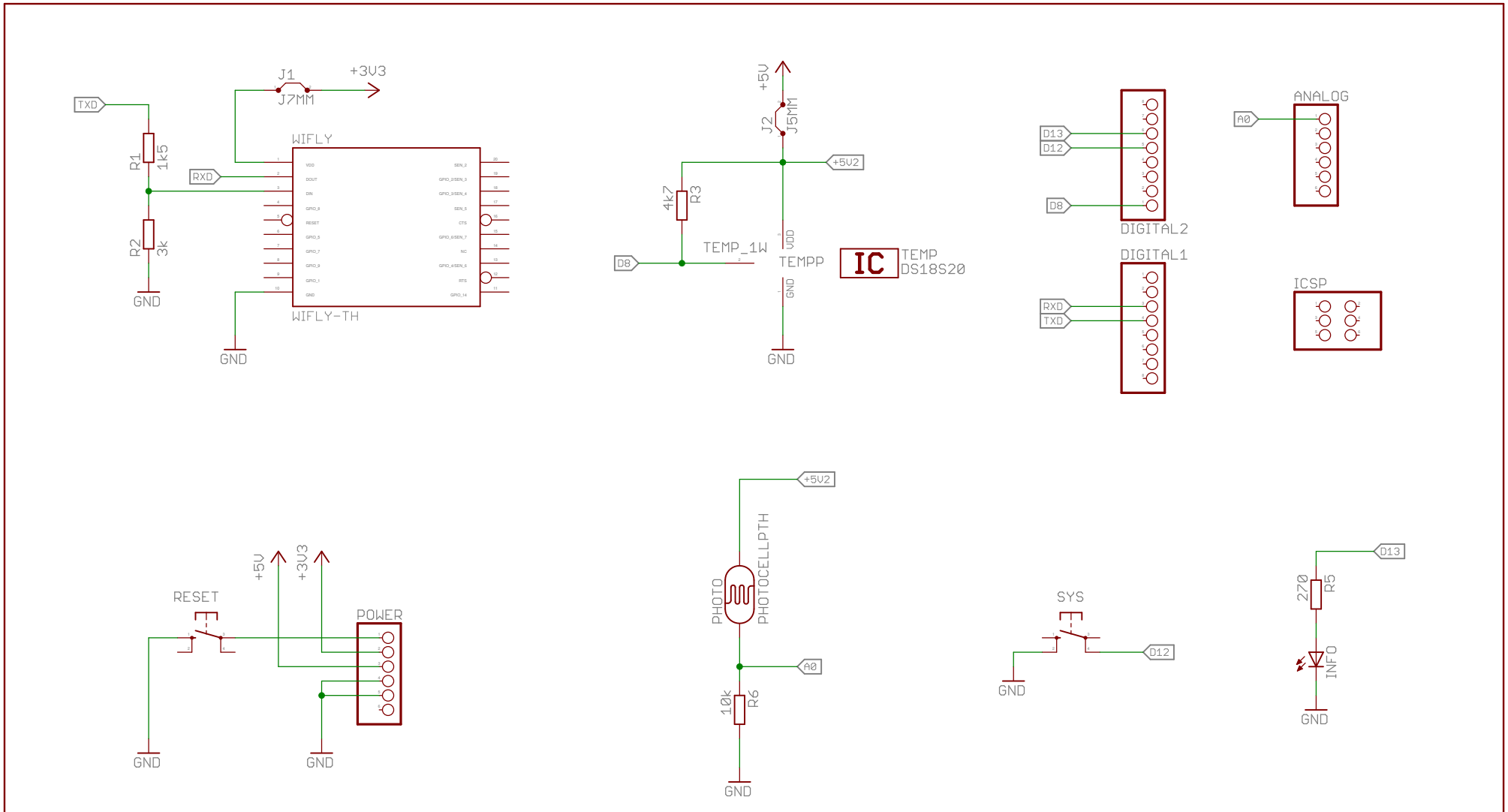

Dirk Grappendorf
grappendorf.net
CERN Open Hardware License 1.1

TITLE: sensor

Document Number:

REV: 2

Date: nicht gespeichert!

Sheet: 1/1