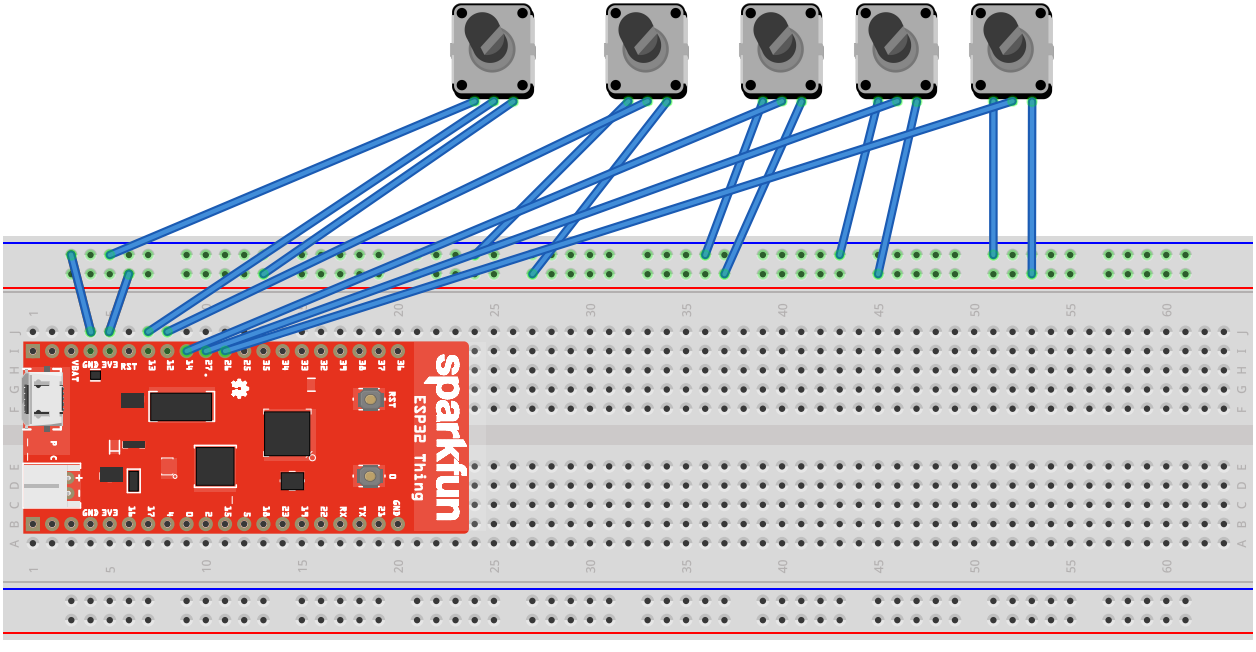
sparkfun
ESP32
Thing
VBAT
GND
EN
RST
13
12
14
27
26
25
33
32
35
34
39
36
4
0
2
15
5
18
19
21
22
23
GND
EN
RST
0
GND
EN
VBAT
fritzing