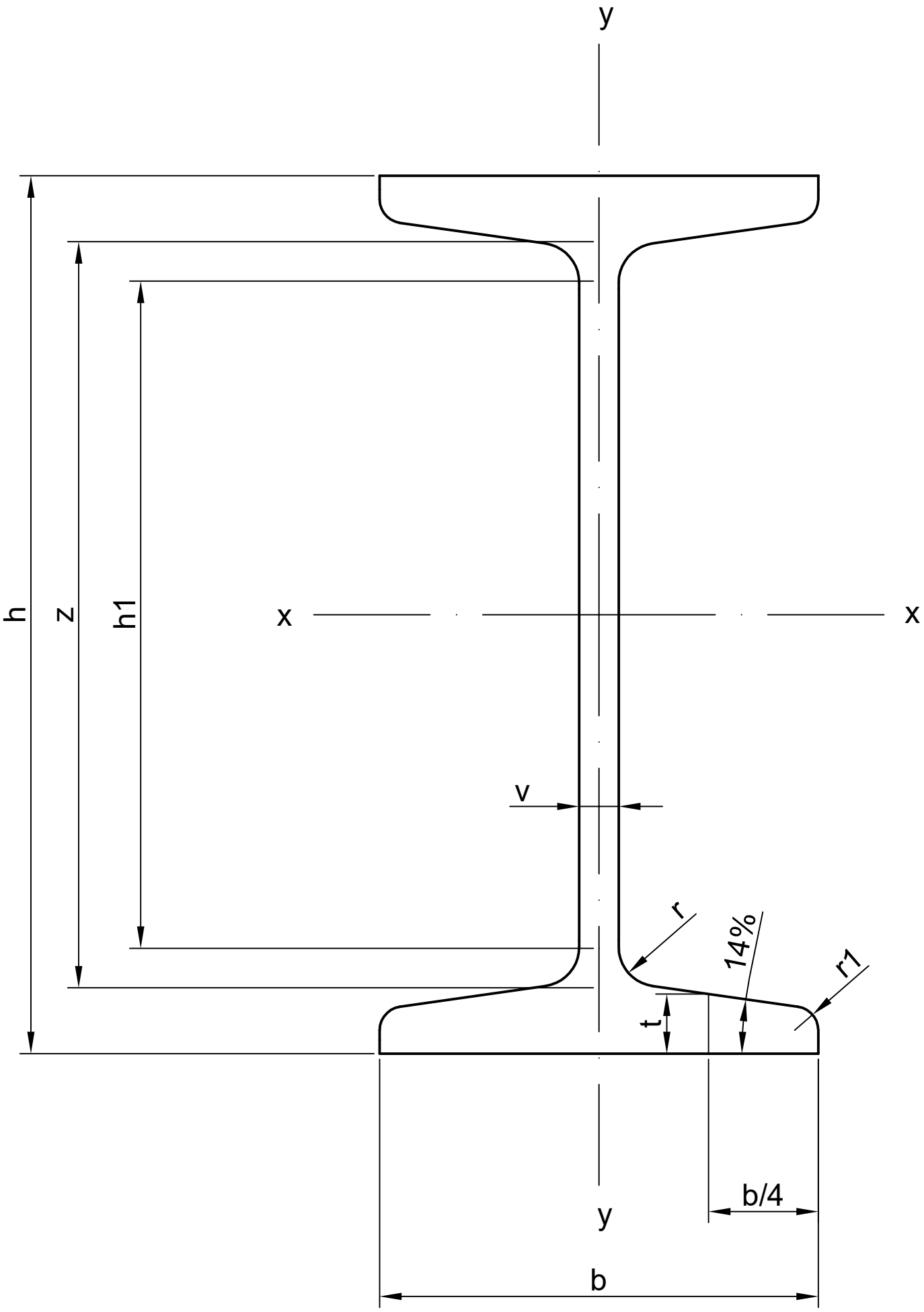
y
h
z
h1
x
x
v
r
14%
r1
t
b/4
y
b

								x-x				
h [mm]	h1 [mm]	b [mm]	v=r [mm]	t [mm]	r1 [mm]	A [cm^2]	G [kg/m]	I_x [cm^4]	K_x [cm^3]	i_x [cm]	S_x [cm^3]	z [cm]
80	59	42	3,9	5,9	2,3	7,57	5,94	77,8	19,3	3,2	11,4	6,8
100	76	50	4,5	6,8	2,7	10,6	8,34	171	34,2	4,01	19,9	8,5
120	92	58	5,1	7,7	3,1	14,2	11,1	328	54,7	4,81	31,8	10,3
140	109	66	5,7	8,6	3,4	18,2	14,3	573	81,9	5,61	47,7	12
160	126	74	6,3	9,5	3,8	22,8	17,9	935	117	6,4	68	13,7
180	142	82	6,9	10,4	4,1	27,9	21,9	1450	161	7,2	93,4	15,5
200	159	90	7,5	11,3	4,5	33,4	26,2	2140	214	8	125	17,2
220	176	98	8,1	12,2	4,9	39,5	31,1	3060	278	8,8	162	18,9
240	192	106	8,7	13,1	5,2	46,1	36,2	4250	354	9,59	206	20,6
260	209	113	9,4	14,1	5,6	53,3	41,9	5740	442	10,4	257	22,3
280	225	119	10,1	15,2	6,1	61	47,9	7590	542	11,1	316	24
300	242	125	10,8	16,2	6,5	69	54,2	9800	653	11,9	381	25,7
320	258	131	11,5	17,3	6,9	77,7	61	12510	782	12,7	457	27,4
340	274	137	12,2	18,3	7,3	86,7	68	15700	923	13,5	540	29,1
360	290	143	13	19,5	7,8	97	76,1	19610	1090	14,2	638	30,7
380	307	149	13,7	20,5	8,2	107	84	24010	1260	15	741	32,4
400	323	155	14,4	21,6	8,6	118	92,4	29210	1460	15,7	857	34,1

	y-y						
h [mm]	I_y [cm^4]	K_y [cm^3]	i_y [cm]	I_p [cm^4]	ω_{max} [cm^2]	I_ω [cm^6]	$\sqrt{(GI_p/EI_\omega)}$ [1/cm]
80	6,3	3	0,91	0,93	7	84	0,065
100	12,2	4,88	1,07	1,72	11	265	0,05
120	21,5	7,41	1,23	2,92	16	678	0,0407
140	35,2	10,7	1,4	4,68	21	1520	0,0345
160	54,7	14,8	1,55	7,11	27	3100	0,0297
180	81,3	19,8	1,71	10,4	34	5850	0,0261
200	117	26	1,87	14,6	42	10400	0,0232
220	162	33,1	2,02	20,1	50	17500	0,021
240	221	41,7	2,2	27,2	60	28500	0,0192
260	288	51	2,32	35,3	69	43600	0,0179
280	364	61,2	2,45	47,8	78	63800	0,017
300	451	72,2	2,56	61	88	90800	0,0161
320	555	84,7	2,67	78,2	99	127000	0,0154
340	674	98,4	2,8	97,4	110	174000	0,0147
360	818	114	2,9	123,5	122	237000	0,0141
380	975	131	3,02	150	134	316000	0,0135
400	1160	149	3,13	183	147	415000	0,013