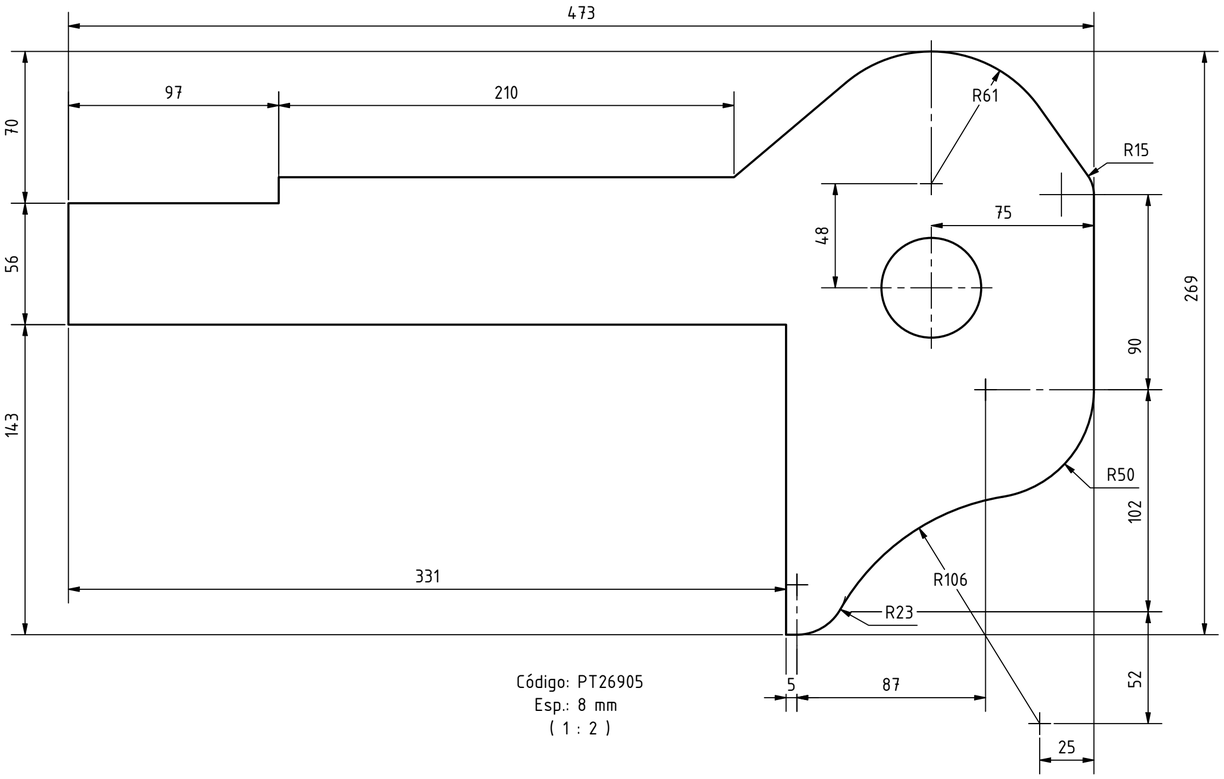

Código: PT26905
Esp.: 8 mm
(1 : 2)

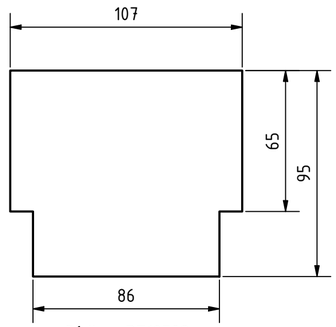

Código: PT10702
Esp.: 12 mm
(1 : 2)

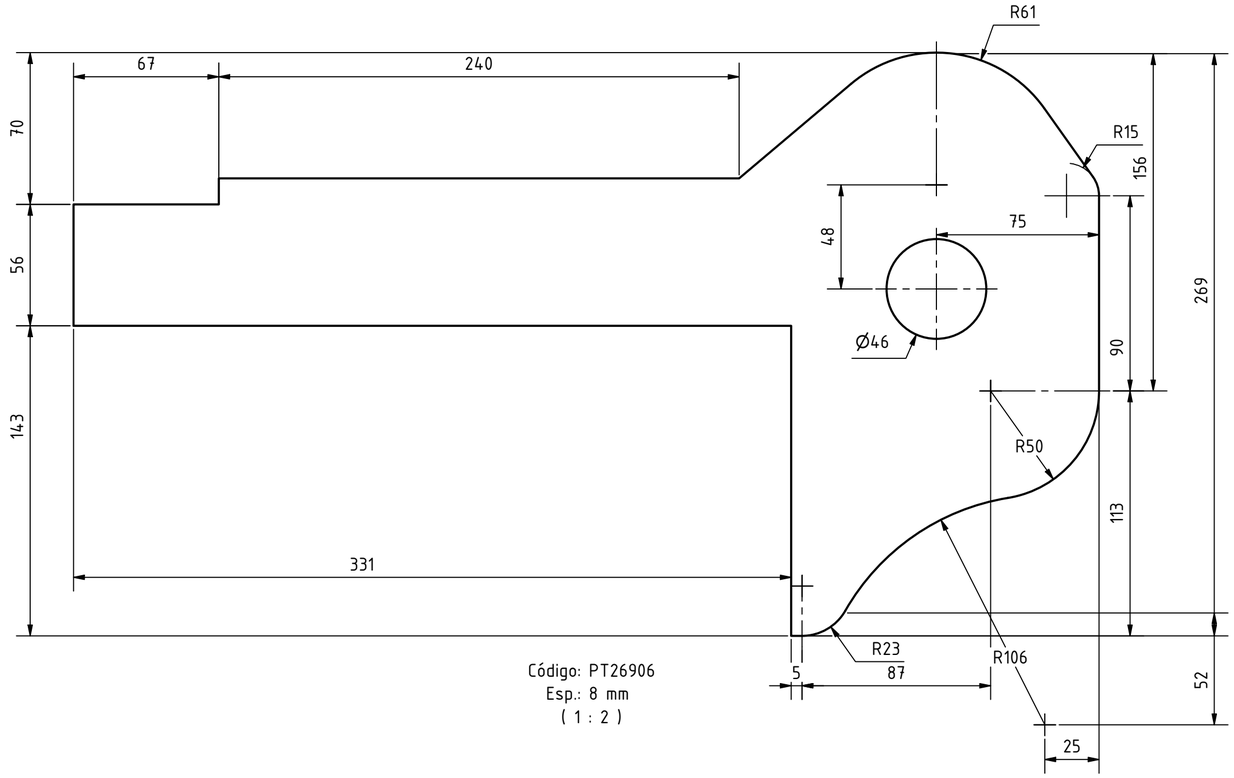

Código: PT26906
Esp.: 8 mm
(1 : 2)

M O D E L O	PROYECTO PARTICULAR		
FUNCIÓN	NOMBRE	FECHA	
DISEÑÓ	G.G.V.	30-01-2022	
HOJA	15	NORMA	ISO-E
FORMATO	A2		
MEDIDAS	EN MILÍMETROS		
CÓDIGO DE PLANO	PD-PA-009		V003

GOREN
EL REMOLQUE DE CHILE