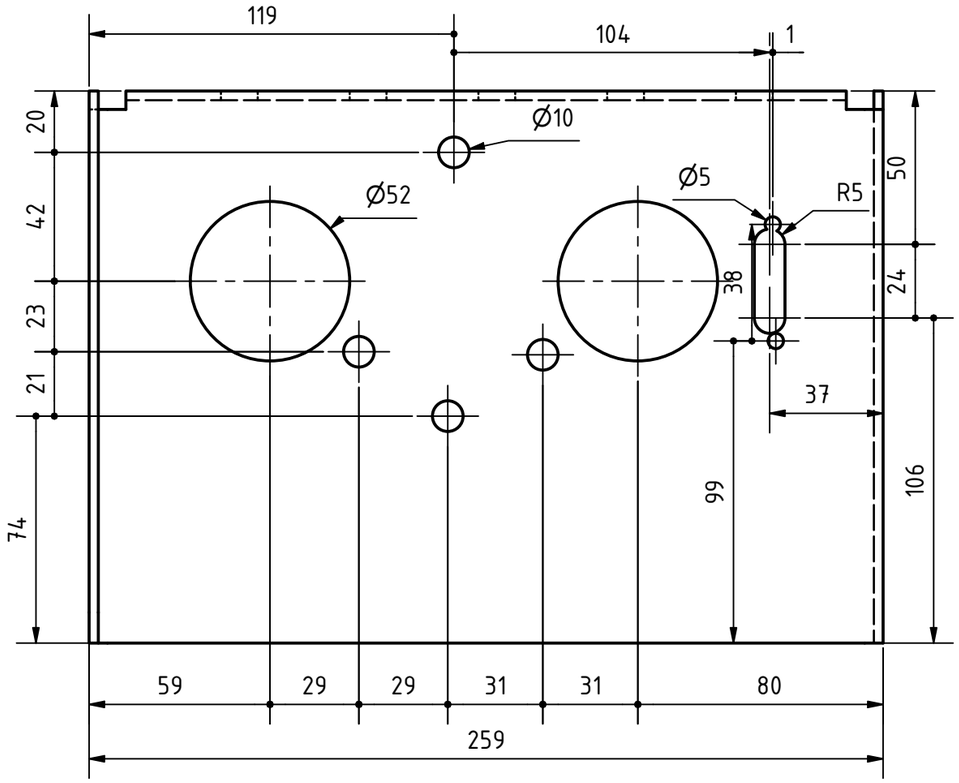

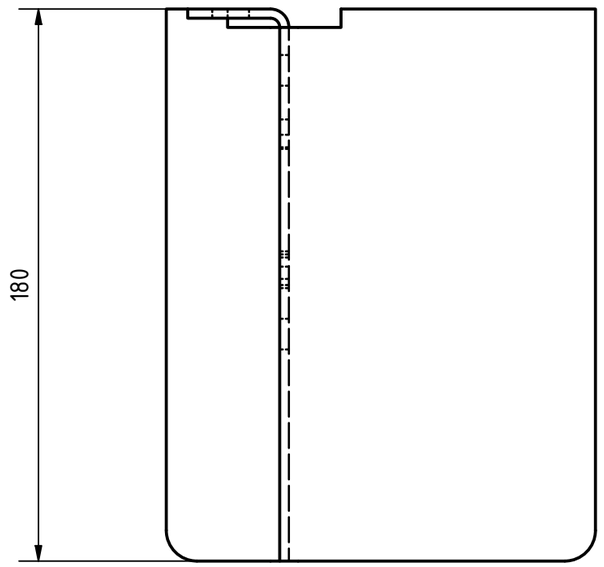

VIEW PROJECTED
(1 : 2)

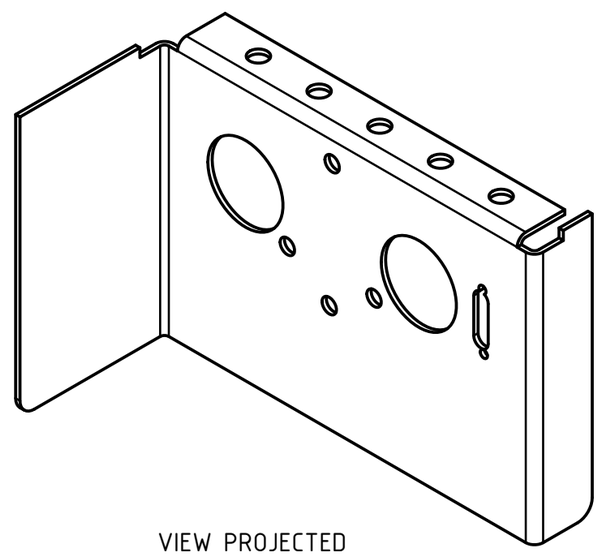

VIEW PROJECTED
(1 : 3)

Código: VW180-01
Esp.: 3 mm
(1 : 2)

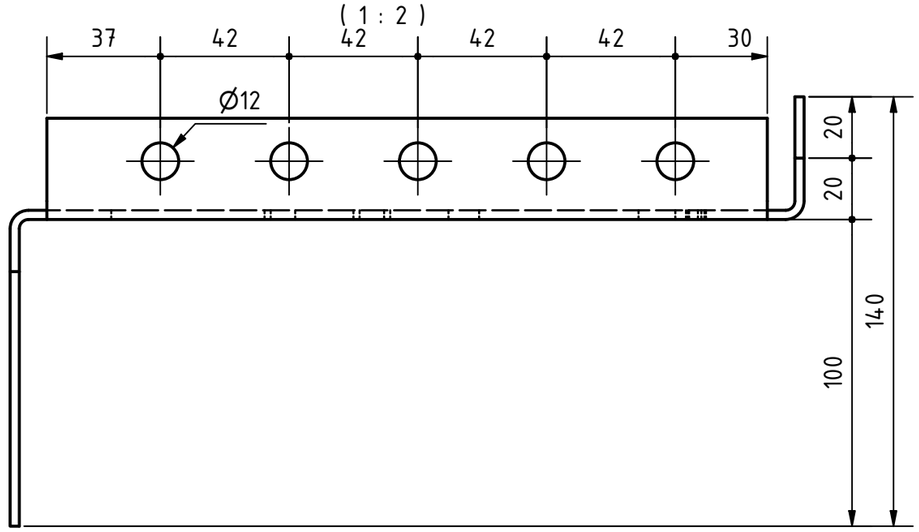

VIEW PROJECTED
(1 : 2)

M O D E L O	SOPORTE WABCO		
FUNCIÓN	NOMBRE	FECHA	
DISEÑÓ	J.J.V.	25-10-2022	
HOJA	1	NORMA	ISO-E
FORMATO	A3		
MEDIDAS	EN MILÍMETROS		
CÓDIGO DE PLANO	PD-PA-023-V003		V003

GOREN
EL REMOLQUE DE CHILE