JX-200

NAKAMURA-TOME
PRECISION INDUSTRY CO.,LTD.

「できない」を
「できる」に変える

Innovative
Technology
～新たな価値観の創造～

JX-200

ATC工具主軸+Y軸標準搭載下タレット、
LR主軸を併せ持つ最新鋭の6/8インチマシン。
充実のソフトウェアと広い加工エリアを最大限活かす
世界最小クラスの工具主軸「NT Smart Cube」搭載で
多種多様なニーズにお応えします。

「できない」を「できる」に変える

世界最小クラスの工具主軸「NT Smart Cube」は広い加工エリアをより有効活用することができます。
下タレットを組み合わせることで、L/R主軸での左右同時加工や、上下同時加工、
下タレットでのセンターサポートなど様々な加工に対応できるようになりました。

ボリュームゾーンをカバーするワーク対応力と、どんな加工も実現する柔軟なユニット構成で、
1台で様々な製品を加工します。

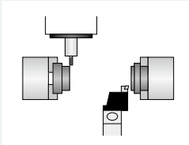

L/R同時加工

サイクルタイムを短縮する
L/R 同時加工。

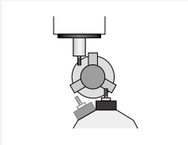

上下同時Y軸加工

工具主軸±105mm、下タレット±35mmのY軸ストロークでミーリング加工も快適に。

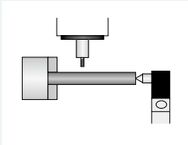

センターサポート

下タレットにサポート搭載し長尺ワークに最適。

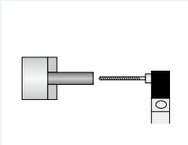

深穴加工

マガジンに収まらないロングドリルの使用が可能に。

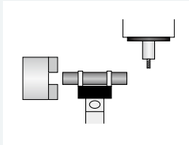

セミオート

タレット仮置き台によるワークのローディング・アンローディング対応。

加工能力

幅広いワーク対応
様々な製品をこの1台で

S×2 Twin Spindle | M×2 Milling Motor | B1 Tool Spindle | A ATC | TR R-Lower Turret
C×2 C-axes | Y×2 Y-axis | B2 R spindle

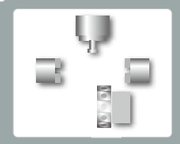

- 世界最小クラスATC工具主軸「NT Smart Cube」搭載
- ATC工具主軸モーター15/11kW
  回転数12,000min-1（op. 18,000min-1）
- ATC工具収納本数80本（op. 40,120本）
- ミーリング・Y軸標準下タレットに5.5/3.7kWミーリングモーター搭載
  回転速度6,000min-1（op. 8,000min-1）
- 工具主軸コラムを垂直に配置し、重心を最適化することで安定性アップ
- フロアスペース2,925mm×5,250mm(標準タンク含む)
- 充実のソフトウェアラインナップ

-95°～+95°スイングする工具主軸とY軸を持つ下タレットで、小径から大径ワーク、長物、複雑形状までフレキシブルに対応。

	L側主軸	R側主軸
■モータ出力	15/11kW 18.5/15kW(op.)	11/7.5kW 15/11kW(op.)
■回転数	4,500min-1 3,500min-1(op.)	6,000min-1 4,500min-1(op.)
工具主軸 ターニング 共通条件		
■材　質	S45C	
■周　速	120m/min	
■切削断面積	3.6mm²	2.65mm²
■切込み量	6mm	5mm
■送　り	0.6mm/rev	0.53mm/rev
■材　質	S45C	
■周　速	100m/min	
■溝　幅	8mm	5mm
■送　り	0.1mm/rev	0.1mm/rev

世界最小クラス工具主軸※
NT Smart Cube

■工具主軸(NT Smart Cube)

工具主軸全長	349.1mm
Y軸ストローク	±105mm
工具主軸モータ	15/11kW 12,000min-1 18,000min-1(op.)

* 工具主軸回転数18,000min-1仕様の場合、428.6mm

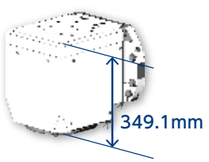

■L側主軸

標　準	
バー能力	ϕ65mm
主軸モータ	15/11kW 4,500min-1
オプション	
バー能力	ϕ80mm
主軸モータ	18.5/15kW 3,500min-1

* L側主軸ϕ80のとき、R側主軸ϕ65のみ選択可能。ϕ51は選択不可。

■R側主軸

標　準	
バー能力	ϕ51mm
主軸モータ	11/7.5kW 6,000min-1
オプション	
バー能力	ϕ65mm
主軸モータ	15/11kW 4,500min-1

広い加工エリア

世界最小クラスの工具主軸を実現。工具主軸が小さい分長手方向の干渉が少なく、より広い加工エリアを確保しました。

※複合加工機市場における当社調査に基づく

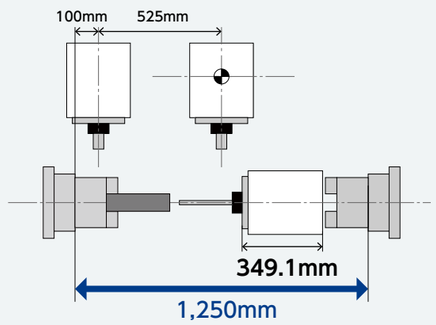

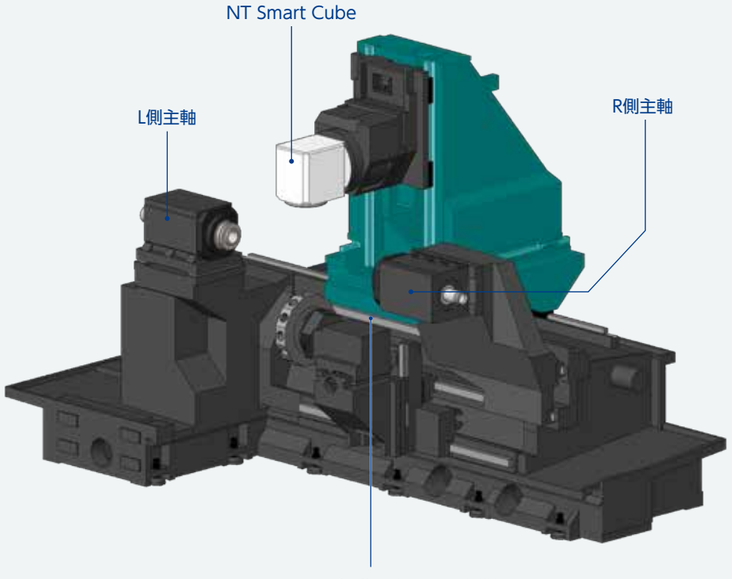

振動の少ない安定構造

144 stations

最大工具搭載可能数144本!

最大120本(op.)のATC工具と24本の旋削工具(ミーリングの場合12本)を搭載可能。

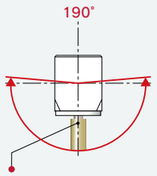

工具最大径(隣接有/無)
ϕ90/ϕ130mm
工具最大長さ 300mm

ATCメンテナンスナビゲーター

ATCの状態、アラーム発生箇所、解除手順を表示し、アラーム復旧をナビゲート。機械停止時間を削減します。

高精度ミーリング加工

工具主軸は主軸中心からX軸方向に-50mmまで移動でき、Y軸ストロークも±105mmと大きいため、より早く、高い精度のX-Y平面のミーリング加工が実現します。

■下タレット(R側)

Y軸ストローク	±35mm
ミーリングモータ	5.5/3.7kW 6,000min-1 8,000min-1(op.)

パーツキャッチャG		Φ65	Φ80
ワークサイズ	径(mm)	Φ12~65	Φ31~80
	長さ(mm)	15~150	
	質量(kg)	3.0	
ワーク排出		コンベア&シュート	

■能力・容量	φ51	φ65	φ80(op.)*
最大加工径 (工具主軸 / 下刃物台)	325mm / 255mm		
主軸端面間距離	max.1,250mm / min.240mm		
最大加工長さ	1,058mm		
棒材作業能力	φ51mm	φ65mm	φ80mm
チャックサイズ	6" / 8"		

■移動量

X1軸 移動量	585mm
X2軸 移動量	162.5mm
Z1軸 移動量	1,050mm (ATC 時 +180mm)
Z2軸 移動量	1,005mm
Y1軸 移動量	±105mm
Y2軸 移動量	±35mm
B2軸 移動量	1,010mm

■早送り速度

X1軸 早送り速度	30m/min
X2軸 早送り速度	16m/min
Z1軸 早送り速度	40m/min
Z2軸 早送り速度	40m/min
Y1軸 早送り速度	16m/min
Y2軸 早送り速度	6m/min
B2軸 早送り速度	40m/min

■ L 側主軸		φ65	φ80(op.)*
主軸 回転速度	-	4,500min^{-1}	3,500min^{-1}
主軸 変速レンジ数	-	無段	無段
主軸 端形状	-	A2-6	A2-8
主軸 貫通穴径	-	80mm	90mm
主軸 軸受内径	-	120mm	130mm
ドローチュウブ内径	-	66mm	81mm

■ R 側主軸	φ51	φ65(op.)	
主軸 回転速度	6,000min^{-1}	4,500min^{-1}	-
主軸 変速レンジ数	無段	無段	-
主軸 端形状	A2-5	A2-6	-
主軸 貫通穴径	63mm	80mm	-
主軸 軸受内径	100mm	120mm	-
ドローチュウブ内径	52mm	66mm	-

* L側主軸φ80のとき、R側主軸φ65のみ選択可能。φ51は選択不可。

●セーフティクオリティ仕様について

各種インターロック、各種安全フェンス、自動消火装置等安全対策仕様が準備されていますので、機械購入時にご選定いただくようにお願い申し上げます。

① 各種インターロックには、電磁ドアロック、チャックインターロック、油圧圧力スイッチ、エアー圧力スイッチ、漏電ブレーカー、クイルインターロック等があります。(ドアインターロック、チャックインターロックは標準装備です。)

② 各種安全フェンスには、ワークストッカー安全フェンス、ロボット用安全フェンス等があります。仕様決定時、担当営業員との詳細な打ち合わせが必要となります。

■ ATC 工具主軸

工具主軸 回転速度	12,000min^{-1} / 18,000min^{-1} (op.)
工具主軸 割出角度	190° (±95°)
工具主軸 テーパ	CAPTO C6 / HSK-T63(op.)
ATC 工具 収納本数	80本, (40, 120本 op.)
工具最大径 (隣接工具有り / 無し)	φ90mm / φ130mm
工具最大長さ	300mm

■下刃物台

刃物台の形式	12角タレット
工具取り付け本数	12本 (最大24本)
刃物台の割出数	24
角バイトのシャンク部の高さ	□25mm
ボーリングバーのシャンク部の直径	φ32mm

■回転工具主軸 (下刃物台)

回転方式	1本駆動
回転工具主軸回転速度	6,000min^{-1} / 8,000min^{-1}(op.)
主軸変速レンジ数	無段
回転工具取付本数	12
ホルダー種類及び工具サイズ	ストレートホルダー φ1mm ～φ16mm
	クロスホルダー φ1mm ～φ16mm

■電動機	φ51	φ65	φ80*
L 側主軸 電動機	-	15/11kW	18.5/15kW(op.)
R 側主軸 電動機	11/7.5kW	15/11kW(op.)	-
工具主軸 電動機	15/11kW		
回転工具 電動機	5.5/3.7kW		

■全　体

機械の高さ	2,925mm(標準)
機械の幅×奥行	5,250mm ×2,987.2mm(標準)
正味質量 (含む制御)	23,000kg(標準)

■所要動力源

電　源	59.5kVA(63.5kVA) (L 主軸15/11kW,R 主軸11/7.5kW)
	62.5kVA(66.5kVA) (L 主軸15/11kW,R 主軸15/11kW)
	66.1kVA(70.1kVA) (L 主軸18.5/15kW,R 主軸15/11kW)

●切削油材の選定についての注意

・切削油の中には、当社製品の機器に悪影響を与える製品があります。
(例：塗装のはがれ、樹脂製品のクラック、ゴム製品の膨張、銅、アルミ材の腐食) 結果、製品の故障に至る場合がありますので、シンセテック系の切削油および塩素を含有した切削油は使用しないでください。

・不適当な切削油の使用による不具合発生時には、保証事項を適用できない場合があります。

中村留精密工業株式会社

https://www.nakamura-tome.co.jp

本社・北陸営業所	〒920-2195	石川県白山市熱野町ロ -15	Tel. 076-273-1111 (代)	Fax. 076-273-4312
東　京　支　社	〒134-0085	東京都江戸川区南葛西5-4-22	Tel. 03-5696-7060 (代)	Fax. 03-5696-7064
大　阪　営　業　所	〒578-0957	大阪府東大阪市本庄中2丁目2-22	Tel. 06-6747-7255 (代)	Fax. 06-6747-7257
名　古　屋　営　業　所	〒465-0044	愛知県名古屋市名東区小井堀町603	Tel. 052-709-7080 (代)	Fax. 052-704-0161
浜　松　営　業　所	〒430-0911	静岡県浜松市中央区新津町647 TK ビルII3階 B号室	Tel. 053-465-5251 (代)	Fax. 053-465-3688
北　関　東　営　業　所	〒373-0851	群馬県太田市飯田町1245-1 (金十清水ビル2階)	Tel. 0276-46-7161 (代)	Fax. 0276-46-7165
福　岡　営　業　所	〒812-0011	福岡県福岡市博多区博多駅前3-4-25 アクロスキューブ博多駅前	Tel. 092-419-7049 (代)	

●本カタログの内容は2024年1月現在のものです。機械の改良にともない、予告なく仕様等を変更する事がありますのでご了承下さい。
●本製品が、外国為替及び外国貿易管理法の規定により、輸出規制対象(貨物又は技術)に該当する場合は、日本国政府の輸出許可が必要です。
●組合せ上仕様に制限を受ける場合があります、記載内容に関しては当社営業までお問い合わせ下さい。