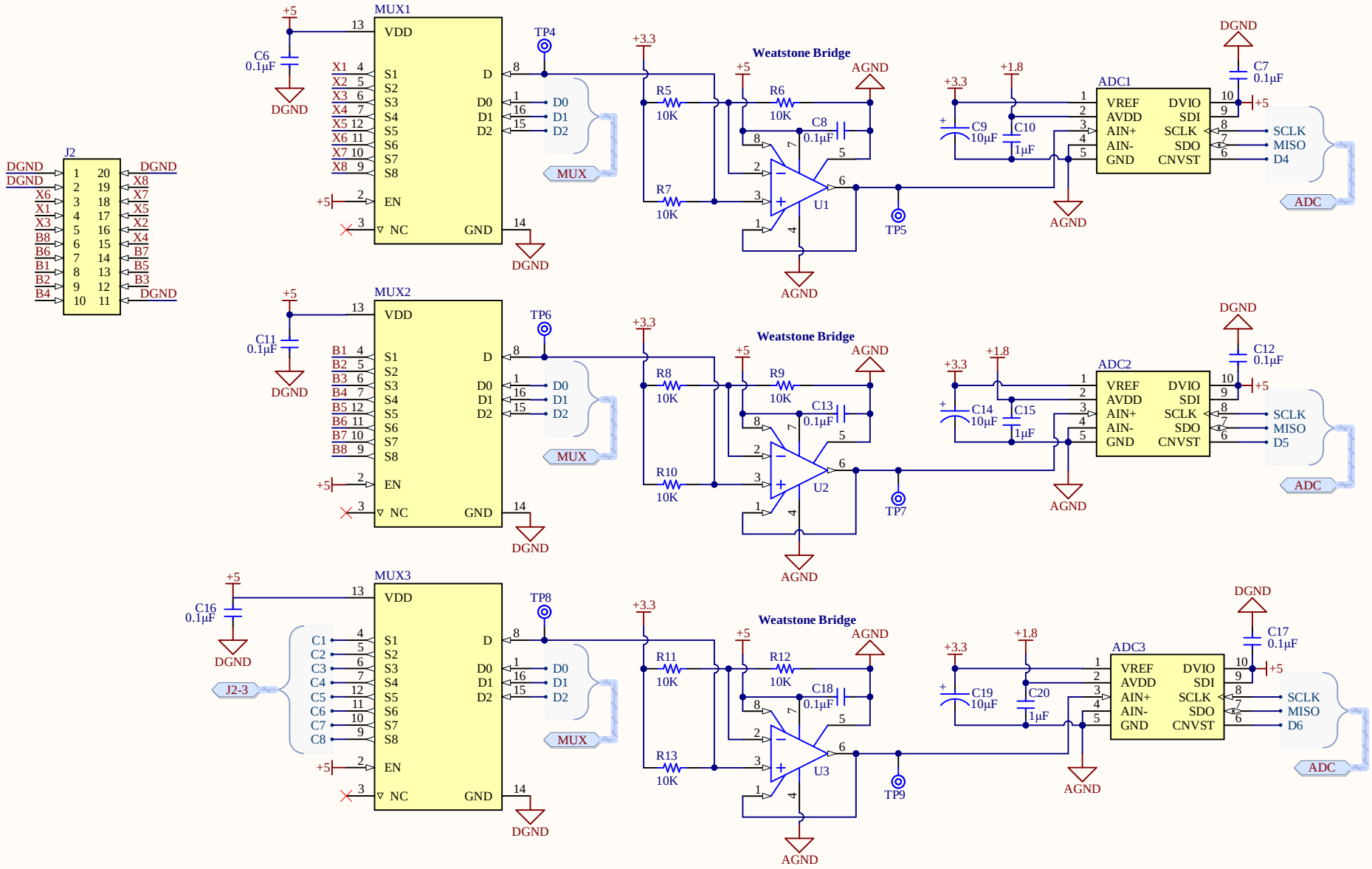

UNIVERSITÉ LAVAL
Faculté des sciences et de génie
Département de physique, de génie physique et d'optique

DRAWN BY: Maxime Tousignant-Tremblay		COURSE ID: GPH-3110	
ID NUMBER: 536 772 369	IDUL: MATOT9	TITLE: Wheatstone bridge part I	
DATE: 2023-03-21	DRAWING NO: 3	UNITS: mm	REV: 1
		SHEET 3 OF 5	