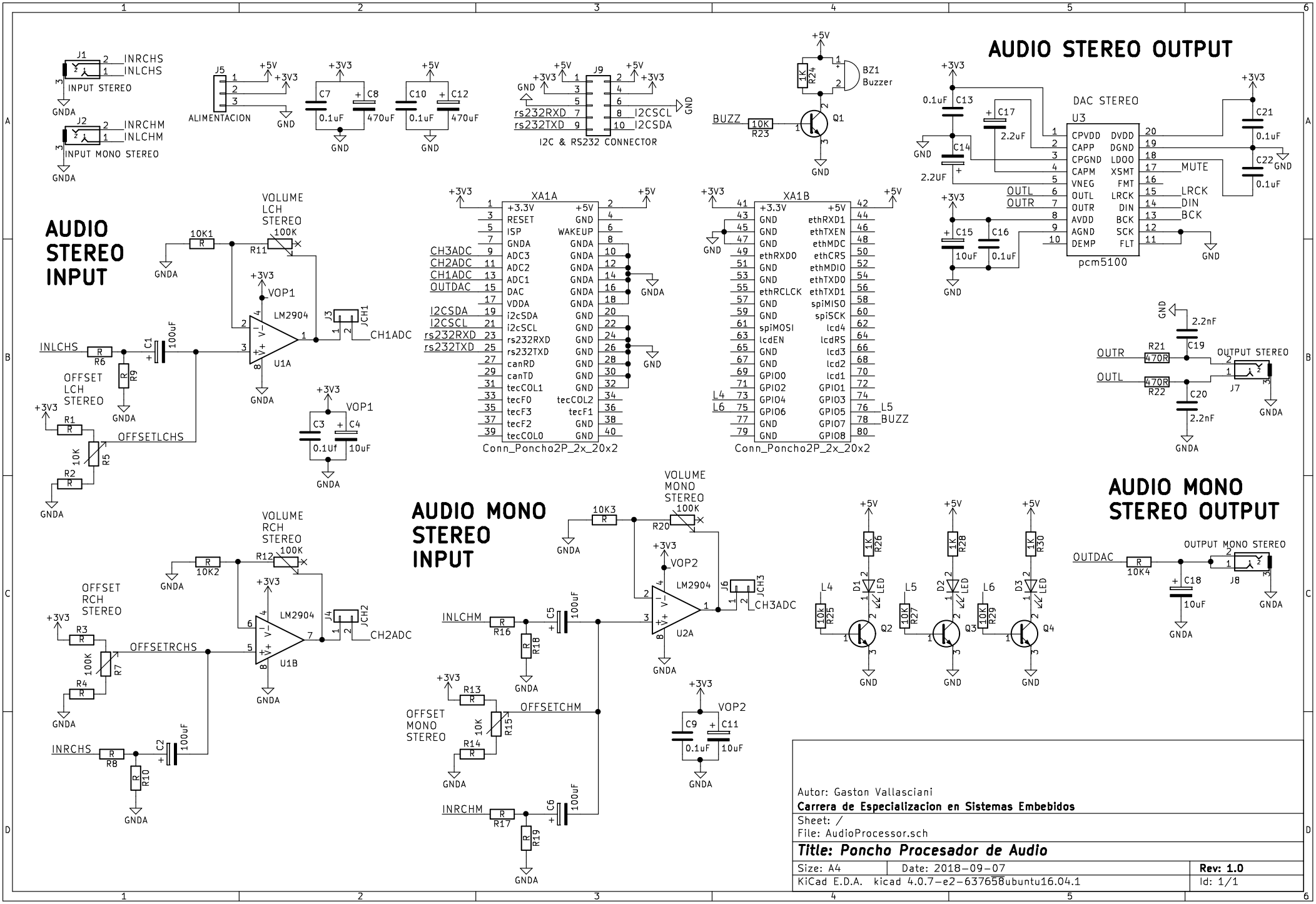
AUDIO STEREO OUTPUT
AUDIO STEREO INPUT
AUDIO MONO STEREO INPUT
AUDIO MONO STEREO OUTPUT
INPUT STEREO
INPUT MONO STEREO
ALIMENTACION
I2C & RS232 CONNECTOR
Buzzer
DAC STEREO
pcm5100
Conn_Poncho2P_2x_20x2
OUTPUT STEREO
OUTPUT MONO STEREO
VOLUME LCH STEREO
VOLUME RCH STEREO
VOLUME MONO STEREO
OFFSET LCH STEREO
OFFSET RCH STEREO
OFFSET MONO STEREO
LM2904
Autor: Gaston Vallasciani
Carrera de Especializacion en Sistemas Embebidos
Sheet: /
File: AudioProcessor.sch
Title: Poncho Procesador de Audio
Size: A4
Date: 2018-09-07
Rev: 1.0
KiCad E.D.A. kicad 4.0.7-e2-637658ubuntu16.04.1
Id: 1/1