PIANTA DEL CANALE

(stato di Fatto)

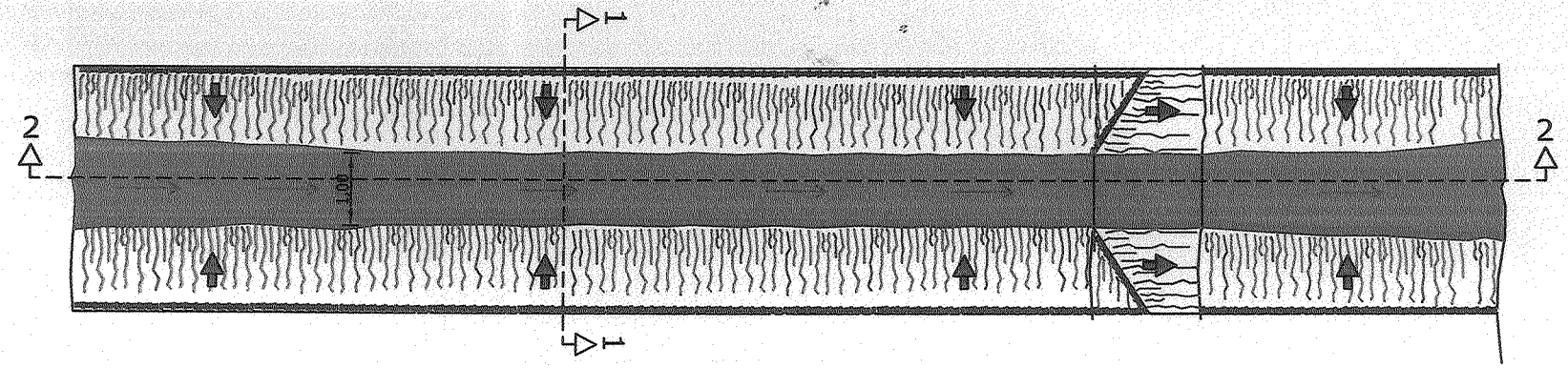

PIANTA DEL CANALE

(di Progetto)

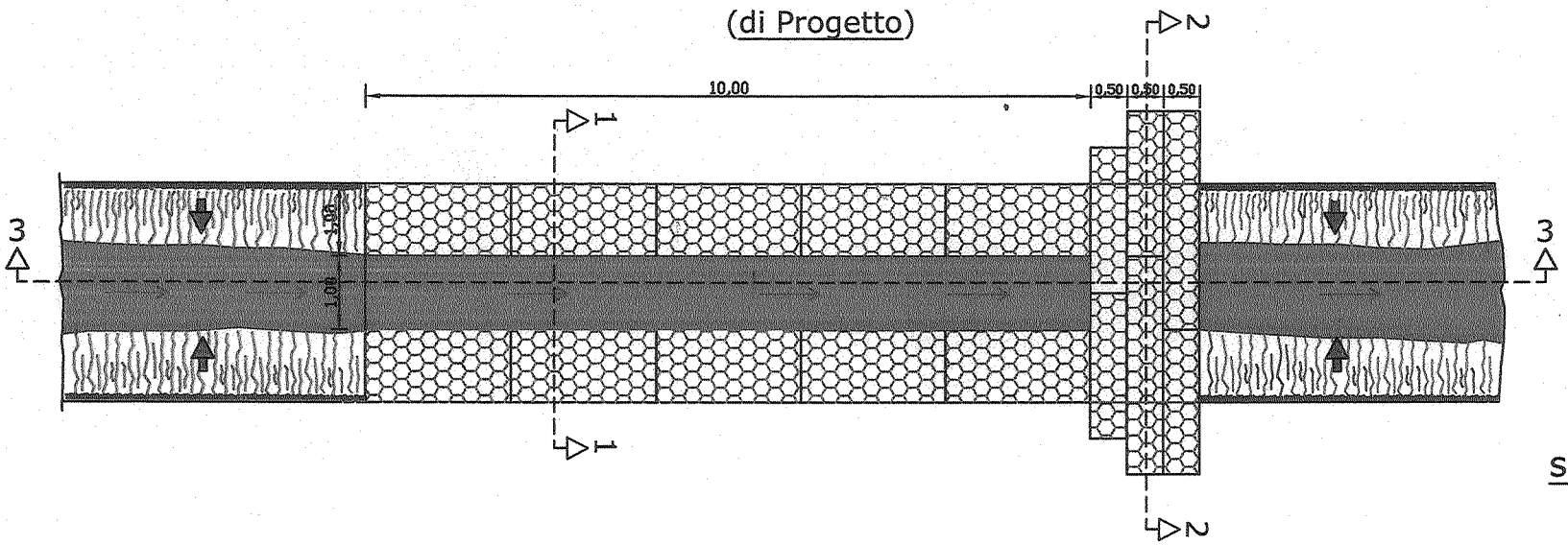

scala 1:100

SEZIONE 2-2

(stato di Fatto)

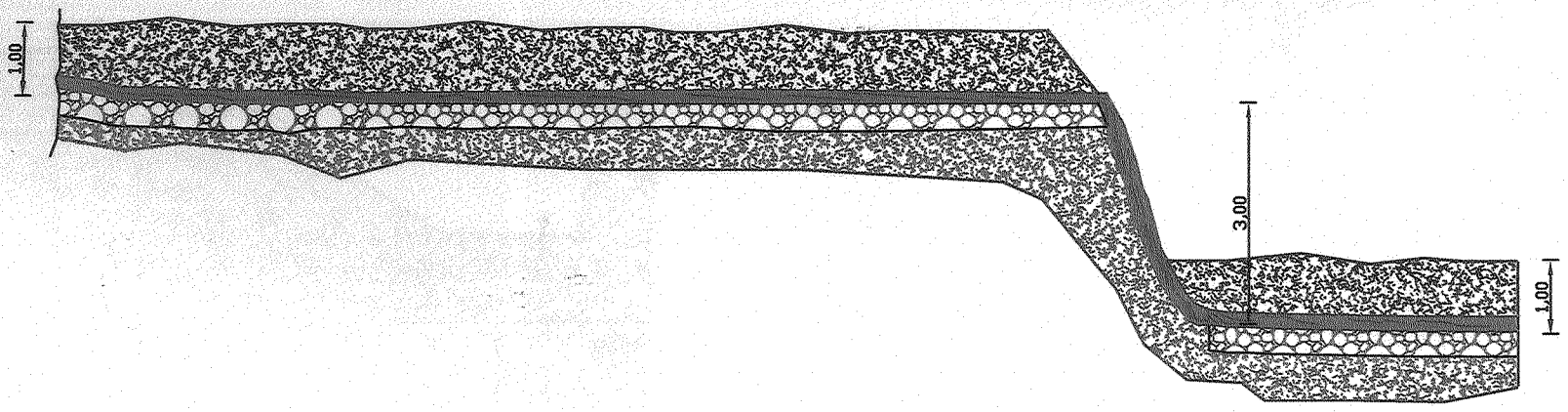

SEZIONE 2-2

(di Progetto)

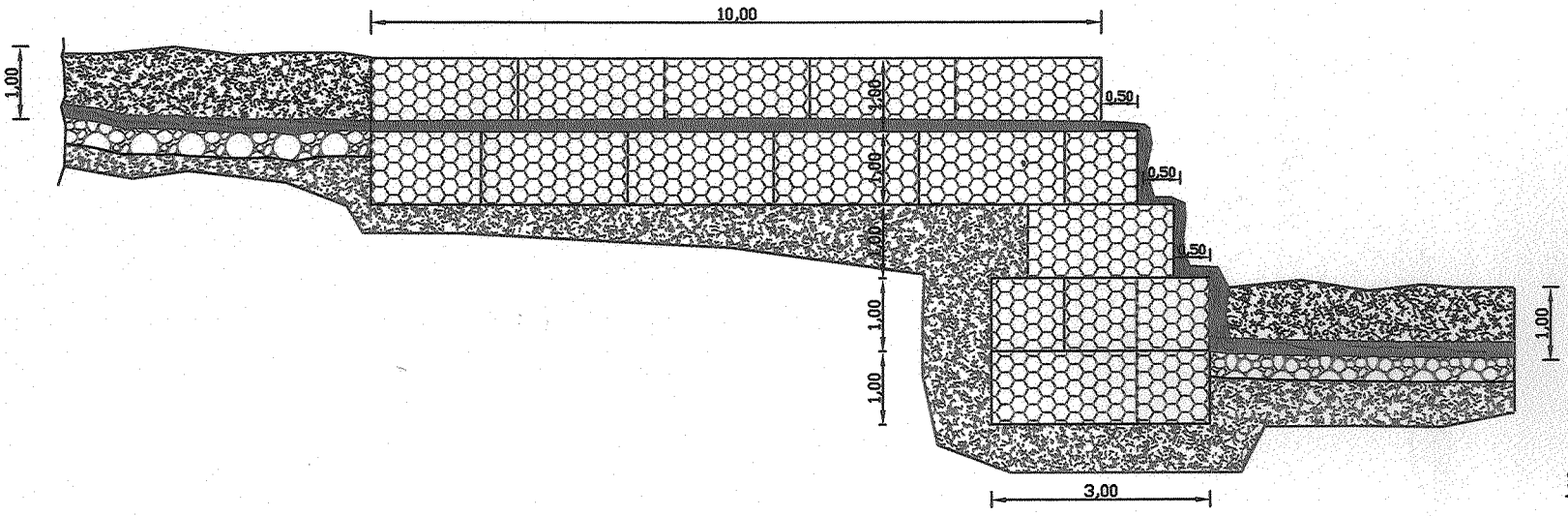

scala 1:100

SEZIONE 1-1

(stato di Fatto)

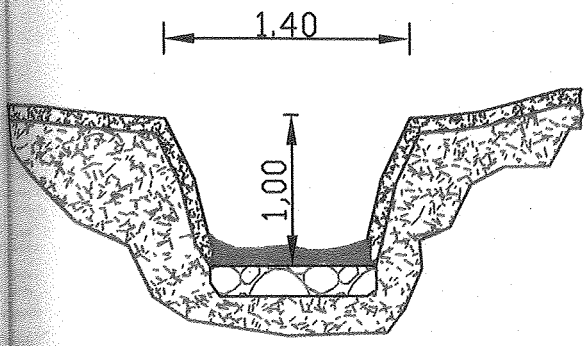

SEZIONE 1-1

(di Progetto)

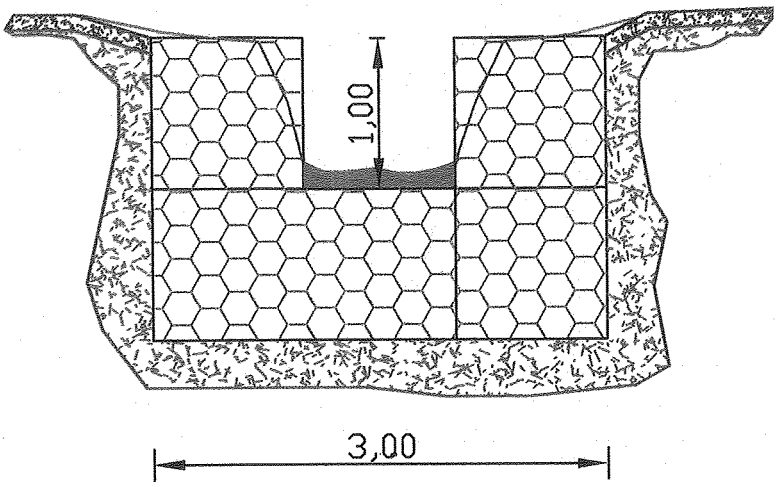

PROSPETTO LATO A VALLE

(di Progetto)

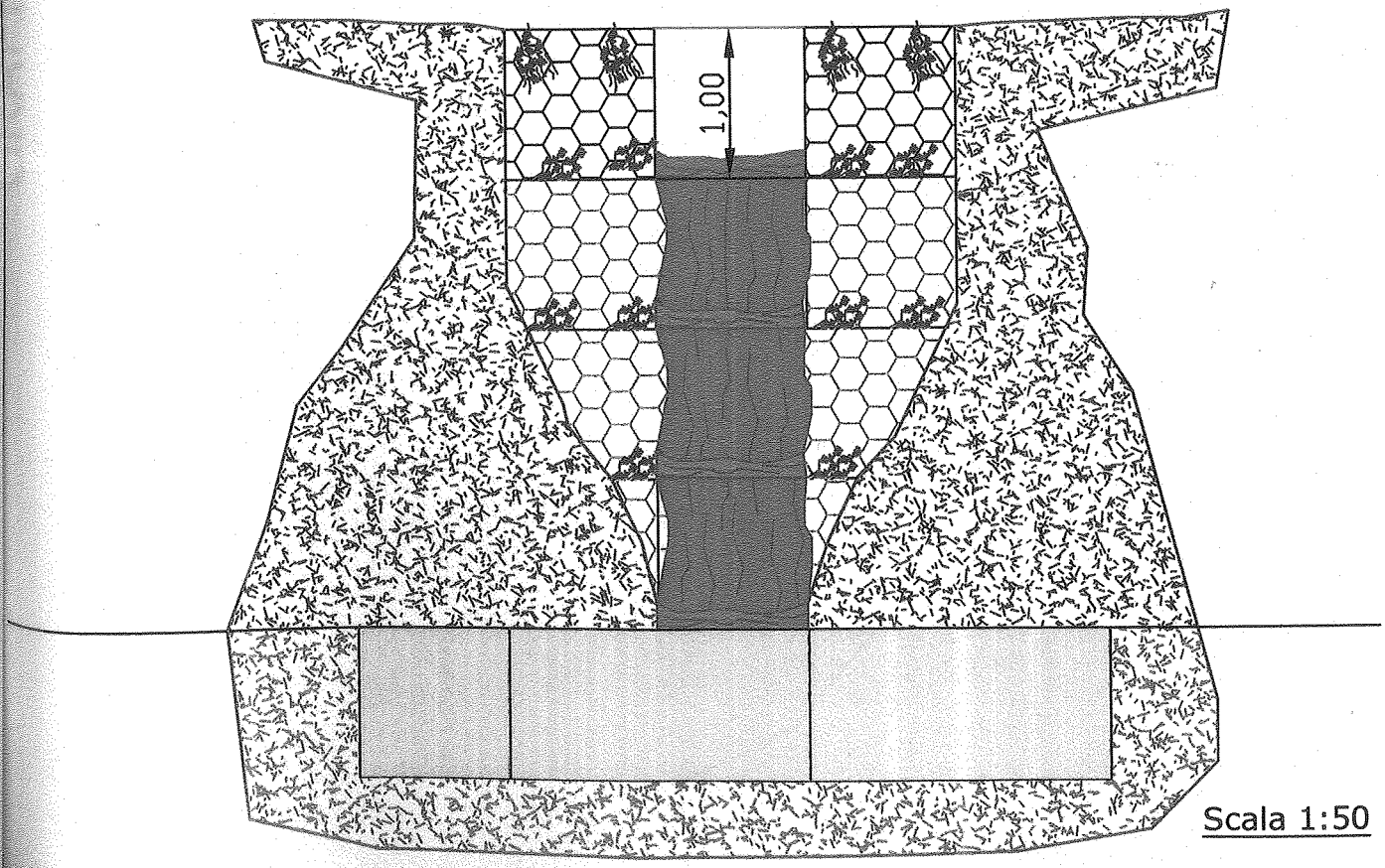

Scala 1:50

GRAFICI GABBIONATA (briglia)

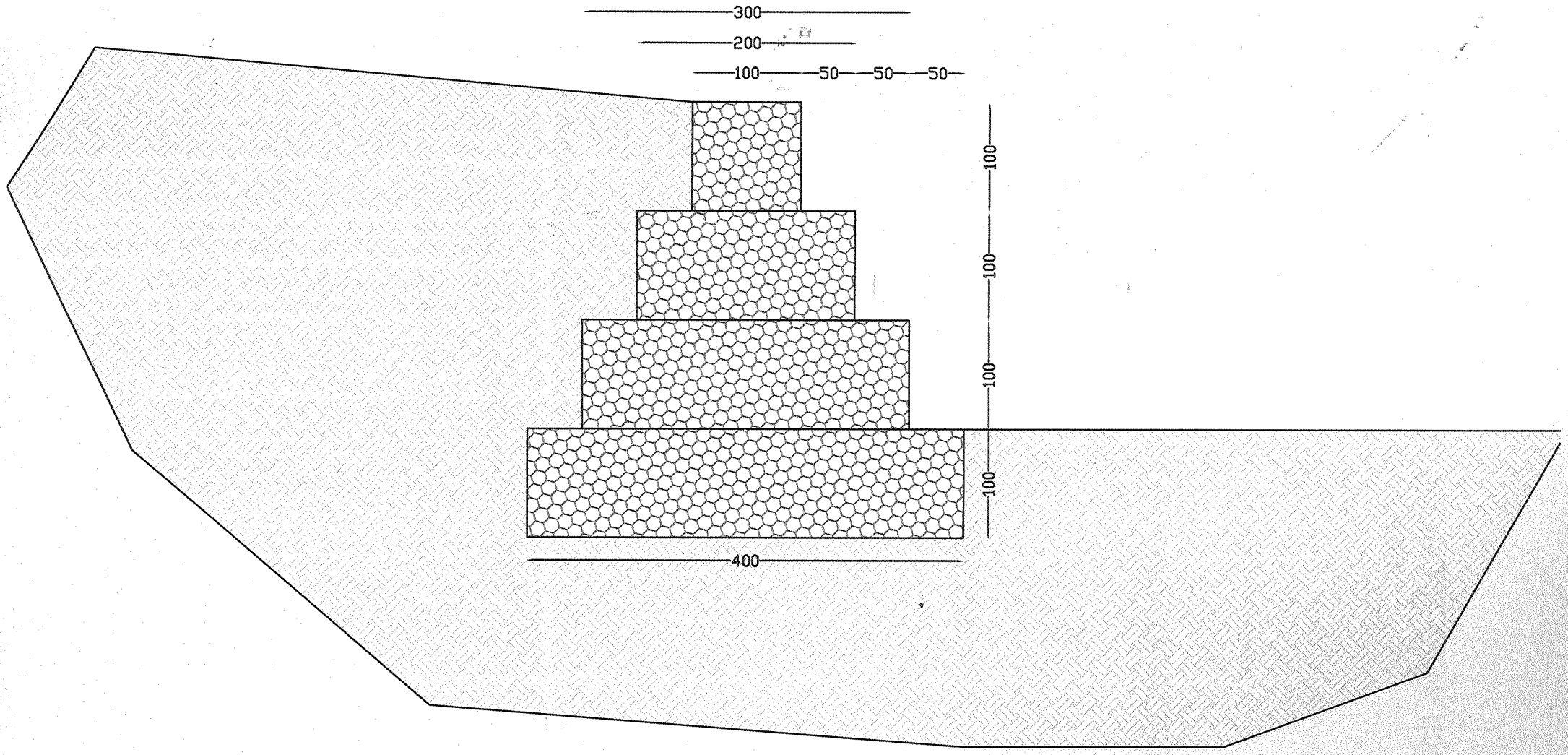

scala 1:50