L’Anatomie de l’invisible : Architecture et fonctionnement des réseaux informatiques

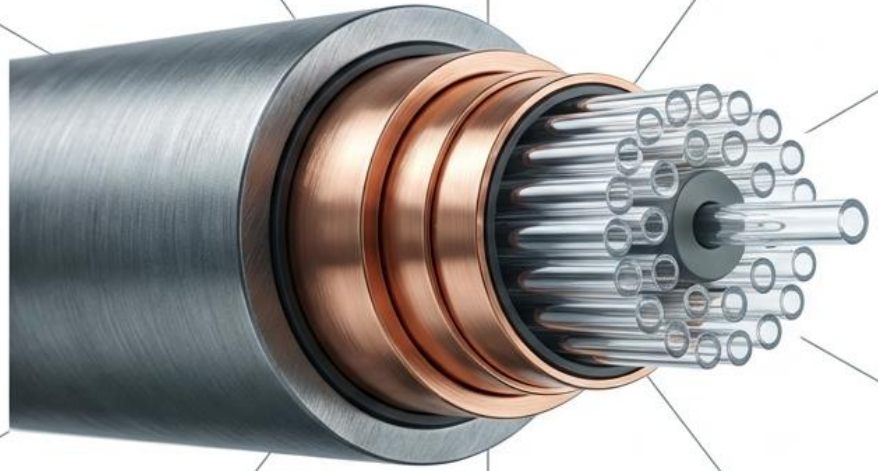

Une plongée dans les coulisses de l'Internet

NotebookLM

Le voyage à 6 000 kilomètres d'un simple selfie

Le message ne vole pas par magie. Il traverse une infrastructure physique colossale en moins d'une seconde sans jamais se tromper de destinataire.

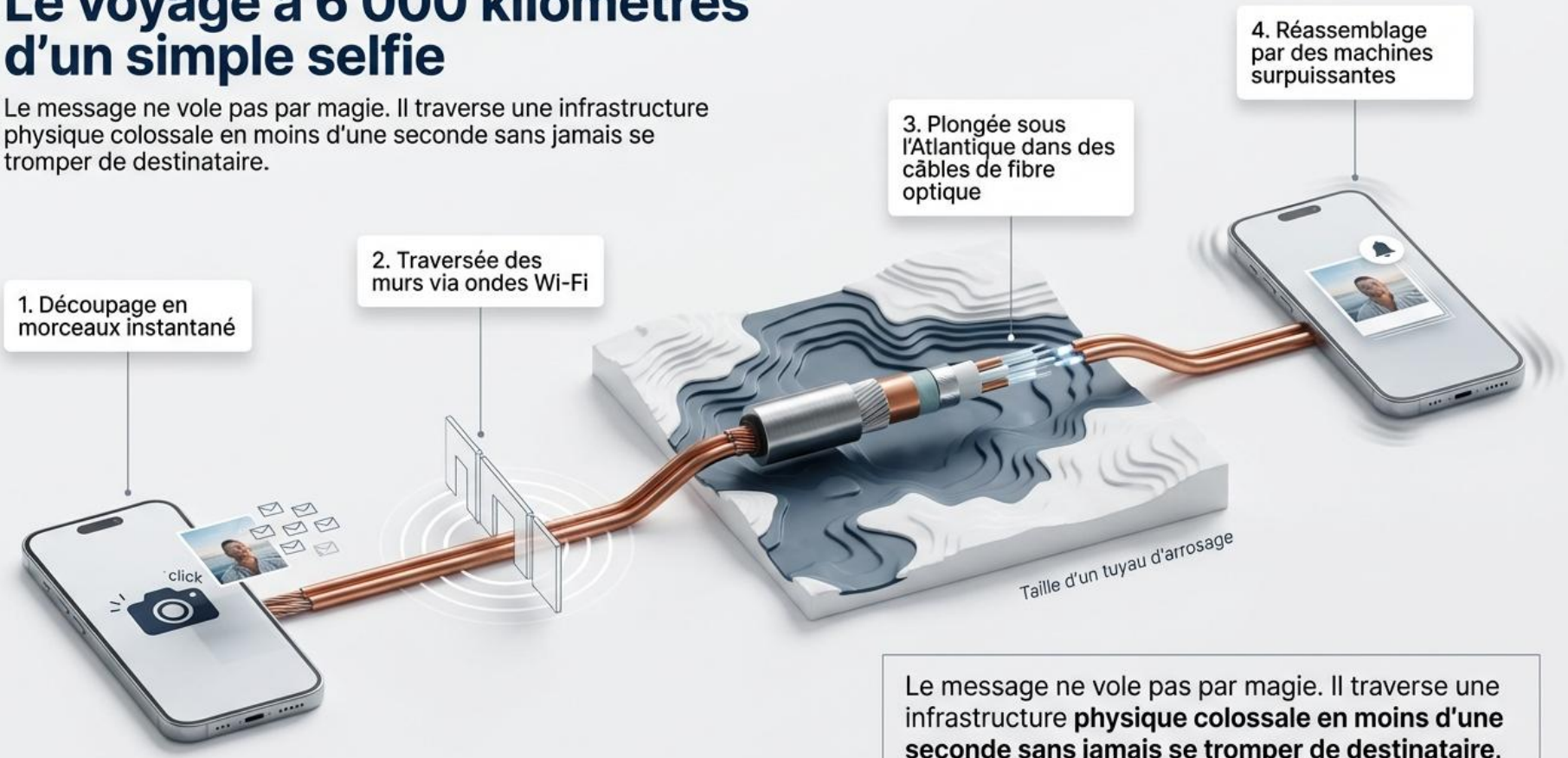

Le message ne vole pas par magie. Il traverse une infrastructure **physique colossale en moins d'une seconde sans jamais se tromper de destinataire**.

NotebookLM

Le pilier invisible de notre société moderne

Années 60
Invention d'ARPANET
(Les origines)

Aujourd'hui
Plus de 50 milliards
d'objets connectés

La Problématique
Par quels mécanismes techniques et quelles règles de communication ces données circulent-elles de manière fiable au sein d'architectures mondiales ?

Le Saviez-Vous ?
Ce n'est plus seulement technique : c'est le socle de l'économie mondiale et de nos relations sociales.

NotebookLM

L’échelle des réseaux : Du domicile au monde entier

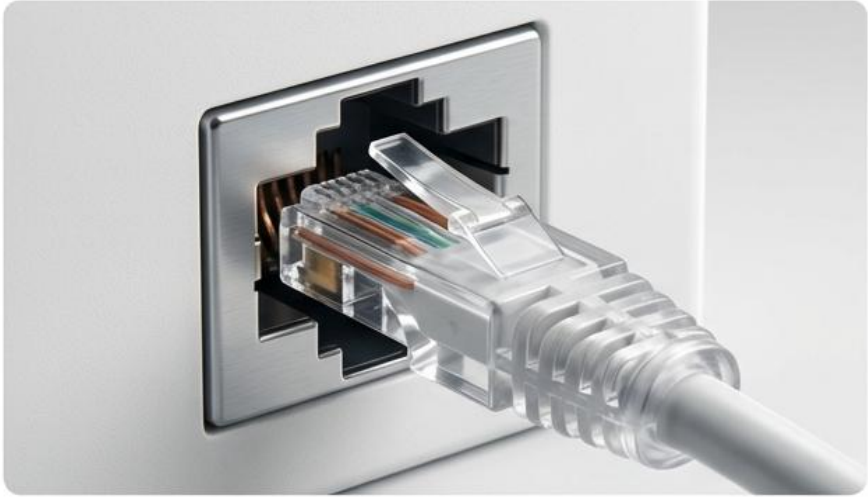

Réseau Local / LAN

La Définition : Local Area Network. Échelle restreinte (maison, collège).

L'Analogie : L'interphone de l'immeuble (on se parle entre voisins).

Dans la Pratique : Ton smartphone se connecte au Wi-Fi du collège pour lancer une impression en salle de techno.

Réseau Étendu / WAN

La Définition : Wide Area Network. Couvre des pays entiers. Internet est le plus grand WAN mondial.

L'Analogie : Le réseau de la Poste (on envoie des lettres partout sur Terre).

Dans la Pratique : Ton smartphone sort du LAN via la box pour interroger Google.

Vigilance
Ne pas confondre Internet (l'infrastructure WAN) et le Web (le service de pages qui y circule).

Le Saviez-Vous ?
Le plus long câble sous-marin du monde, le SeaMeWe-3, mesure 39 000 km et relie 33 pays. (Pont Géographie : Les flux révèlent les rapports de puissance et les déserts numériques).

NotebookLM

L’organisation du réseau : Qui donne les ordres ?

Client / Serveur

La Définition : Un serveur central puissant fournit des ressources ; les clients (PC, smartphones) formulent les demandes.

L'Analogie : Le restaurant. Le client commande, la cuisine (serveur) prépare.

Dans la Pratique : Ton téléphone (client) demande les photos au serveur Instagram stocké dans un hangar américain.

Peer-to-Peer / P2P

La Définition : Chaque machine est simultanément client et serveur.

L'Analogie : Le pique-nique. Tout le monde apporte et partage ses ressources.

Dans la Pratique : Utiliser BitTorrent pour échanger un fichier directement entre utilisateurs.

Le Coin des Experts

Jeu Vidéo : Pourquoi le multijoueur utilise-t-il le Client/Serveur ? Pour centraliser les scores et éviter la triche.

Google : Possède environ 2,5 millions de serveurs dans le monde.

Éducation Civique : Le P2P est vital pour la liberté d'expression et la résistance à la censure.

NotebookLM

L’identité numérique : L’adresse IP et le masque

La Définition / L’Analogie

Chaque machine nécessite une identité logique unique. L'adresse IP est ton adresse postale (ex: 10 rue de la Paix).
Le masque de sous-réseau (ex: 255.255.255.0) agit comme le code postal : rtesnaié) agit comme le code postal : il indique si le destinataire est dans ta ville (LAN) ou ailleurs.

Les Exarmits

Différence cruciale : L'IP change selon ton réseau. L'adresse MAC dans ton matériel.

Vigilance

Pénurie : L’IPv4 (4 milliards d'adresses) est **L’IPv6** permet d'adresser de sable sur Terre !

Dans la Pratique

Pour envoyer un message à l'IP 192.168.1.20, le masque indique à ton PC (192.168.1.15) que la cible est dans la même pièce.

Sécurité : Un VPN masque ton IP pour simuler une connexion depuis l'étranger et protéger ta vie privée.

Maths : Les IP sont affichées en base 10, mais traitées en binaire (0 et 1) par l’ordinateur.

NotebookLM

TCP/IP : Les règles de transport et le puzzle postal

La Définition / L'Analogie

TCP/IP est la suite de protocoles gérant la transmission.
IP est le camion de livraison qui achemine les boîtes.
TCP est le mode d'emploi qui vérifie qu'aucune pièce du puzzle ne manque à l'arrivée.
(Pont Français : Un protocole est un code de politesse accepté par tous pour se comprendre).

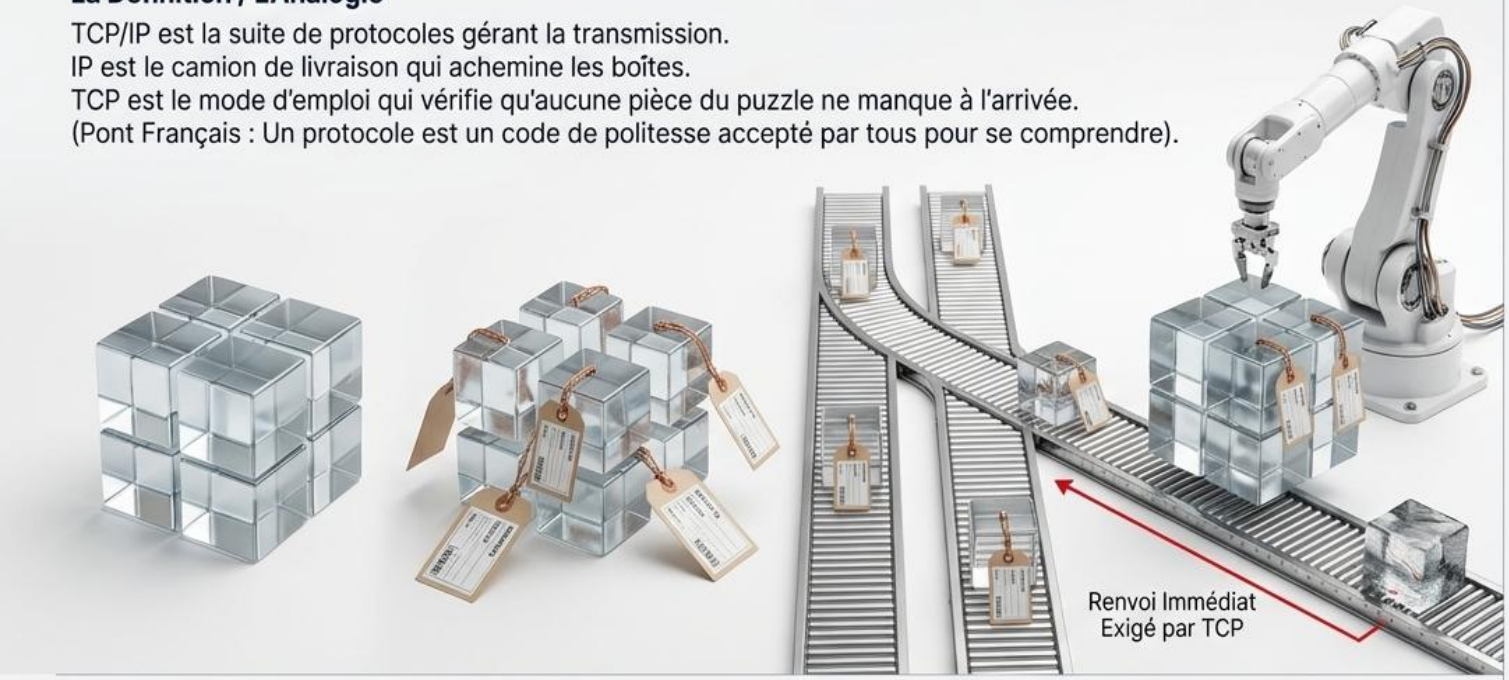

1. Découpage en paquets.
(Les morceaux peuvent prendre des chemins différents !)

2. Étiquetage IP
(Source/Destinataire)

3. Transport et Numérotation par TCP

4. Réassemblage.
Si le paquet n°42 est corrompu par un parasite Wi-Fi, TCP exige son renvoi immédiat

Le Coin des Experts

- Père d'Internet : Vint Cerf, inventeur de TCP/IP, porte toujours des costumes trois-pièces.
- Alternative UDP : Plus rapide mais sans vérification d'erreur, idéal pour le streaming ou les appels Discord.

NotebookLM

Le Routeur : L’aiguilleur du ciel de vos données

La Définition / L’Analogie

Le routeur relie plusieurs réseaux entre eux. Il consulte sa table de routage pour agir comme un GPS, envoyant les paquets sur la route la moins encombrée.

Ta Box fait le pont entre ton réseau privé domestique et le réseau public de ton fournisseur.

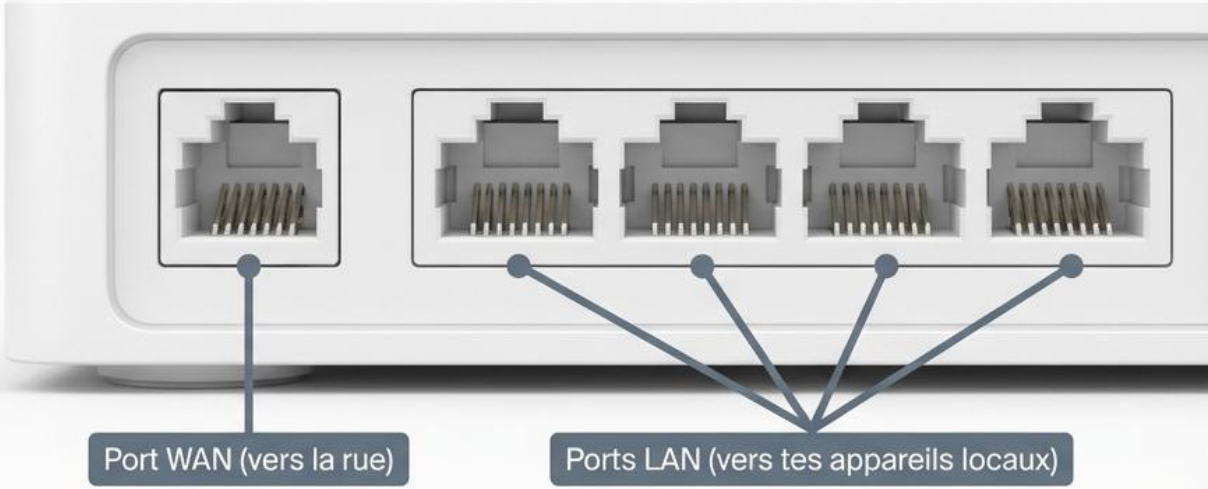

Vigilance

Un Switch relie des appareils dans le même réseau. Un Routeur fait passer les données d'un réseau à l'autre.

Le Coin des Experts

- Puissance : Un routeur professionnel traite des téraoctets par seconde (milliers de films HD instantanés).
- Physique : Le routeur convertit le signal : courant électrique (Ethernet) -> lumière (Fibre) -> ondes (Wi-Fi).
- Résilience : Si un routeur tombe en panne, le maillage d'Internet permet aux données de contourner l’obstacle.

NotebookLM

Le DNS : L'annuaire mondial qui traduit le web

La Définition / L'Analogie

Le Domain Name System convertit les noms humains (google.fr) en adresses IP machines (142.250.179.67).

C'est le répertoire de ton téléphone : tu tapes Maman, il compose le 06...

Vigilance

Si un DNS tombe en panne, les sites existent toujours, mais tu ne peux plus les trouver via leur nom !

Le Coin des Experts

- **Histoire** : Créé en 1983. Avant, il fallait télécharger manuellement un fichier texte contenant toutes les adresses chaque matin.
- **Infrastructure** : 13 serveurs racines ultra-protégés soutiennent le système mondial.
- **Cybercriminalité** : Le Phishing pirate parfois les DNS pour te diriger vers une fausse copie de ta banque.

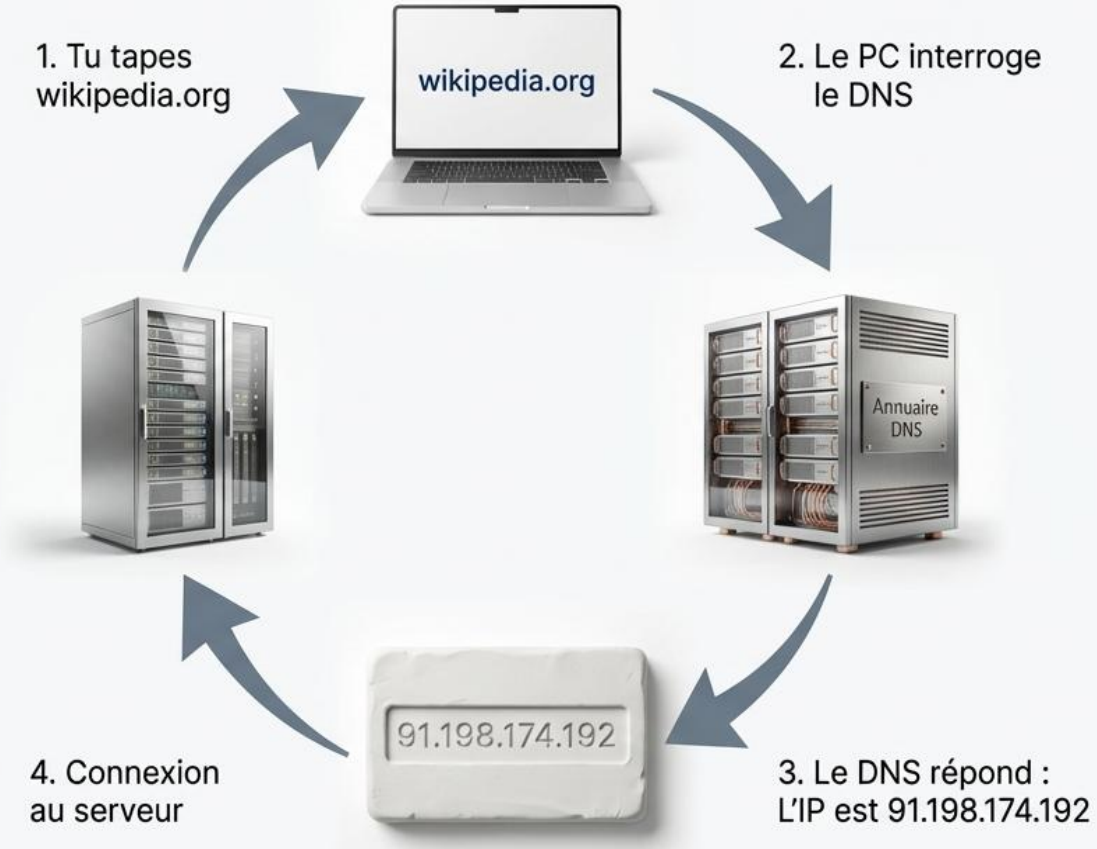

NotebookLM

Métiers et protection : Les gardiens de l'infrastructure

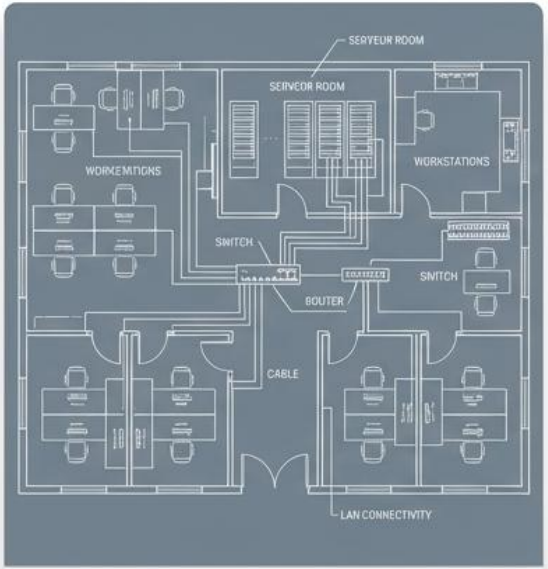

L'Administrateur Réseau

L'architecte. Il configure et gère les LAN d'entreprises pour assurer fluidité et sécurité des échanges internes.

La Sécurité au Quotidien

Utilisation de VPN pour chiffrer les données, et protection contre la corruption des paquets (rôle de TCP) pour maintenir l'intégrité de l'information.

L'Ingénieur en Cybersécurité

Le défenseur. Il anticipe les failles, bloque les intrusions, et empêche les détournements comme les attaques de faux serveurs DNS (Phishing).

NotebookLM

L'Avenir des réseaux : 6G, IoT et le défi énergétique

L'Internet des Objets (IoT)

Avec la 6G et l'IPv6, le réfrigérateur, les chaussures ou les lampadaires posséderont leur propre IP pour communiquer et optimiser leur fonctionnement.

Le Défi Environnemental

10%

Internet consomme aujourd'hui 10% de l'électricité mondiale.

La Mission de Demain

Le grand enjeu des futurs ingénieurs est de concevoir des réseaux d'infrastructures basse consommation pour soutenir cette hyper-connectivité sans détruire la planète.

NotebookLM

La Grande Image : Synthèse de l'architecture

Échelles : LAN (La maison, échelle locale) -> WAN (Le monde, Internet).

Identité : Adresse IP (Position logique) + DNS (Annuaire de traduction).

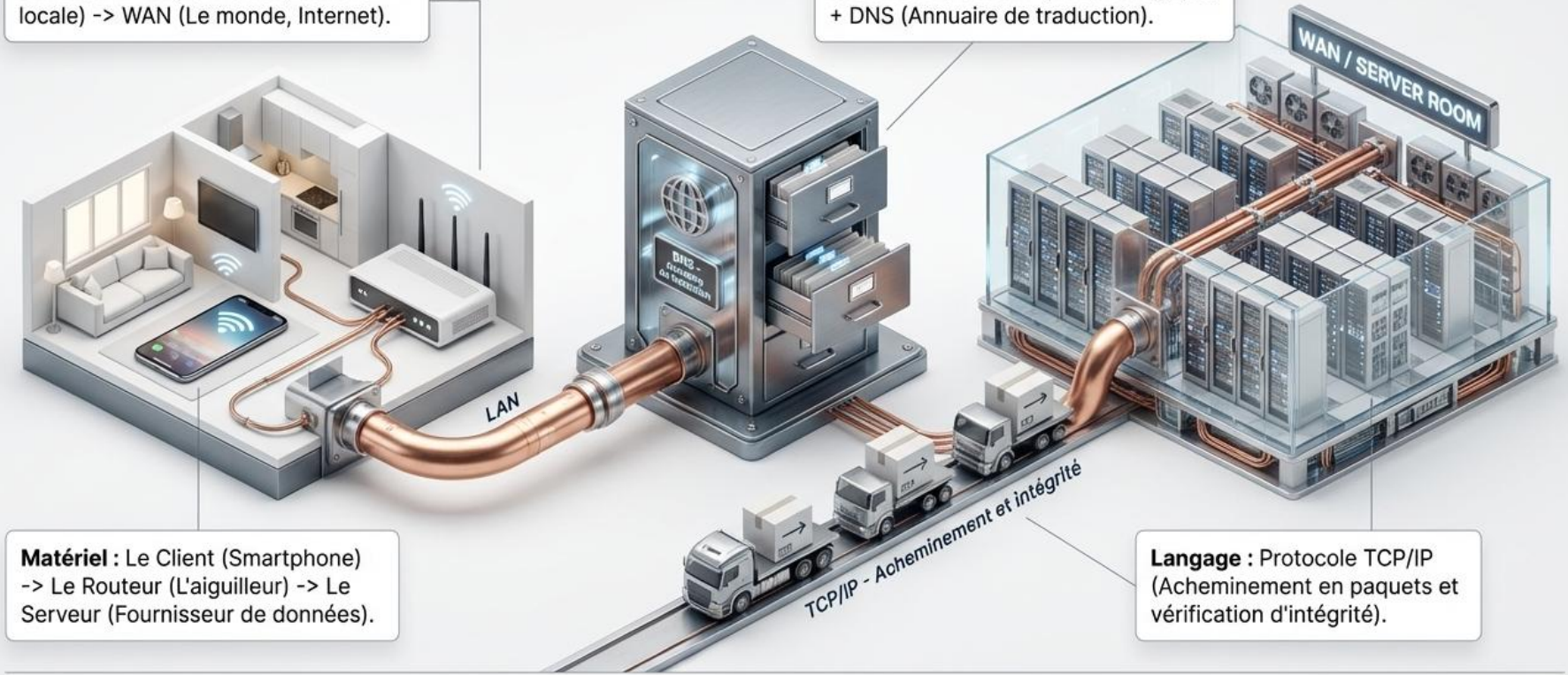

Matériel : Le Client (Smartphone) -> Le Routeur (L'aiguilleur) -> Le Serveur (Fournisseur de données).

Langage : Protocole TCP/IP (Acheminement en paquets et vérification d'intégrité).

Vous n'êtes plus seulement un utilisateur ; vous comprenez désormais la machine derrière l'écran.

NotebookLM

Le Glossaire Intégré

Adresse IP

Numéro unique identifiant un appareil sur un réseau.

DNS

Système traduisant les noms de sites en adresses IP.

LAN

Réseau local, de petite taille (domicile, entreprise).

Paquet

Petit morceau de donnée envoyé sur un réseau.

Protocole

Ensemble de règles permettant à deux machines de communiquer.

Routeur

Appareil qui oriente les données entre différents réseaux.

Serveur

Ordinateur puissant qui stocke et distribue des données.

NotebookLM

Pour aller plus loin : Explorez l'invisible

Pratique : Mini-projet Filius

Utilisez ce simulateur pour construire votre propre réseau de collège virtuel et faire circuler des messages entre machines.

Documentaire : Câbles sous-marins

Les câbles sous-marins, autoroutes de l'Internet (YouTube, chaîne Le Monde). Observez l'infrastructure physique titanesque et les navires câbliers en action.

Orientation : Cybersécurité

Découvrez le métier d'Ingénieur en Cybersécurité, le défenseur de réseaux qui lutte quotidiennement contre les intrusions pour protéger nos vies privées.

NotebookLM