A1 1 1 Z 2 J Domek 1
A2 1 1 Z 2 J Domek 1
A3 1 1 Z 2 J Domek 1
A4 1 1 Z 2 J Domek 1
A5 1 1 GZ 1 J Domek 1
B1 1 1 GZ 1 J Domek 1
B2 1 1 GZ 1 J Domek 1
B3 1 1 GZ 1 J Domek 1
B4 1 1 GZ 2 J Domek 1
B5 1 1 GZ 2 J Domek 1
C1 1 1 GZ 2 J Domek 1
C2 1 1 GZ 2 J Domek 1
C3 1 0 B 0 V Kram 1
C4 1 0 B 0 V Kram 1
C5 2 0 S 0 V Kram 1
A1 2 0 S 0 V Kram 1
A2 0 1 x 1 Z Policie 1
A3 1 1 G 1 Z Policie 1
A4 0 2 x 1 V Lekarna 0
A5 0 2 x 1 V Lekarna 0
B1 0 2 x 1 V Lekarna 0
B2 0 2 x 2 M Garaze 1
B3 0 2 x 2 M Garaze 1
B4 0 2 G 1 M Garaze 2
B5 0 2 G 1 M Garaze 2
C1 1 2 S 2 M Sklad 2
C2 1 2 S 2 M Sklad 2
C3 2 2 SG 1 M Sklad 2
C4 2 2 SG 1 M Sklad 2
C5 1 2 B 2 M Firma 1

A1 1 2 B 2 M Firma 1
A2 1 2 BS 1 M Firma 2
A3 1 2 BS 1 M Firma 2
A4 2 2 BG 1 M Firma 2
A5 2 2 BG 1 M Firma 2
B1 1 3 Z 0 x Park 2
B2 1 3 Z 0 x Park 2
B3 1 3 Z 0 x Park 2
B4 1 3 Z 0 x Park 2
B5 1 1 x 0 x Krizovatka 2
C1 1 1 x 0 x Krizovatka 2
D1 0 1 x 0 V Garaz 1
D2 0 1 x 0 V Garaz 1
D3 0 1 x 0 V Garaz 1
D4 0 1 x 0 V Garaz 1
D5 0 1 x 0 V Garaz 1
E1 0 1 x 1 V Garaz 1
E2 0 1 x 1 V Garaz 1
E3 0 1 x 1 V Garaz 1
E4 0 1 x 1 V Garaz 1
E5 0 1 x 1 V Garaz 1
F1 1 1 x 1 V Garaz 1
F2 1 1 x 1 V Garaz 1
F3 1 1 x 1 V Garaz 1
F4 1 1 x 1 V Garaz 1
F5 1 1 x 1 V Garaz 1
D1 1 2 x 0 M Sklad 1
D2 1 2 x 0 M Sklad 1
D3 1 2 x 0 M Sklad 1
D4 1 2 x 1 M Sklad 0

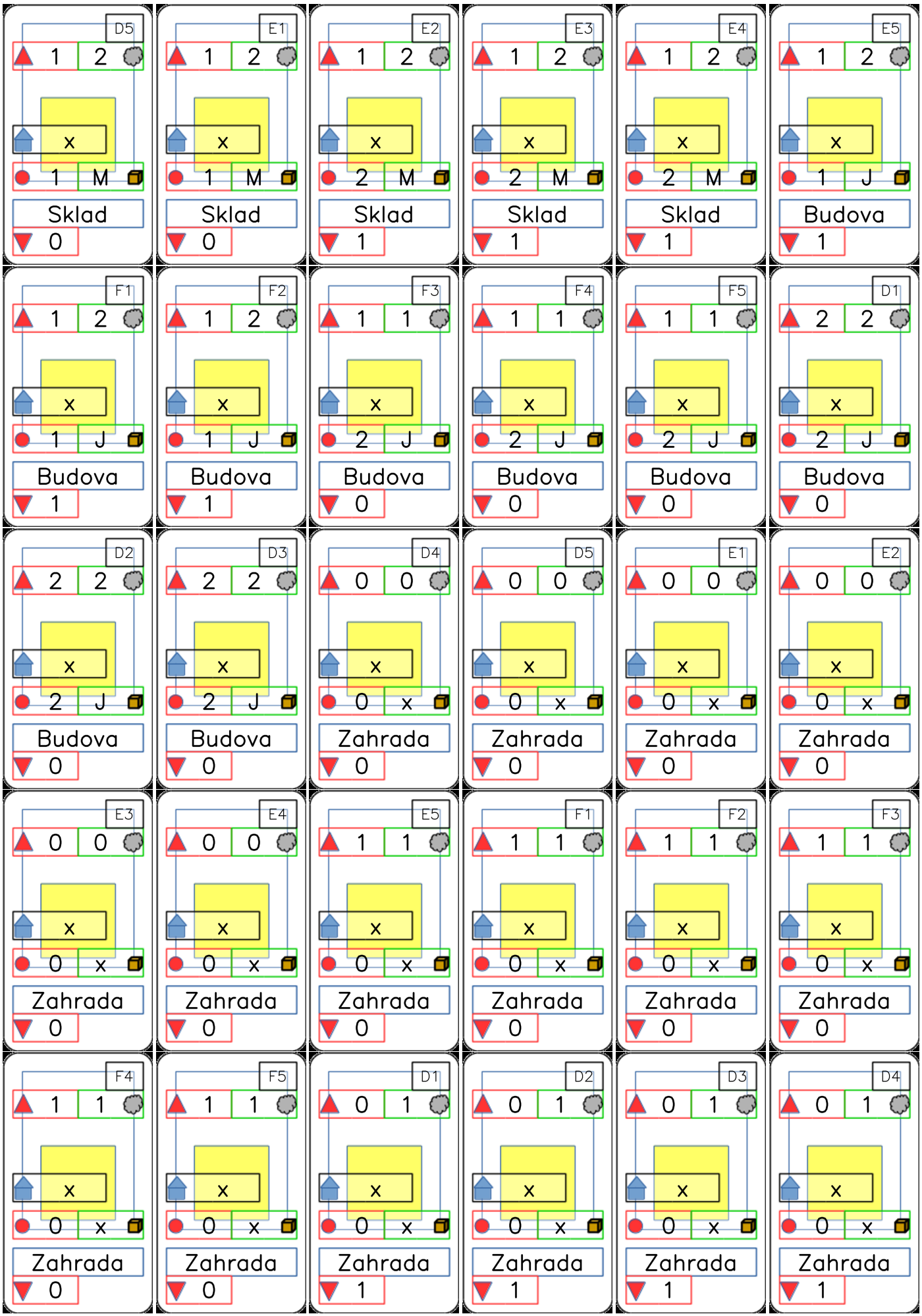
D5 1 2 x 1 M Sklad 0
E1 1 2 x 1 M Sklad 0
E2 1 2 x 2 M Sklad 1
E3 1 2 x 2 M Sklad 1
E4 1 2 x 2 M Sklad 1
E5 1 2 x 1 J Budova 1
F1 1 2 x 1 J Budova 1
F2 1 2 x 1 J Budova 1
F3 1 1 x 2 J Budova 0
F4 1 1 x 2 J Budova 0
F5 1 1 x 2 J Budova 0
D1 2 2 x 2 J Budova 0
D2 2 2 x 2 J Budova 0
D3 2 2 x 2 J Budova 0
D4 0 0 x 0 x Zahrada 0
D5 0 0 x 0 x Zahrada 0
E1 0 0 x 0 x Zahrada 0
E2 0 0 x 0 x Zahrada 0
E3 0 0 x 0 x Zahrada 0
E4 0 0 x 0 x Zahrada 0
E5 1 1 x 0 x Zahrada 0
F1 1 1 x 0 x Zahrada 0
F2 1 1 x 0 x Zahrada 0
F3 1 1 x 0 x Zahrada 0
F4 1 1 x 0 x Zahrada 0
F5 1 1 x 0 x Zahrada 0
D1 0 1 x 0 x Zahrada 1
D2 0 1 x 0 x Zahrada 1
D3 0 1 x 0 x Zahrada 1
D4 0 1 x 0 x Zahrada 1

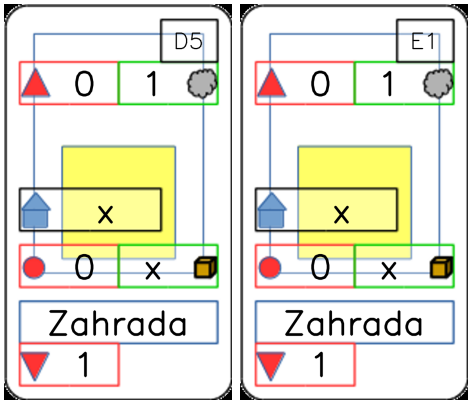
D5
0
1
x
0
x
Zahrada
1
E1
0
1
x
0
x
Zahrada
1