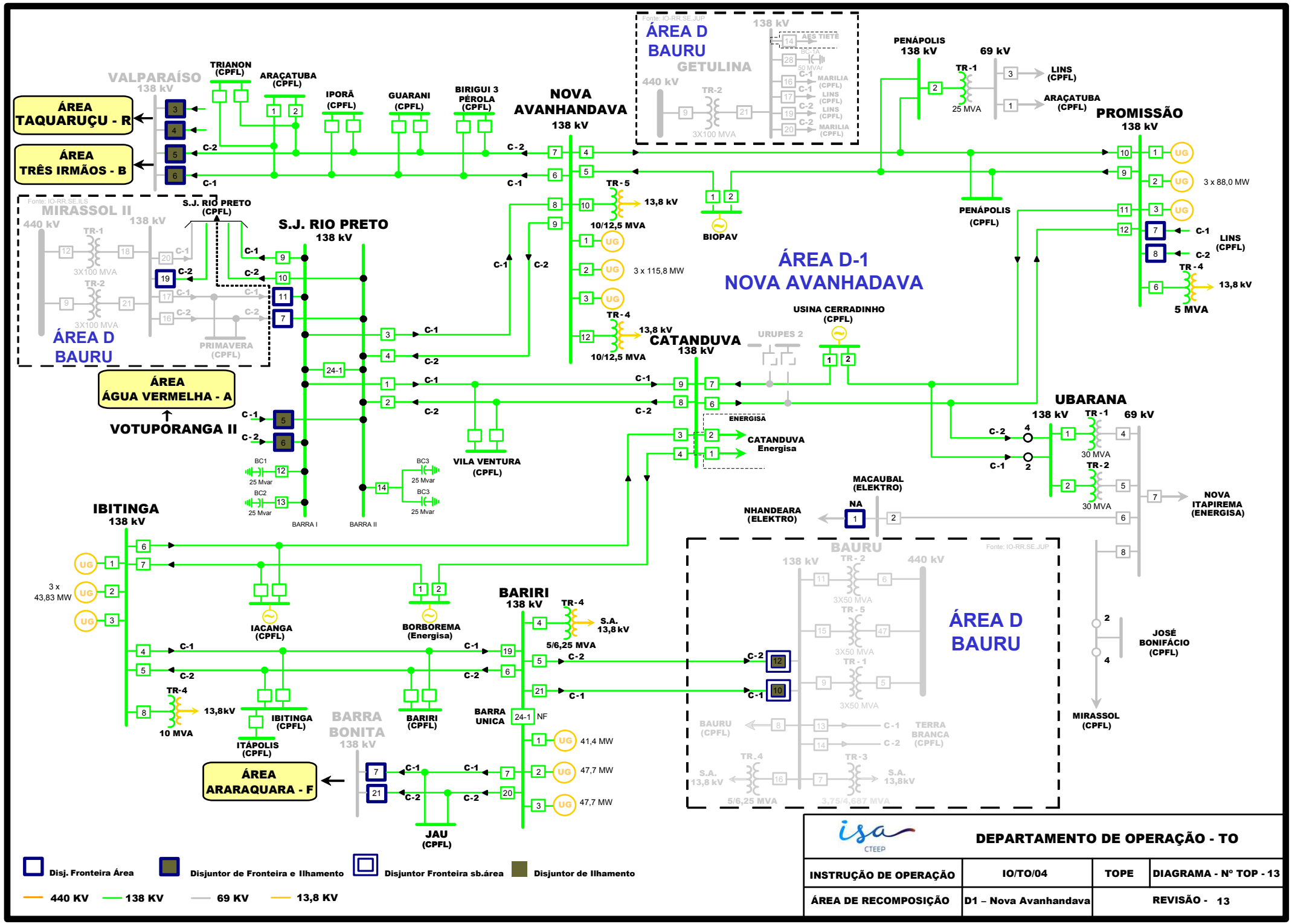

isa CTEEP	DEPARTAMENTO DE OPERAÇÃO - TO		
INSTRUÇÃO DE OPERAÇÃO	IO/TO/04	TOPE	DIAGRAMA - Nº TOP - 13
ÁREA DE RECOMPOSIÇÃO	D1 – Nova Avanhandava	REVISÃO - 13	