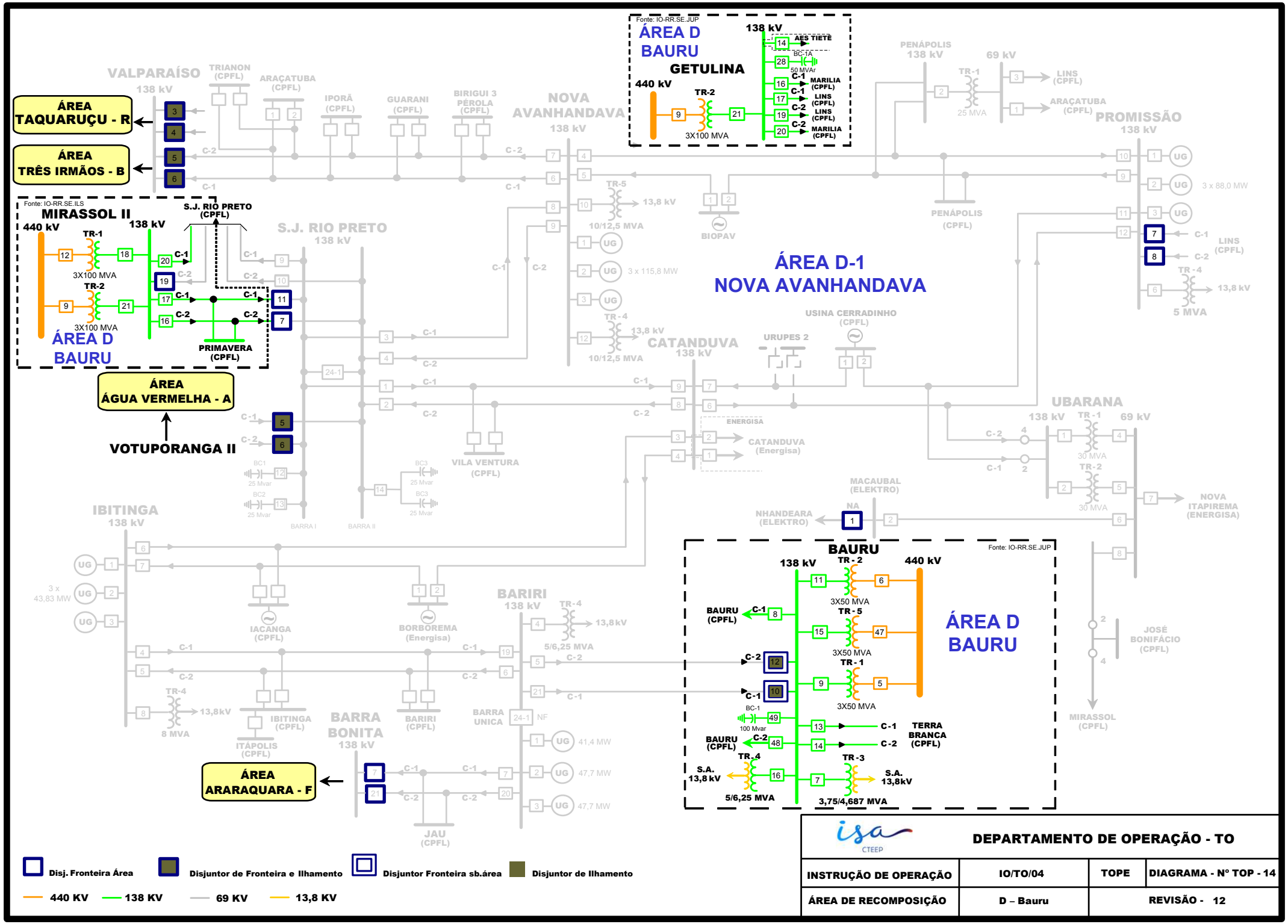

isa CTEEP

DEPARTAMENTO DE OPERAÇÃO - TO

INSTRUÇÃO DE OPERAÇÃO	IO/TO/04	TOPE	DIAGRAMA - Nº TOP - 14
ÁREA DE RECOMPOSIÇÃO	D – Bauru	REVISÃO - 12	