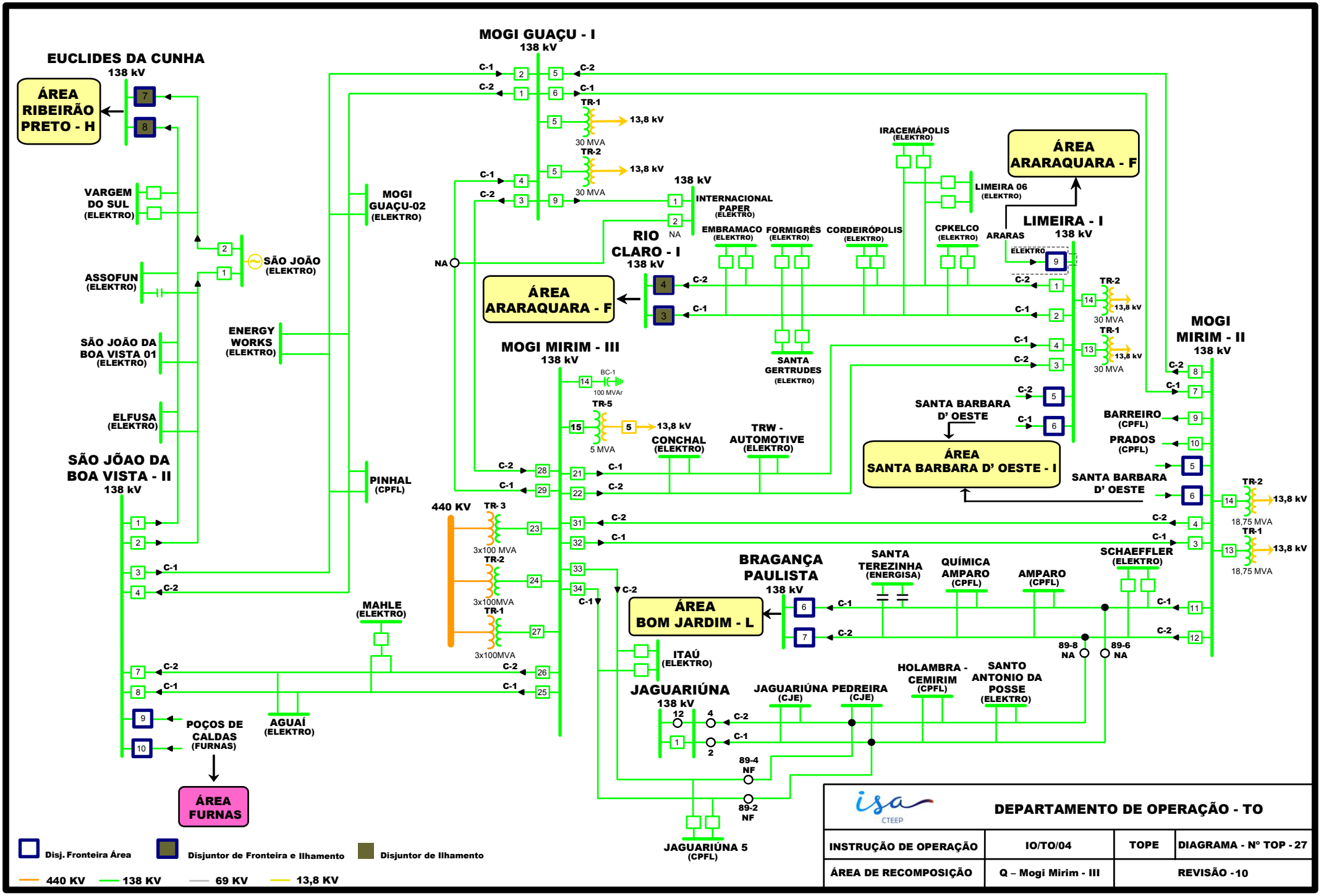
MOGI GUAÇU - I
138 kV
EUCLIDES DA CUNHA
138 kV
ÁREA RIBEIRÃO PRETO - H
VARGEM DO SUL (ELEKTRO)
ASSOFUN (ELEKTRO)
SÃO JOÃO DA BOA VISTA 01 (ELEKTRO)
ELFUSA (ELEKTRO)
SÃO JÕAO DA BOA VISTA - II
138 kV
SÃO JOÃO (ELEKTRO)
ENERGY WORKS (ELEKTRO)
MOGI GUAÇU-02 (ELEKTRO)
PINHAL (CPFL)
TR-1
TR-2
13,8 kV
30 MVA
138 kV
INTERNACIONAL PAPER (ELEKTRO)
NA
RIO CLARO - I
138 kV
ÁREA ARARAQUARA - F
EMBRAMACO (ELEKTRO)
FORMIGRÊS (ELEKTRO)
CORDEIRÓPOLIS (ELEKTRO)
IRACEMÁPOLIS (ELEKTRO)
CPKELCO (ELEKTRO)
LIMEIRA 06 (ELEKTRO)
ARARAS
ELEKTRO
LIMEIRA - I
138 kV
ÁREA ARARAQUARA - F
SANTA GERTRUDES (ELEKTRO)
MOGI MIRIM - III
138 kV
BC-1
100 MVAr
TR-5
5 MVA
CONCHAL (ELEKTRO)
TRW - AUTOMOTIVE (ELEKTRO)
SANTA BARBARA D' OESTE
ÁREA SANTA BARBARA D' OESTE - I
SANTA BARBARA D' OESTE
MOGI MIRIM - II
138 kV
BARREIRO (CPFL)
PRADOS (CPFL)
18,75 MVA
440 KV
TR-3
3x100 MVA
3x100MVA
MAHLE (ELEKTRO)
AGUAÍ (ELEKTRO)
POÇOS DE CALDAS (FURNAS)
ÁREA FURNAS
BRAGANÇA PAULISTA
138 kV
SANTA TEREZINHA (ENERGISA)
QUÍMICA AMPARO (CPFL)
AMPARO (CPFL)
SCHAEFFLER (ELEKTRO)
ÁREA BOM JARDIM - L
ITAÚ (ELEKTRO)
JAGUARIÚNA
138 kV
JAGUARIÚNA (CJE)
PEDREIRA (CJE)
HOLAMBRA - CEMIRIM (CPFL)
SANTO ANTONIO DA POSSE (ELEKTRO)
89-8 NA
89-6 NA
89-4 NF
89-2 NF
JAGUARIÚNA 5 (CPFL)
Disj. Fronteira Área
Disjuntor de Fronteira e Ilhamento
Disjuntor de Ilhamento
440 KV
138 KV
69 KV
13,8 KV
DEPARTAMENTO DE OPERAÇÃO - TO
INSTRUÇÃO DE OPERAÇÃO
IO/TO/04
TOPE
DIAGRAMA - Nº TOP - 27
ÁREA DE RECOMPOSIÇÃO
Q – Mogi Mirim - III
REVISÃO -10