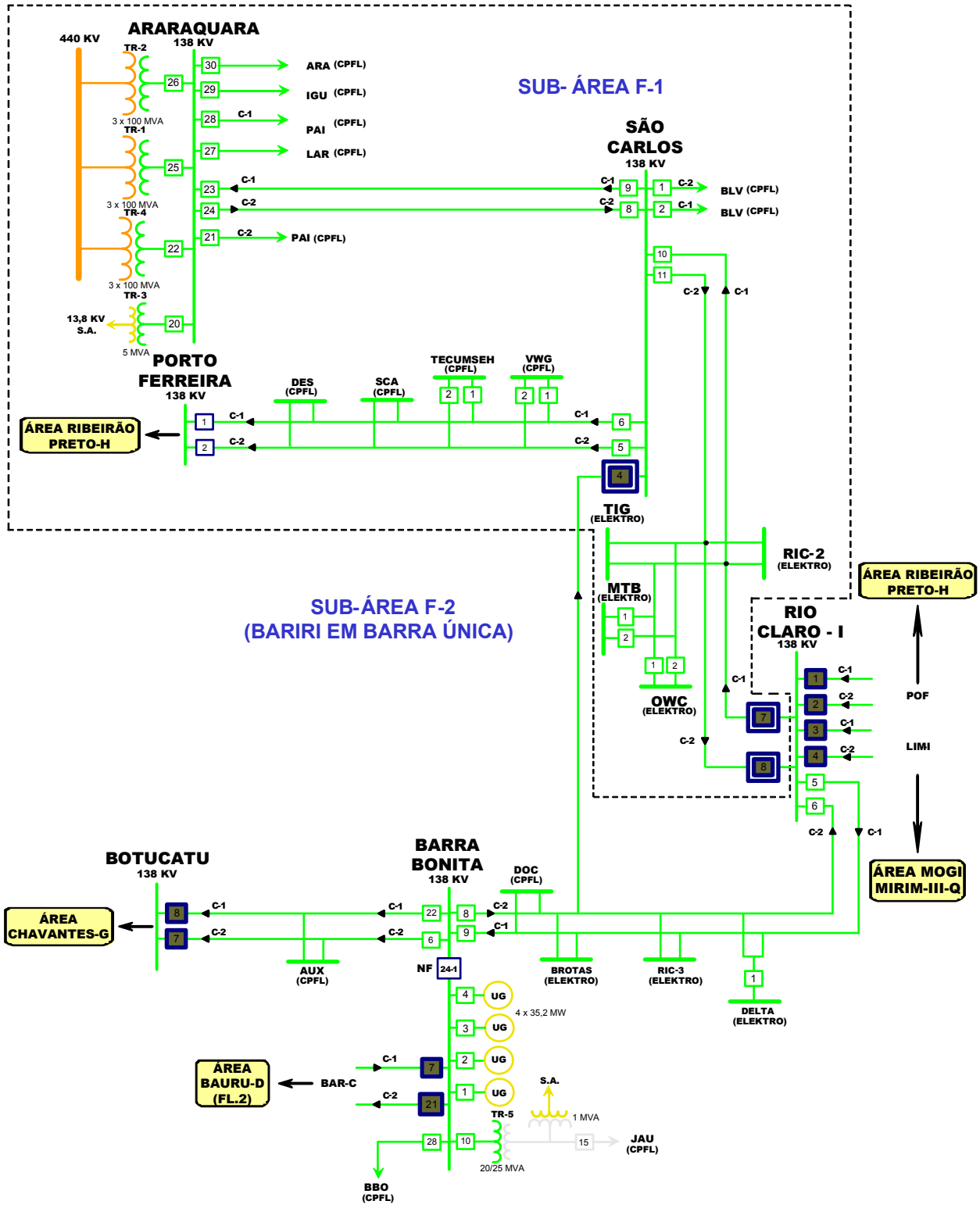

CTEEP	DEPARTAMENTO DE OPERAÇÃO - OP		
INSTRUÇÃO DE OPERAÇÃO	IO/OP/04	OPOE - N	DIAGRAMA - Nº OPO - 17
ÁREA DE RECOMPOSIÇÃO	F2 - ARARAQUARA	REVISÃO - 10	