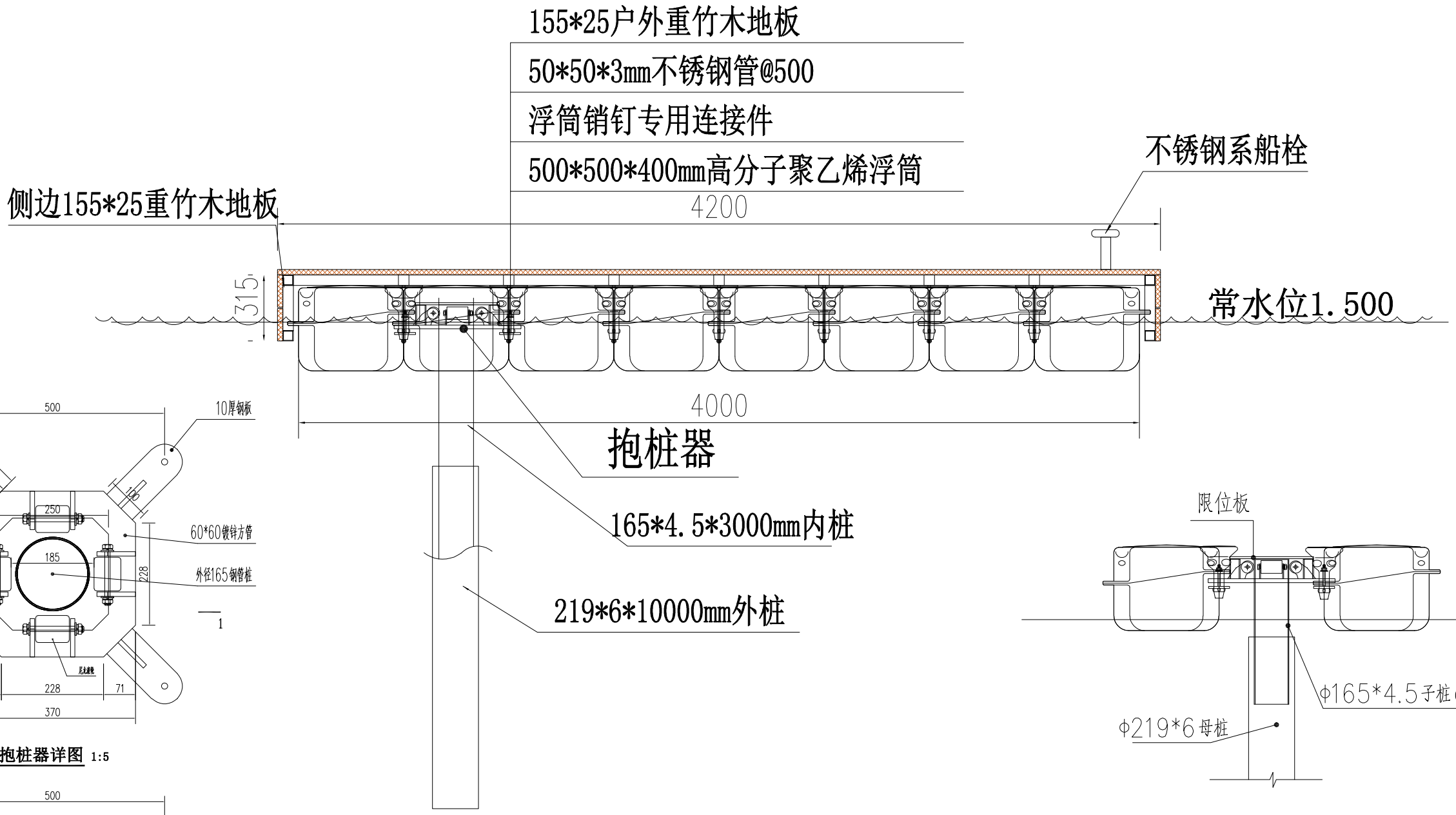

浮筒码头断面图 1:100

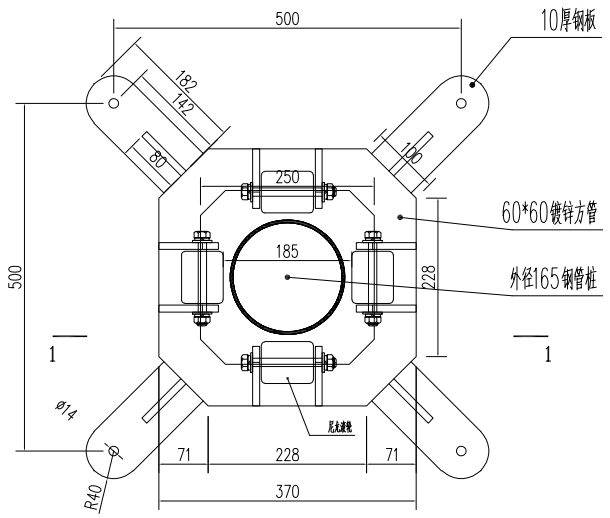

抱桩器详图 1:5

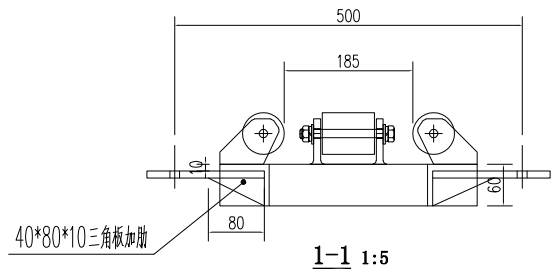

1-1 1:5

成品定制165抱桩器详图
以厂家制作为准

图纸说明：
1. 图中除特别标注除外均记以毫米。
2. 码头含侧封板同面层铺装，采用155*25mm竹木地板。

审定			校对			工程名称	三地块浮筒码头	图纸名称	码头断面图	工程编号		阶段	施工图
审核			设计负责人			项目名称	青剑湖环湖景观提升工程三标段			图号	SG05	日期	2024.01
项目负责人			设计人									比例	1:100