3号/4号平台

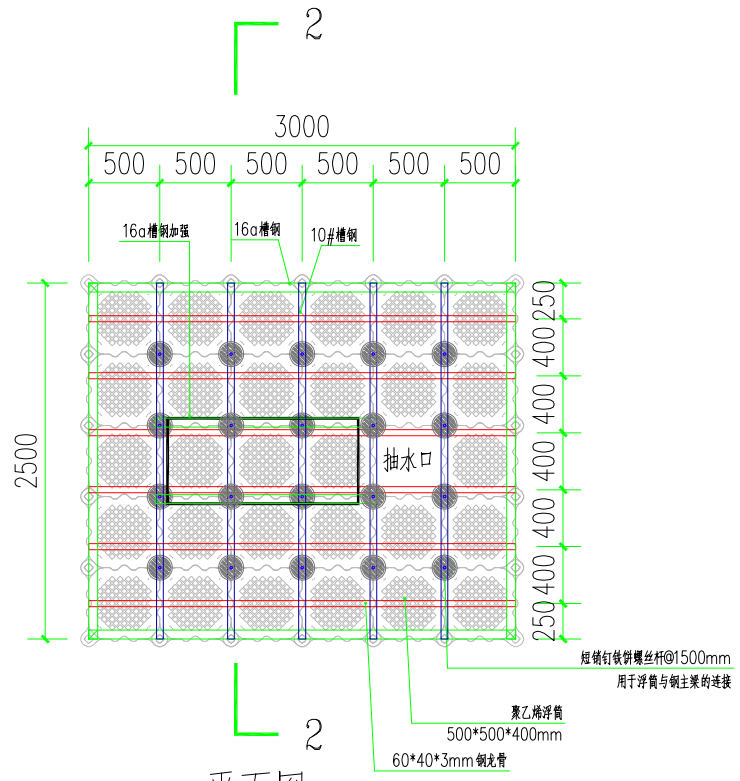

平面图 1:50

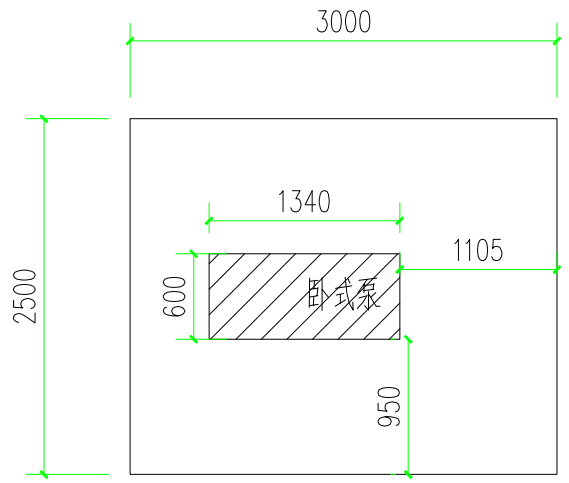

卧式泵布置示意图 1:50

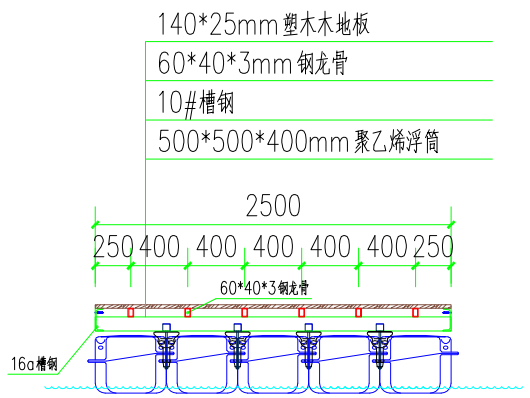

2-2 剖面图 1:50

说明：

(1).整体浮台尺寸为3m×2.5m，采用500×500×400mm聚乙烯浮筒；

(2).上部放置1台卧式泵：100ZX80-61，重570kg，另加控制柜（重100kg）；

苏州伯利恒水上设施工程有限公司 SuZhou Bethlehem Water Facilities Engineering Co.,Ltd	审定		校对		工程名称		图纸名称	3/4号平台	工程编号		阶段	施工图
	审核		设计负责人		项目名称				图号	SG02	日期	2023.10
	项目负责人		设计人								比例	1:100

暖通	给排水	工艺	自控
建筑	结构	电气	通讯