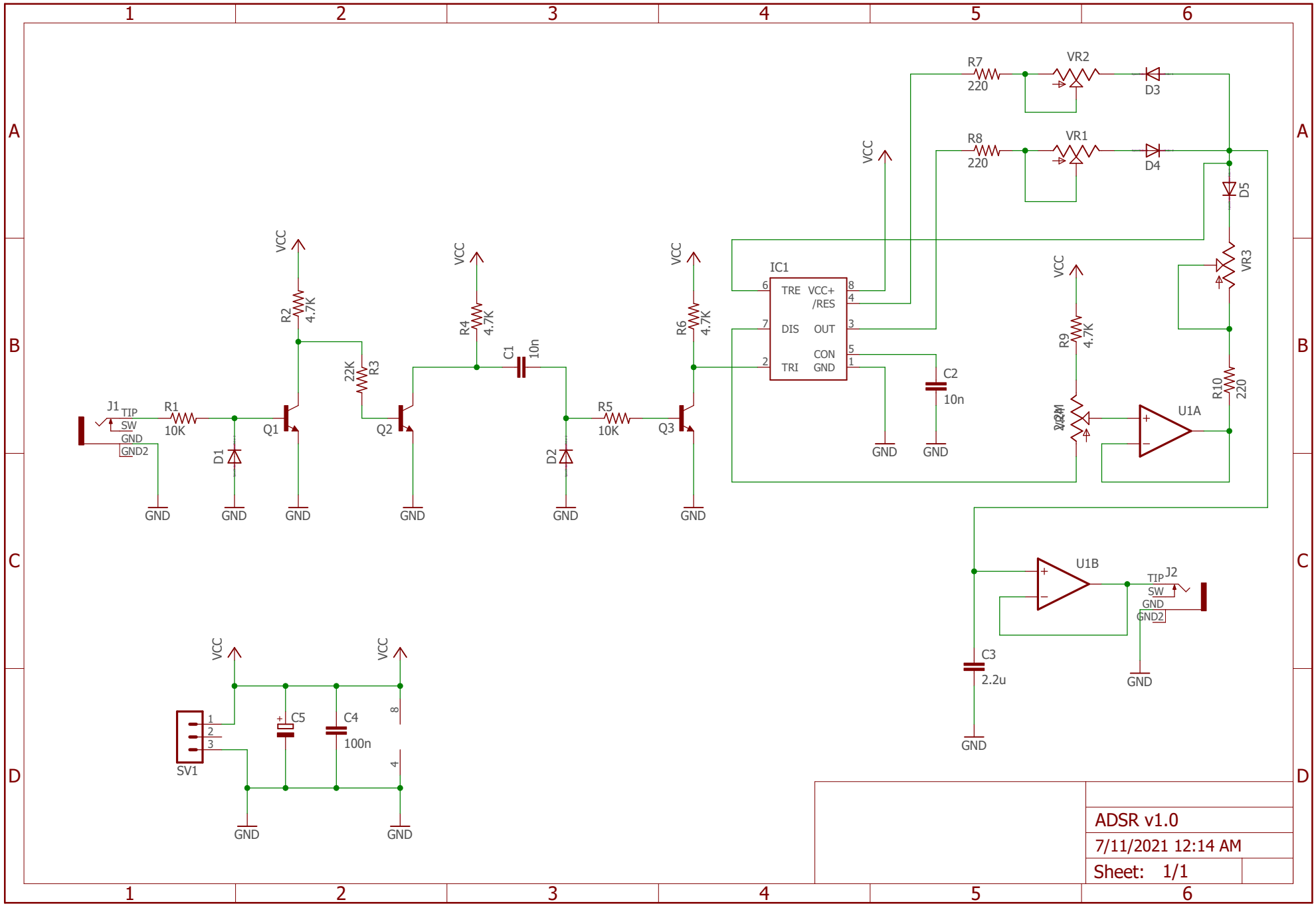
J1
TIP
SW
GND
GND2
R1
10K
D1
Q1
R2
4.7K
VCC
22K
R3
Q2
R4
4.7K
C1
10n
D2
R5
10K
Q3
R6
4.7K
IC1
TRE
VCC+
/RES
DIS
OUT
CON
TRI
GND
C2
10n
R7
220
VR2
D3
R8
220
VR1
D4
D5
VR3
R9
4.7K
R10
220
U1A
U1B
J2
C3
2.2u
SV1
C5
C4
100n
ADSR v1.0
7/11/2021 12:14 AM
Sheet: 1/1