# Modifications câblage robot piscine

Version pompe et moteur traction fonctionnant sous la même tension

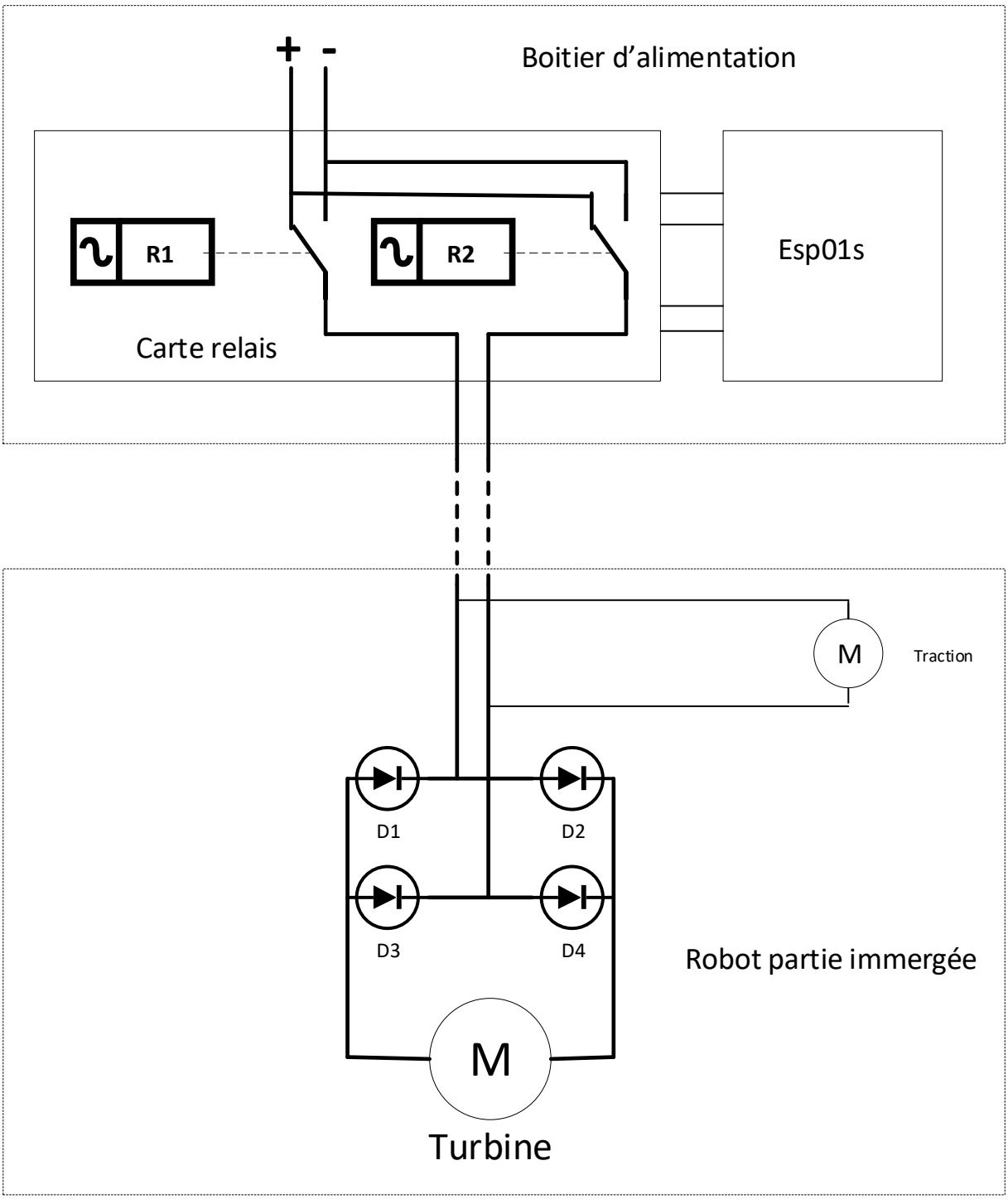


| R1 | R2 | S |
|---|---|---|
| 0 | 0 | 0V |
| 0 | 1 | + - |
| 1 | 0 | - + |
| 1 | 1 | 0V |

V 2025.02.28