Modifications câblage robot piscine

Version pompe et moteur traction fonctionnant sous deux tensions différentes

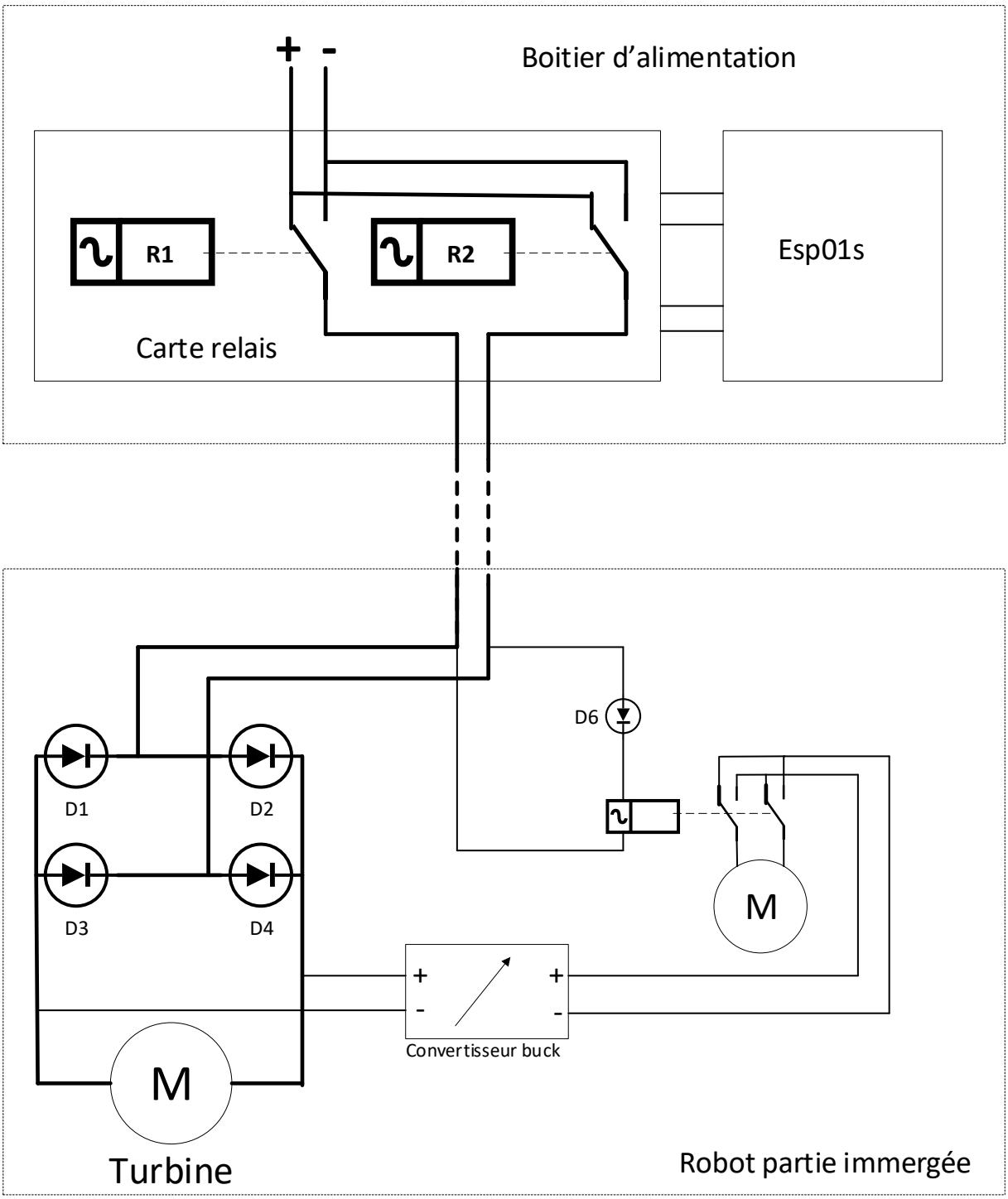

R1	R2	S
0	0	0V
0	1	+ -
1	0	- +
1	1	0V

V 2025.03.21