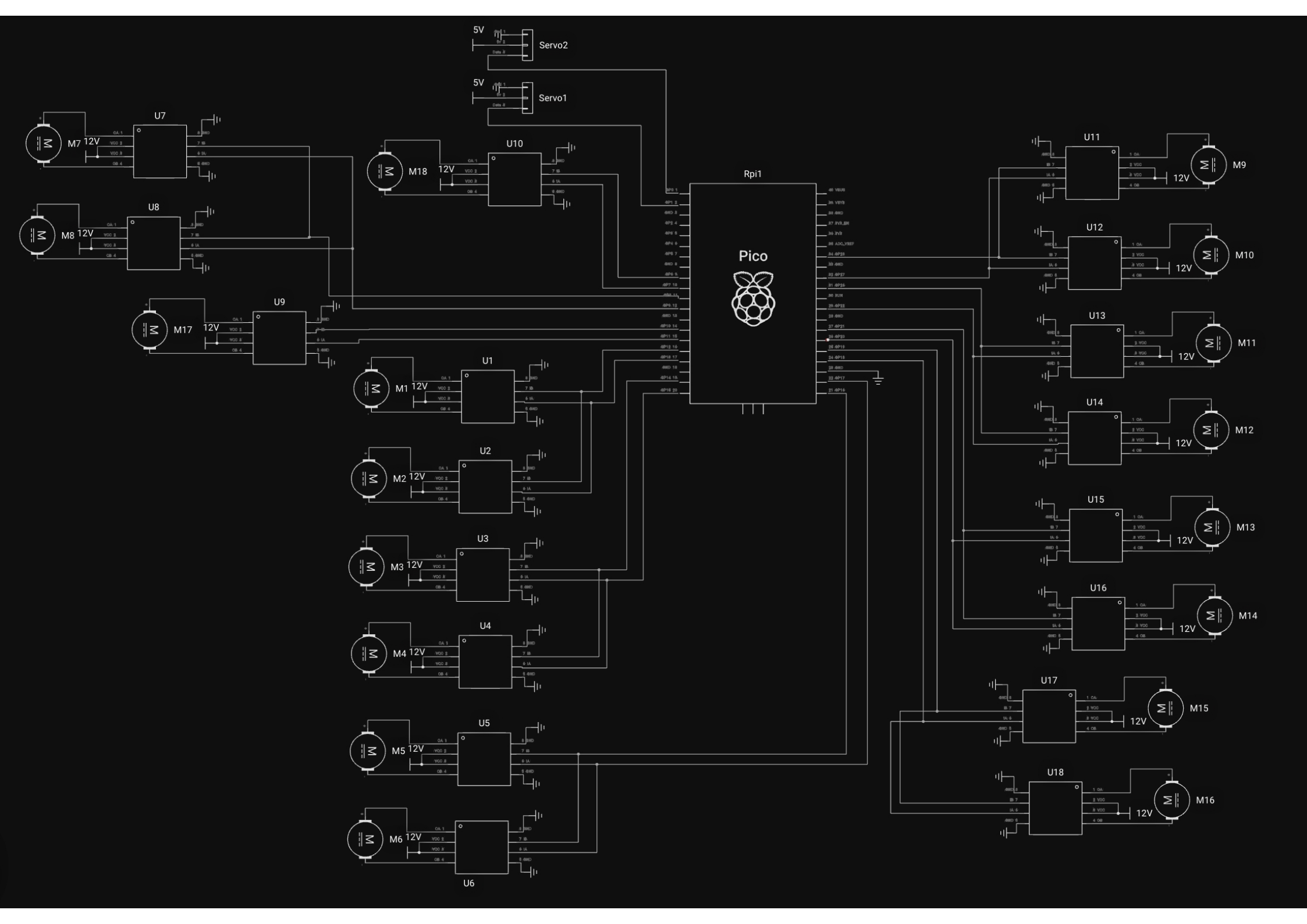
5V
Servo2
5V
Servo1
Rpi1
Pico
U7
M7
12V
U8
M8
12V
U9
M17
12V
U10
M18
12V
U1
M1
12V
U2
M2
12V
U3
M3
12V
U4
M4
12V
U5
M5
12V
U6
M6
12V
U11
M9
12V
U12
M10
12V
U13
M11
12V
U14
M12
12V
U15
M13
12V
U16
M14
12V
U17
M15
12V
U18
M16
12V