LLED Downlight 120mm WW303 PL6.5W

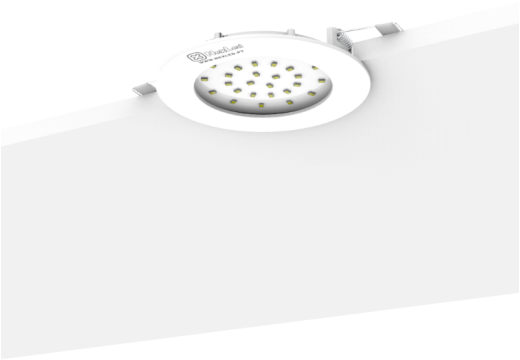

O Downlight redondo tem como finalidade substituir os tradicionais downlights, de forma a reduzir consideravelmente os consumos energéticos.

LEDs montados em base de alumínio com grande capacidade térmica e corpo em ABS classe V0 de inflamabilidade.

Temperatura de cor Branco Quente 3000K CRI >80

Margem da temperatura de cor de 3 SDCM tendo como referencia o centro da elipse de MacAdam segundo a norma ANSI C78.377:2011.

Classe energética de acordo com o regulamento EU 2019/2015.

Características

Alimentação	220 a 240 V AC 50/60 Hz (Fonte externa corrente constante classe II)
Certificado	CE/RoHs
Conservação Luminosa	LM80 (Relatório disponível: LM-80 9000hrs)
Grau de proteção	IP40
Classe de isolamento	Classe II
Tc	55ºC (temperatura máxima no corpo do downlight)
Temp. de Funcionamento	-20 a 40ºC
Abertura de luz	150º ± 5º
Feixe de luz	100º ± 10º
Tempo de Vida Útil	60.000 horas (L70 - 55ºC @ 65%H) *
Voltagem LED	33.6 ± 3 V DC
Corrente LED	200 mA
Consumo	8 ± 0.3 W
Factor de potência	> 0.94
Nº de LEDs	60 - SMD
Peso Downlight + Fonte de Alimentação	100g

Características Luminotécnicas

Referência	Descrição	Fluxo (Lm)[1]	Efi. (Lm/W)	Temp. (K)[2]	Cor	CRI	Lente
29012022191010000	LLED Downlight 120mm WW303 PL6.5W	893	112	3045 ± 84	Quente	80	Transparente

* Depreciação luminosa baseada no L70.
** Feixe de luz: 50% da luminosidade máxima.
*** Abertura de luz: 10% da luminosidade máxima.
[4] Fluxo Luminoso ± 7.5%.
[5] Outras temperaturas de cor disponíveis sob encomenda.

RoHS LM80 III IP40

Desenho Técnico

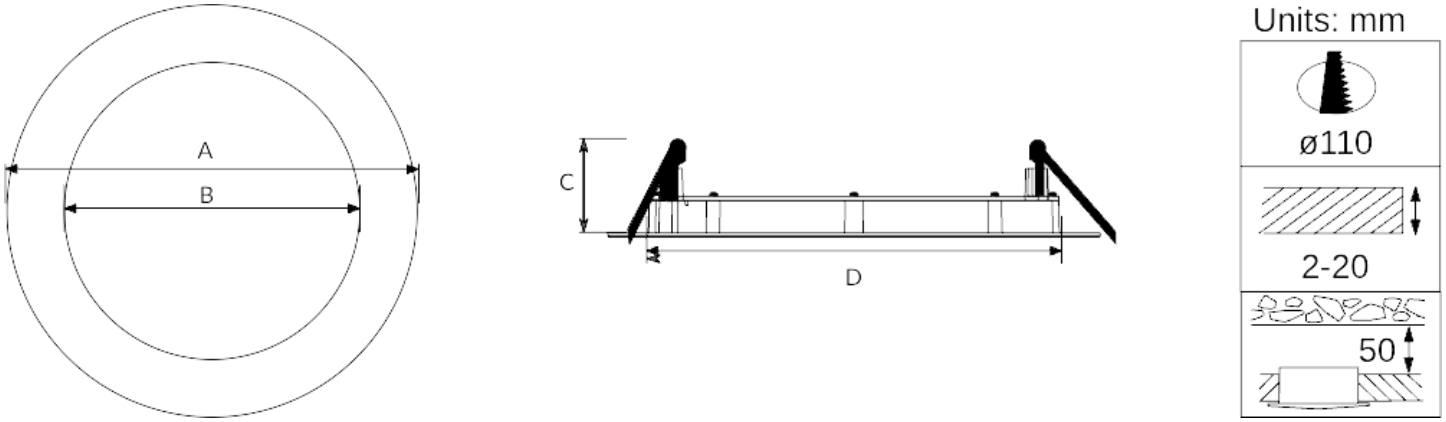

A	B	C	D
120	78	23	107

Medidas em mílimetros (mm)

Temperatura de Cor - Espectro De Cor

WW303 - Branco Quente 3000K CRI >80

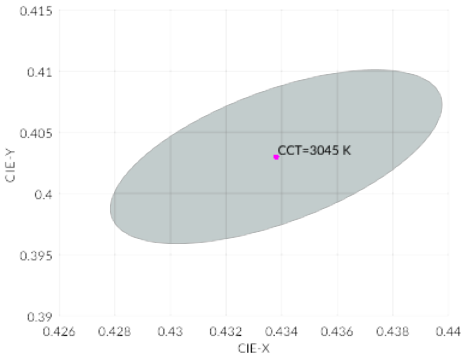

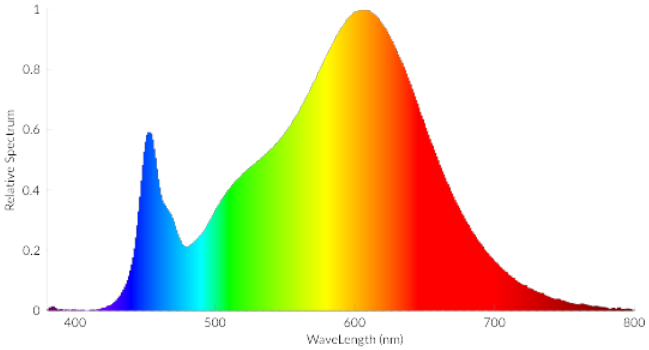

CIE Colorimetric Parameters
Chromaticity coordinates: x=0.4338 y=0.4030 u'=0.2490 v'=0.5205
CCT: Tc=3045K CRI: Ra= 82 Color Ratio: R=0.229 G=0.739 B=0.032

Margem da temperatura de cor de 3 SDCM tendo como referencia o centro da elipse de MacAdam segundo a norma ANSI C78.377:2011.

Lente - Diagrama De Radiação

Transparente

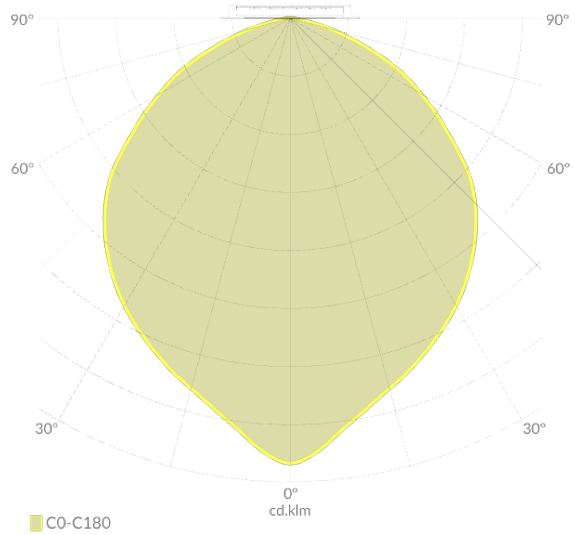

Lente e acabamento do corpo

Acabamento do corpo: BR - Branco

Lente: Transparente