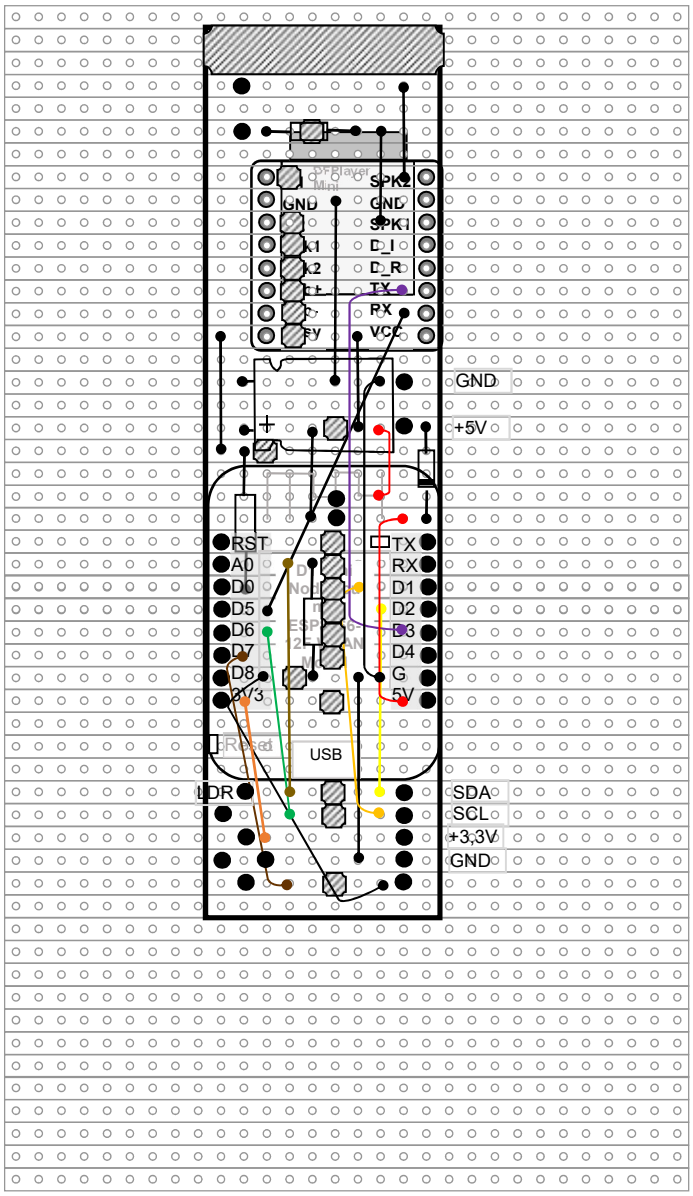
DFPlayer Mini
SPK2
GND
GND
SPK1
D_I
D_R
TX
RX
VCC
GND
+5V
RST
A0
D0
D5
D6
D7
D8
3V3
TX
RX
D1
D2
D3
D4
G
5V
Reset
USB
LDR
SDA
SCL
+3,3V
GND

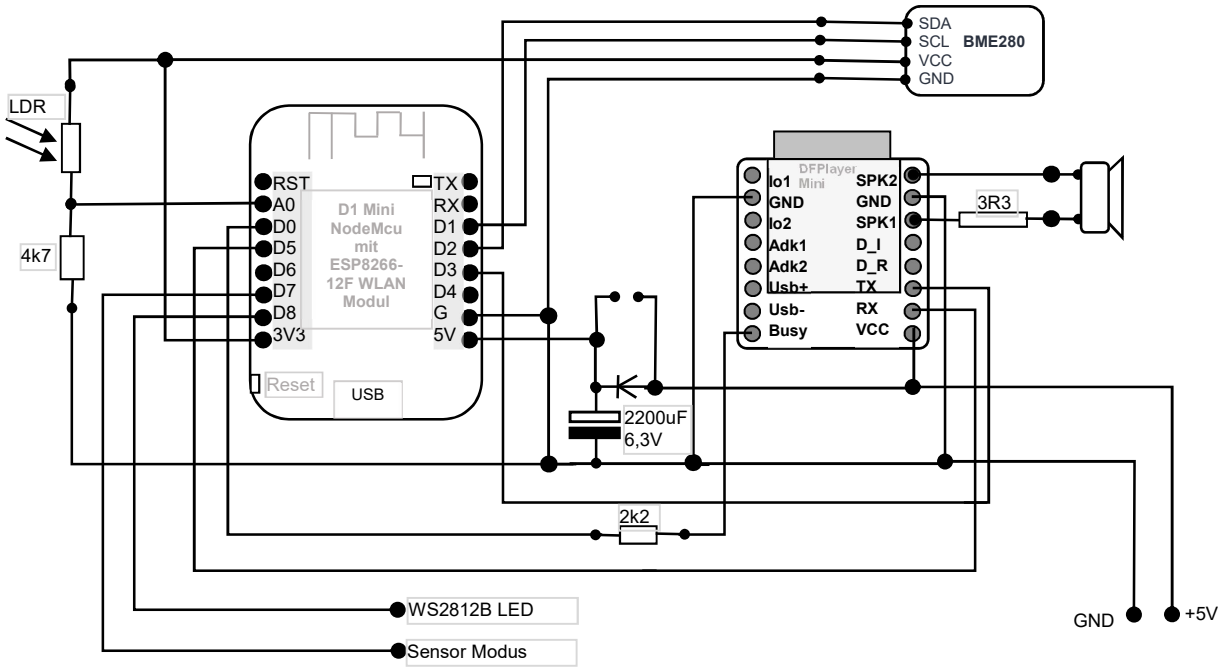
SDA
SCL
VCC
GND
BME280
LDR
4k7
RST
A0
D0
D5
D6
D7
D8
3V3
TX
RX
D1
D2
D3
D4
G
5V
D1 Mini
NodeMcu
mit
ESP8266-
12F WLAN
Modul
Reset
USB
DFPlayer Mini
Io1
GND
Io2
Adk1
Adk2
Usb+
Usb-
Busy
SPK2
GND
SPK1
D_I
D_R
TX
RX
VCC
3R3
2200uF
6,3V
2k2
WS2812B LED
Sensor Modus
GND
+5V