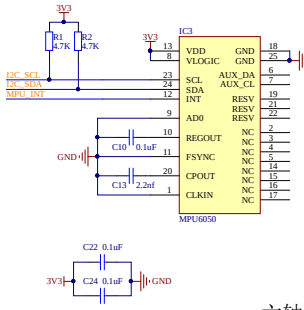

六轴传感器

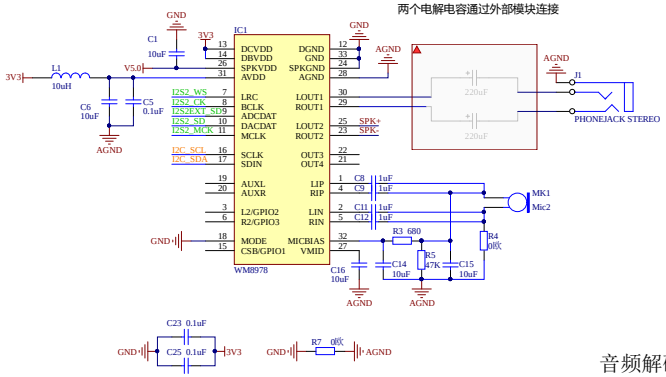

音频解码

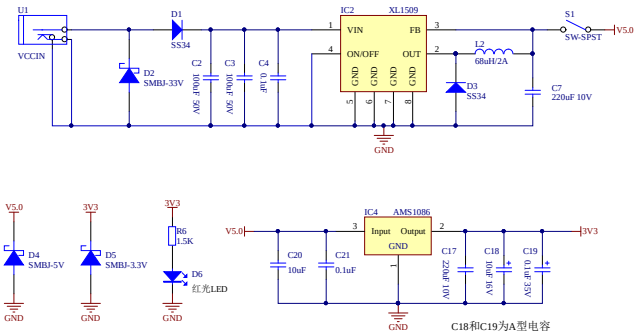

电源供电

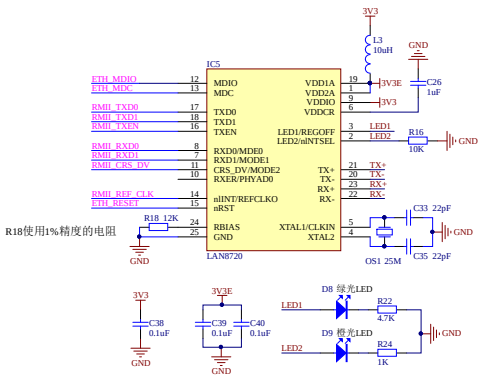

以太网

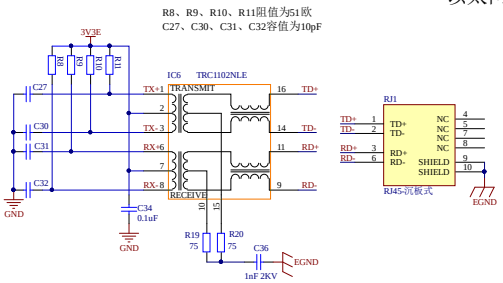

注意事项：

1.由于LAN8720的时钟输出引脚连接到STM32的PA1，且该芯片在上电时就会一直输出50M的时钟信号，导致PA1无法正常使用，若想正常使用PA1，可以配置LAN8720进入掉电模式，禁止其输出时钟

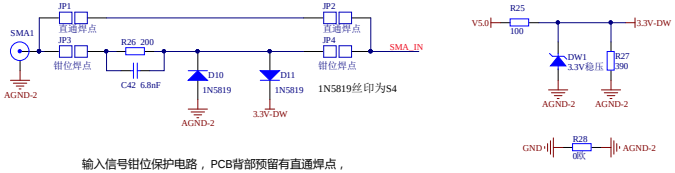

输入信号钳位保护电路，PCB背部预留有直通焊点，在不需要保护电路的场合可以选择直通

SMA接口

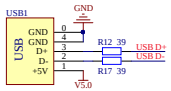

USB

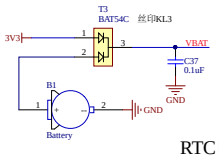

RTC电池

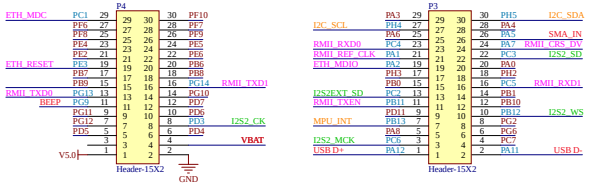

紫色网标 为以太网使用的IO口

绿色网标 为WM8978使用的IO口

橙色网标 为MPU6050使用的IO口

核心板I/O口

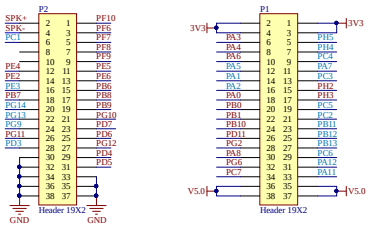

底板引出的I/O口

蓝色网标 表示被底板占用的IO口

无源蜂鸣器驱动

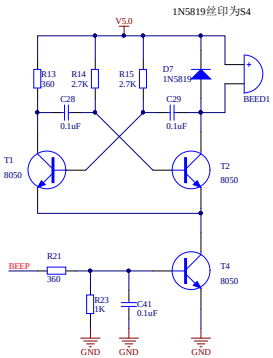

无稳态多谐振荡电路，震荡频率2.5KHz左右，驱动无源蜂鸣器

T4三极管做为开关管，控制蜂鸣器的通断

图纸：STM32F429**扩展底板**

设计：反客科技

版本：V1.0

时间：2017-8-20